SPECIAL PARTS TAKEGAWA

新製品情報 / オーダーシート

2019年 5月新製品

■ヒートグリップ TYPE-1

Φ22.2汎用/グリップ長120mm

寒冷期走行時に指先や手の平を暖める快適カスタムパーツ“ヒートグリップ”に汎用 新登場!!

■通常グリップと同等の直径
スロットルパイプ一体形状の採用によりグリップ直径はΦ32と通常のグリップ径とほぼ同等。

■薄型スイッチを採用
スイッチ部は薄型円形状の採用によりスタイリッシュなイメージと操作性を両立。

■かんたん操作・取付
ボタン1つで出力を5段階のヒートレベルに切り替え。スロットルパイプ一体の為、取り付けの際に面倒なスロットルパイプの加工、交換、接着の必要無し。
配線接続はキーON電源とアースの接続のみ。

■バッテリー保護機能付き
車両のバッテリーの電圧を検知していますので低電圧(11.5V以下)時はヒーターを自動で遮断。12V以上で自動復旧します。

※取り付け前にバッテリーの状態を確認してください。車両バッテリーの電圧が低い場合は充電・交換または車両点検を行ってください。
※長時間アイドリング状態を続けるとバッテリーの電圧が下がりトラブルの原因となります。
※お使いの車種によっては充電不足となる場合がございます。
※125cc以下の車両ではバッテリー容量・発電量が少ない為、正常にヒーターの温度が上がらないバッテリー上がり等のトラブルが発生する場合があります。
※左側グリップとスイッチボックスの間にキットのスイッチを挟み込む形となりますので、バーエンドを使用する場合はカラーやボルトを別途ご用意ください。
※低温やけどの危険性がありますので、必ずグローブを併用してください。

ヒートグリップ TYPE-1(Φ22.2汎用)

装着写真:左側

装着写真:右側

品名	ヒートグリップ TYPE-1
対象車両	Φ22.2汎用/グリップ長120mm ※詳しくは適合表を参照して下さい。
品番	05-12-0001
JANコード	4514162583722
価格(税抜)	￥11,500
発売日	2019年5月上旬予定

グリップ・スイッチ寸法図

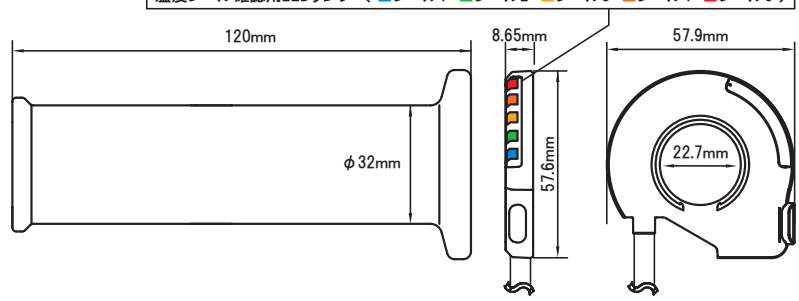

ヒートグリップ測定データ

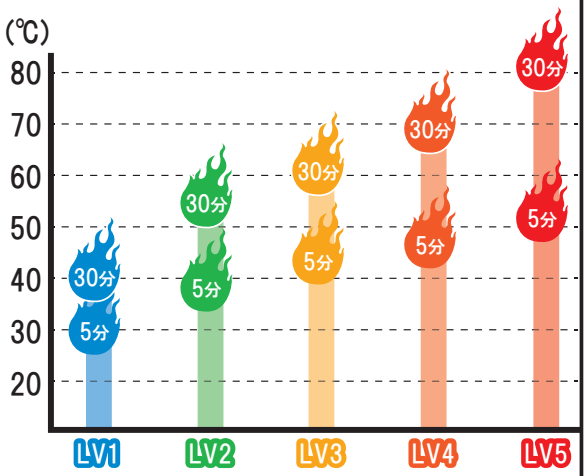

※グラフは弊社での測定結果です。参考データとしてご覧下さい。
グローブの使用や外気温の影響を受ける為、実使用ではグラフと異なります。

SPECIAL PARTS TAKEGAWA 行

注 文 書

品 名	品 番	価格(税抜)	JANコード	注文数
ヒートグリップ TYPE-1(Φ22.2汎用/グリップ長120mm)	05-12-0001	￥11,500	4514162583722	

〒584-0069 大阪府富田林市錦織東3丁目5番16号
(株)スペシャルパーツ武川 TEL 0721-25-1357
FAX 0721-24-5059

お得意先様名

様

■取り付け要領　※特に記載の無い細部の取り付け方法や規定トルクにつきましては、純正サービスマニュアルを参照して下さい。

ヒートグリップ TYPE-1 適合表

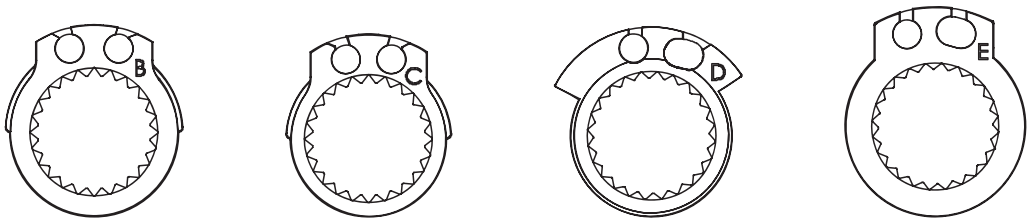

プーリータイプ B　プーリータイプ C　プーリータイプ D　プーリータイプ E

メーカー	車名	型式	取り付け	スペーサー	プーリータイプ	備考
ホンダ	GROM	JC75 JC61 JC61	○	要	C	車両の個体差によりスペーサーが不要な場合があります。スロットルがスムーズに操作出来ない場合はスペーサーを取り外してご使用下さい。
	MSX	MLHJC61	○	要	C	車両の個体差によりスペーサーが不要な場合があります。スロットルがスムーズに操作出来ない場合はスペーサーを取り外してご使用下さい。
	モンキー 125	JB02	○	要	C	車両の個体差によりスペーサーが不要な場合があります。スロットルがスムーズに操作出来ない場合はスペーサーを取り外してご使用下さい。
	C125	JA48	○	要	C	
	スーパーカブ 50	AA04	○	不要	C	ノーマルに対し巻き取り量が変化します。
	クロスカブ 50	AA06	○	要	C	ノーマルに比べグリップ長さが短いのでハンドルエンドの突き出しが多くなります。
	スーパーカブ 110	JA07	×	−	−	
	スーパーカブ 110	JA10	○	要	C	
	スーパーカブ 110	JA44	○	不要	C	
	クロスカブ	JA10	○	不要	C	
	クロスカブ 110	JA45	○	要	C	ノーマルに比べグリップ長さが短いのでハンドルエンドの突き出しが多くなります。
	モンキー	AB27	×	−	−	
	モンキー (FI)	AB27	×	−	−	
	CD50	CD50	×	−	−	
	APE50	AC16	×	−	−	
	APE50 タイプ D	AC18	×	−	−	
	XR50 モタード	AD14	×	−	−	
	XR100 モタード	HD13	×	−	−	
	APE100	HC07	×	−	−	
	APE100 タイプ D	MC13	×	−	−	
	CL50	CD50	×	−	−	
	CD90	HA03	×	−	−	
	ディオ 110	JF31	○	要	C	ノーマルに比べグリップが長いので付属のエンドキャップの使用を推奨 ノーマルに対し巻き取り量が変化します。
	ディオ 110	JF58	○	不要	C	ノーマルに比べグリップが長いので付属のエンドキャップの使用を推奨 ノーマルに対し巻き取り量が変化します。
	PCX	JF28	○	要	C	車両の個体差によりスペーサーが不要な場合があります。スロットルがスムーズに操作出来ない場合はスペーサーを取り外してご使用下さい。 ノーマルに対し巻き取り量が変化します。
	PCX	JF81	○	要	C	ノーマルに比べグリップが長いので付属のエンドキャップの使用を推奨 弊社バーエンド不可 ノーマルに対し巻き取り量が変化します。
	PCX	JF56	○	要	C	ノーマルに比べグリップが長いので付属のエンドキャップの使用を推奨 弊社バーエンド不可 ノーマルに対し巻き取り量が変化します。

新製品情報 / オーダーシート

2019年 5月新製品

■取り付け要領　※特に記載の無い細部の取り付け方法や規定トルクにつきましては、純正サービスマニュアルを参照して下さい。

メーカー	車名	型式	取り付け	スペーサー	プーリータイプ	備考
ホンダ	PCX150	KF18	○	要	C	ノーマルに比べグリップが長いので付属のエンドキャップの使用を推奨 弊社バーエンド不可 ノーマルに対し巻き取り量が変化します。
	DANK	AF78	×	要	C	ノーマルに対し巻き取り量が変化します。 バッテリー容量が少ない為不適合
	ZOOMER X	JF52	○	要	C	
	ZOOMER	AF78	×	-	-	
	CRF250L	MD38/MD44	×	要	C	クラッチレバー操作時に制御スイッチが干渉の為不適合
	CRF250 RALLY	MD44	×	要	C	クラッチレバー操作時にコントロールスイッチが干渉し クラッチケーブルの調整が必要
	CBR250R	MC41	×	-	C	左ハンドルの径が大きくヒートグリップの取り付けが困難 紙やすり等での加工で使用可
	レブル	MC49	×			

メーカー	車名	型式	取り付け	スペーサー	プーリータイプ	備考
ヤマハ	シグナス X	SED8J SAD5J SE44J/1YP SE44J SE12J	○	不要	B	ノーマルに比べグリップが長いので付属のエンドキャップの使用を推奨
	NMAX	SE86J SED6J	○	不要	B	
	アクシスZ	SED7J	○	不要	B	ノーマルに比べグリップが長いので付属のエンドキャップの使用を推奨
	マジェスティ S	SG28J	○	要	B	ノーマルに比べグリップが長いので付属のエンドキャップの使用を推奨
	YB125	LBPPCJLT7	×	-	B	ハンドルパイプ径が若干細い為、グリップの固定が困難
	YX125	LBPPCJLX2E	×	-	B	ハンドルパイプ径が若干細い為、グリップの固定が困難
	XTZ	LBPPCJLWXF	×	-	-	
	セロー	DG31J	×	-	B	クラッチレバー操作時にコントロールスイッチが干渉し クラッチケーブルの調整が必要
	SR400	1JR	×	-	-	
	ボルト	VN04J	○	要	B	

メーカー	車名	型式	取り付け	スペーサー	プーリータイプ	備考
スズキ	GN125	LC6PCJ2N4H	×	-	-	
	アドレス V125G	CF46A	×	-	-	
	アドレス V125 リミテッド	CF4EA	×	-	-	
	アドレス V125S	CF4MA	×	-	-	
	アドレス 125	DT11A	○	不要	C	プーリーのリブが干渉する場合があります。 干渉した場合、ヤスリやカッター等でリブの切除が必要
	ジグサー	NG4BG	○	要	C	

メーカー	車名	型式	取り付け	スペーサー	プーリータイプ	備考
カワサキ	KSR110	KL110A	×	-	-	
	KSR110 PRO	JKAKL-110EED	×	-	-	
	Z125	BR125H	×	-	-	
	D-TRACKER125	LX125D	○	不要	B	
	Z250SL	BR250E	○	不要	C	
	W650		×	-	-	
	Z1000	ZRT00D	○	不要	B	ノーマルに比べグリップが長いので付属のエンドキャップの使用を推奨

メーカー	品名	品番	取り付け	スペーサー	プーリータイプ	備考
	スタンダードハイスロットル Kit (710mm)	09-02-0222	○	不要	D	プーリーのリブが干渉する場合があります。 干渉した場合、ヤスリやカッター等でリブの切除が必要 使用キャブレターによっては遊び調整が困難な場合有り