■モバイルホルダー（Airクッション）
■モバイルホルダー（Airクッション＋QIワイヤレス＋USB充電モデル）

汎用Φ22mm/Φ25.4mm

調整式ホルダー

縦幅125mm～197mm
横幅65mm～94mm
厚み17mm、上下左右と
幅広く調整式の
ホルダーを採用。

Airクッションを採用

モバイルホルダーの背面には
Airクッションを採用することで
エンジン振動や路面からのギャップに
よる振動を低減することが可能になり
スマートフォンの破損リスクを
低減することが可能。

PICK UP!!
Air Cushion!!

3D角度調整可能

クランプ部はボールジョイントを採用し
3D角度調整可能で
自由度があります。

ホルダーには
アクションカメラ用の
ブラケットを装着できる様にしており
拡張性に優れています。

拡張アタッチメントを装備

SPECIAL PARTS TAKEGAWA

新製品情報 / オーダーシート

2026年　3月新製品

このPDFの価格、品番等は2026年2月25日現在のものです。

■モバイルホルダー（Airクッション）　汎用Φ22mm/Φ25.4mm

パイプ径Φ22/25.4mmに取り付け可能なスマホホルダーです。縦幅125mm～197mm、横幅65mm～94mm、厚み17mm、上下左右と幅広い調整式のホルダーを採用。モバイルホルダーの背面にはAirクッションを採用することで、エンジン振動や路面からのギャップを低減することが可能になり、スマートフォンの破損リスクを低減することが可能。ホルダーにはアクションカメラ用のブラケットを装着できる様にしており、拡張性に優れています。クランプ部はボールジョイントを採用し3D角度調整可能で自由度があります。本製品は盗難防止構造を採用しており、専用工具でクランプ部を固定することで簡単に外すことができない仕様になっています。SP武川ロゴ入り。

■SP武川対応アイテム

SP武川製ステアリングハンドル（Φ22.2mm）/ SP武川製ハンドルガード・マルチステーブラケット / SP武川製アジャスタブルハンドルブレース

※スマートフォン及びスマートフォンアクセサリーの条件を含め実際のサイズをご確認下さい。例えばスマートフォンケースが分厚い等。
※ホールド時にスマートフォンのカメラの露出に関して条件は含まれていません。予めご了承下さい。
※取り付け後も専用工具は大事に保管して下さい。
※取り付けた機器が脱落することが考えられますので、万が一に備え、補助的にストラップ等を取り付けて下さい。
※運転中のスマートフォンの操作やながら運転はしないで下さい。（事故及び法的に罰せられます。）

08-01-0216

装着写真

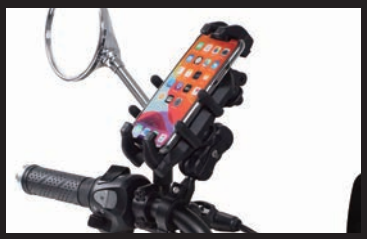

装着写真

装着写真

背面にはAirクッションを採用

クランプ部はボールジョイントを採用し
あらゆる角度で取り付けが可能。

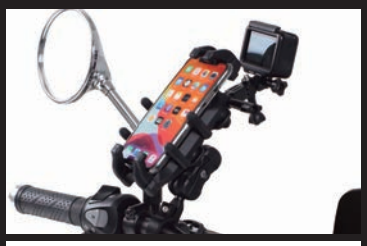

アクションカメラ用の
ブラケットを装着できる仕様

パイプ径Φ22mm/Φ25.4mmに
取り付け可能

品名	モバイルホルダー（Airクッション）
対象	汎用Φ22mm/Φ25.4mm
品番	08-01-0216
JANコード	4514162851265
価格（税込）	￥4,180
取付時間	0.2H
発売日	2026年3月予定

■モバイルホルダー詳細（寸法図）

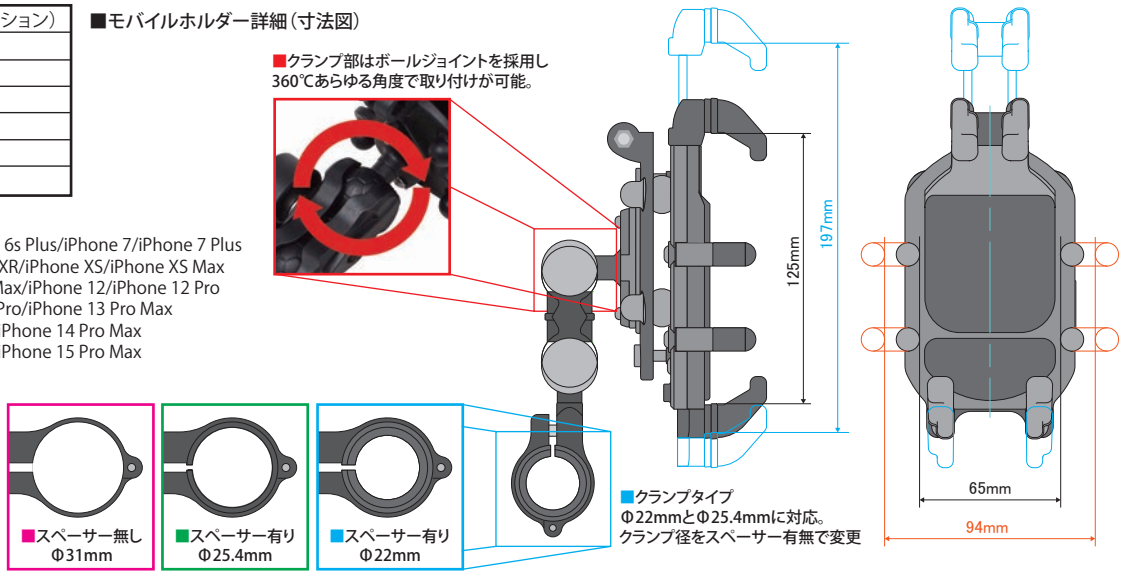

スマートフォン対応機種▼
iPhone 6/iPhone 6 Plus/iPhone 6s/iPhone 6s Plus/iPhone 7/iPhone 7 Plus
iPhone 8/iPhone 8 Plus/iPhone X/iPhone XR/iPhone XS/iPhone XS Max
iPhone 11/iPhone 11 Pro/iPhone 11 Pro Max/iPhone 12/iPhone 12 Pro
iPhone 12 Pro Max/iPhone 13/iPhone 13 Pro/iPhone 13 Pro Max
iPhone 14/iPhone 14 Plus/iPhone 14 Pro/iPhone 14 Pro Max
iPhone 15/iPhone 15 Plus/iPhone 15 Pro/iPhone 15 Pro Max
iPhone SE 第2世代/iPhone SE 第3世代
iPhone 16/iPhone 16 Plus/iPhone 16 Pro
iPhone 16 Pro Max/iPhone 16e
iPhone 17/iPhone17 Pro
iPhone17 Pro Max/iPhone Air
Samsung Galaxy/Google Pixel
京セラ Torque/Sony Xperia
Sharp Aquos等

SPECIAL PARTS TAKEGAWA 行

注 文 書

品　名	品　番	価格（税込）	JANコード	注文数
モバイルホルダー（Airクッション）	08-01-0216	￥4,180	4514162851265	

〒584-0069 大阪府富田林市錦織東3丁目5番16号
（株）スペシャルパーツ武川　TEL 0721-25-1357
FAX 0721-24-5059

お得意先様名

様

SPECIAL PARTS TAKEGAWA

新製品情報 / オーダーシート

2026年　3月新製品

このPDFの価格、品番等は2026年2月25日現在のものです。

■モバイルホルダー（Airクッショ＋QIワイヤレス＋USB充電モデル）

汎用Φ22mm/Φ25.4mm
DC12V又はDC24V

パイプ径Φ22/25.4mmに取り付け可能なスマホホルダーです。縦幅125mm～197mm、横幅65mm～94mm、厚み17mm、上下左右と幅広い調整式のホルダーを採用。モバイルホルダーの背面にはAirクッションを採用することで、エンジン振動や路面からのギャップを低減することが可能になり、スマートフォンの破損リスクを低減することが可能。ワイヤレス充電とUSB充電（ON/OFFスイッチ付き）が使用可能。出力QI15W/USB（type-C）36W。ホルダーにはアクションカメラ用のブラケットを装着できる様にしており、拡張性に優れています。クランプ部はボールジョイントを採用し、3D角度調整可能で自由度があります。
本製品は盗難防止構造を採用しており、専用工具でクランプ部を固定することで簡単に外すことができない仕様になっています。SP武川ロゴ入り。

■SP武川対応アイテム
SP武川製ステアリングハンドル（Φ22.2mm）/ SP武川製ハンドルガード・マルチステーブラケット / SP武川製アジャスタブルハンドルブレース

※スマートフォン及びスマートフォンアクセサリーの条件を含め実際のサイズをご確認下さい。ホールド及び充電に対する条件がある事を予めご了承ください。
例えばスマートフォンケースが分厚くホールド又はQI充電に支障がある等。　※ホールド時にスマートフォンのカメラの露出に関して条件は含まれていません。予めご了承下さい。
※取り付け後も専用工具は大事に保管して下さい。　※取り付けた機器が脱落することが考えられますので、万が一に備え、補助的にストラップ等を取り付けて下さい。
※運転中のスマートフォンの操作やながら運転はしないで下さい。（事故及び法的に罰せられます。）

08-01-0217

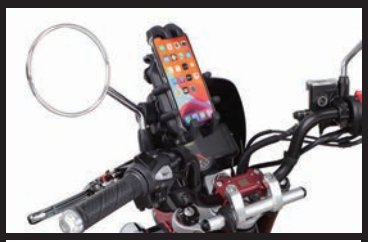
装着写真

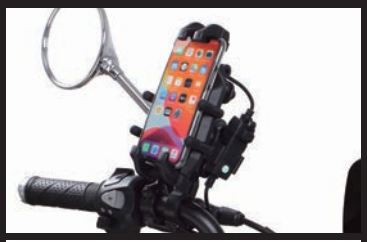
装着写真

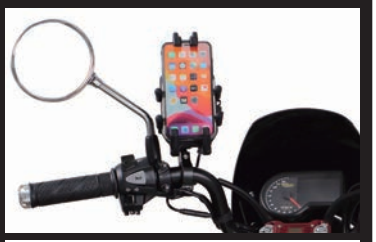
装着写真

背面にはAirクッションを採用

クランプ部はボールジョイントを採用し
あらゆる角度で取り付けが可能。

アクションカメラ用の
ブラケットを装着できる仕様

パイプ径Φ22mm/Φ25.4mmに
取り付け可能

品名	モバイルホルダー （Airクッショ＋QIワイヤレス＋USB充電モデル）
対象	汎用Φ22mm/Φ25.4mm：DC12V又はDC24V
品番	08-01-0217
JANコード	4514162851272
価格（税込）	￥7,480 / 取付時間：0.2H
発売日	2026年3月予定

■モバイルホルダー詳細（寸法図）

スマートフォン対応機種▼
iPhone 8/iPhone 8 Plus/iPhone X/iPhone XR/iPhone XS/iPhone XS Max
iPhone 11/iPhone 11 Pro/iPhone 11 Pro Max/iPhone 12/iPhone 12 Pro
iPhone 12 Pro Max/iPhone 13/iPhone 13 Pro/iPhone 13 Pro Max
iPhone 14/iPhone 14 Plus/iPhone 14 Pro/iPhone 14 Pro Max
iPhone 15/iPhone 15 Plus/iPhone 15 Pro/iPhone 15 Pro Max
iPhone SE 第2世代/iPhone SE 第3世代
iPhone 16/iPhone 16 Plus/iPhone 16 Pro/iPhone 16 Pro Max/iPhone 16e
iPhone 17/iPhone17 Pro/iPhone17 Pro Max/iPhone Air
Samsung Galaxy/Google Pixel/京セラ Torque/Sony Xperia
Sharp Aquos等　※iPhone以外の機種はQI（ワイヤレス充電）対応モデルのみQIを使用可能

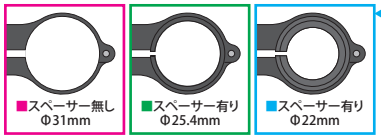

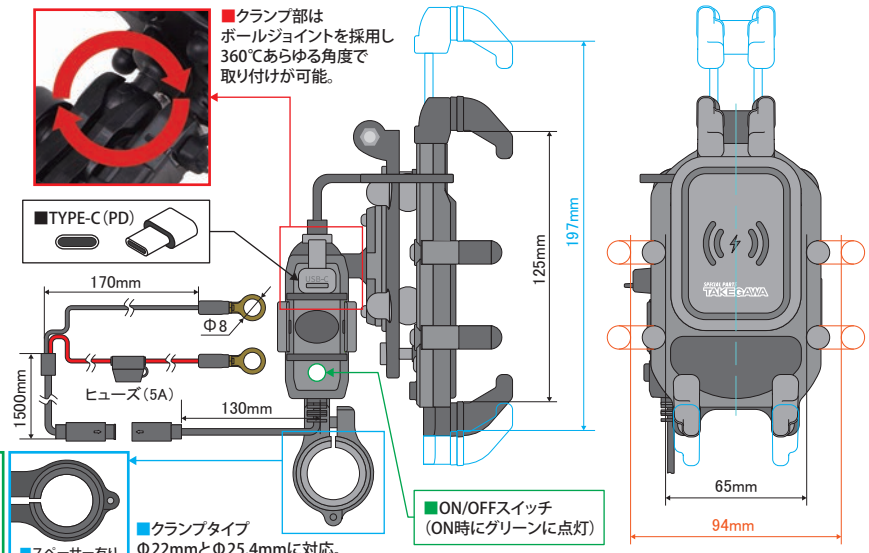

SPECIAL PARTS TAKEGAWA 行

注 文 書

品　名	品　番	価格（税込）	JANコード	注文数
モバイルホルダー（Airクッショ＋QIワイヤレス＋USB充電モデル）	08-01-0217	￥7,480	4514162851272	

〒584-0069 大阪府富田林市錦織東3丁目5番16号
（株）スペシャルパーツ武川　TEL 0721-25-1357
FAX 0721-24-5059

お得意先様名

様