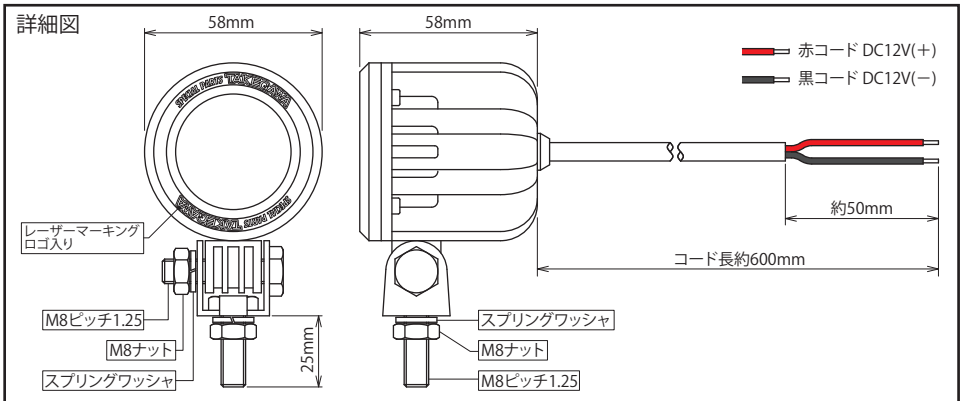
詳細図
58mm
58mm
赤コード DC12V(＋)
黒コード DC12V(－)
約50mm
コード長約600mm
レーザーマーキング
ロゴ入り
M8ピッチ1.25
M8ナット
スプリングワッシャ
25mm
スプリングワッシャ
M8ナット
M8ピッチ1.25