■モバイルホルダー詳細（寸法図）

■クランプ部はボールジョイントを採用し
360℃あらゆる角度で取り付けが可能。

■スペーサー無し
Φ31mm

■スペーサー有り
Φ25.4mm

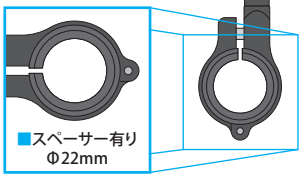

■スペーサー有り
Φ22mm

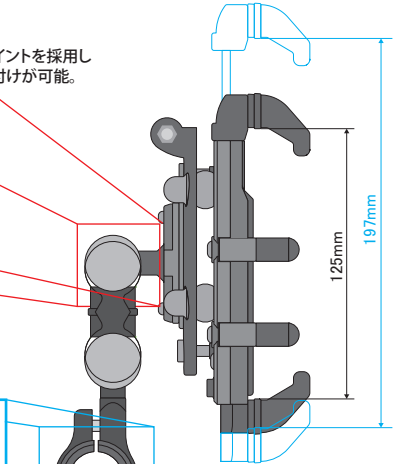
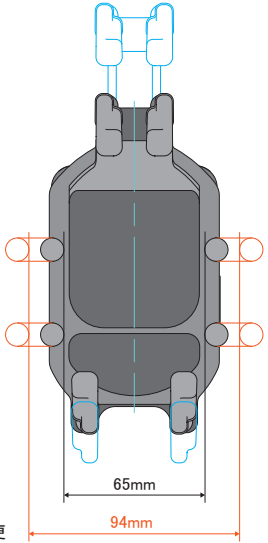
■クランプタイプ
Φ22mmとΦ25.4mmに対応。
クランプ径をスペーサー有無で変更