オイルクーラーステーキット　取扱説明書

（シリンダーヘッド前マウント）

製品番号	00-07-0105

適応車種	※スーパーカブ 50	(C50-0400001 ～)
		(C50-0600001 ～)
		(C50-0800001 ～)
		(C50-2100001 ～)
		(AA01-1000001 ～ 1699999)
	※リトルカブ	(C50-4300001 ～)
		(AA01-3000001 ～ 3999999)

※カブ 70	(C70-1200001 ～)
	(C70-1300001 ～)
DAX	(AB26-1000001 ～)
CD50	(CD50-1500001 ～)
CL50	(CD50-4000001 ～)
Benly50S	(CD50-2200005 ～)

適応条件	ノーマルヘッド及び R-Stage ヘッド取り付け車 CDI 点火 12V 車に限る

※マーク付の適合車種はラバーホースのみの設定しかなく、4 フィンは取り付け出来ません。
（ブレードホース #4 はレッグシールドに干渉する為、適合を外しています。）
スーパーカブ 90・CD90 はフロントフェンダーが干渉する為、対象外です。

この度は、弊社製品をお買い上げ頂きまして有り難うございます。
使用の際には下記事項を遵守頂きますようお願い致します。取り付け前には、必ずキット内容をお確かめ下さい。
万一お気付きの点がございましたら、お買い上げ頂いた販売店にご相談下さい。

◎イラスト、写真などの記載内容が本パーツと異なる場合がありますので、予めご了承下さい。

☆ご使用前に必ずお読み下さい☆

◎取扱説明書に書かれている指示を無視した使用により事故や損害が発生した場合、弊社は賠償の責を一切負いかねます。
◎当製品を取り付け使用し、当製品以外の部品に不具合が発生しても当製品以外の部品の保証は、どの様な事柄でも一切負いかねます。
◎当製品を加工等された場合は、保証の対象にはなりません。
◎他社製品との組み合わせのお問い合わせはご遠慮下さい。
◎製品には、エッジや突起がある場合があります。必ず作業手袋を着用し作業を行って下さい。
（説明書内で作業手袋未着用の写真がある場合でも、作業時は作業手袋等を着用して下さい。）
◎ノーマルヘッドカバーには使用出来ません。必ずキット付属のヘッドカバーをご使用下さい。
※ 124cc ボアアップキットとの併用は出来ません。
◎補修部品につきましてはリペア品番にてお申し込み下さい。尚、不明な点がございましたらお買い求め販売店にお問い合わせ下さい。
◎当製品の取り付けには、上記適応車種にあった純正サービスマニュアルを必ず参照し確実に行って下さい。又、各車両の仕様に応じたガスケット、パッキン等が別途必要です。

⚠ 注意　この表示を無視した取り扱いをすると、人が傷害を負う可能性が想定される内容及び物的損害が想定される内容を示しています。

■作業等を行う際は、必ず冷間時（エンジン及びマフラーが冷えている時）に行って下さい。（火傷の原因となります。）
■作業を行う際は、その作業に適した工具を用意して行って下さい。（部品の破損、ケガの原因となります。）
■規定トルクは、必ずトルクレンチを使用し、確実に作業を行って下さい。（ボルト及びナットの破損、脱落の原因となります。）
■製品及びフレームには､エッジや突起がある場合があります。作業時は､作業手袋等を着用し手を保護して作業を行って下さい。（ケガの原因となります。）
■走行前は、必ず各部を点検し、ネジ部等の緩みが無いかを確認し緩みが有れば規定トルクで確実に増し締めを行って下さい。
（部品の脱落の原因となります。）
■ガスケット、パッキン類は、必ず新品部品を使用して下さい。また、再使用する部品については、よく点検し摩耗や損傷がある場合は、必ず新品部品と交換して下さい。（オイル漏れ及びトラブルの原因となります。）
■オイル（潤滑剤）が関係する作業ですので、エンジン始動前には必ずオイル量を点検して下さい。足りない場合はオイルを足して下さい。
また、サービスマニュアル指定の交換距離に達している場合はオイルを交換して下さい。（エンジントラブルの原因となります。）

⚠ 警告　この表示を無視した取り扱いをすると人が死亡、重傷を負う可能性が想定される内容を示しています。

■エンジンを回転させる場合は、必ず換気の良い場所で行って下さい。密閉した様な場所では、エンジンを始動させないで下さい。
（一酸化炭素中毒になる恐れがあります。）
■走行中、異常が発生した場合は、直ちに車両を安全な場所に停止させ、走行を中止して下さい。（事故につながる恐れがあります。）
■作業を行う際は、水平な場所で車両を安定させ安全に作業を行って下さい。（作業中に車両が倒れてケガをする恐れがあります。）
■点検、整備は、取扱説明書又は、サービスマニュアル等の点検方法、要領を守り、正しく行って下さい。
（不適当な点検整備は、事故につながる恐れがあります。）
■点検、整備等を行った際、損傷部品が見つかれば、その部品を再使用する事は避け損傷部品の交換を行って下さい。（事故につながる恐れがあります。）
■製品梱包のビニール袋は、幼児の手の届かない所に保管するか、廃棄処分して下さい。（幼児がかぶったりすると、窒息の恐れがあります。）

◎性能アップ、デザイン変更、コストアップ等で製品及び価格は予告無く変更されます。予めご了承下さい。
◎クレームについては､材料及び加工に欠陥があると認められた製品に対してのみ､お買い上げ後 1 ヶ月以内を限度として､修理又は交換させて頂きます。
但し、正しい取り付けや、使用方法など守られていない場合は、この限りではありません。修理又は交換等にかかる一切の費用は対象となりません。
なお、レース等でご使用の場合はいかなる場合もクレームは一切お受け致しません。予めご了承下さい。
◎この取扱説明書は、当製品を破棄されるまで保管下さいます様お願い致します。

株式会社 スペシャルパーツ 武川
〒 584-0069 大阪府富田林市錦織東 3-5-16
TEL:0721-25-1357 FAX:0721-24-5059 URL http://www.takegawa.co.jp

製品内容

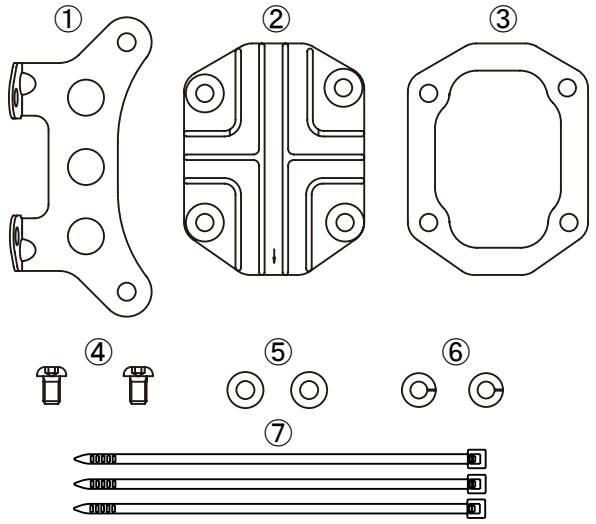

番号	部　品　名	個数	リペア品番
1	オイルクーラーステー	1	00-00-1448
2	シリンダーヘッドカバー	1	――――――
3	シリンダーヘッドカバーガスケット	1	00-01-0156（2 ケ入り）
4	ボタンヘッドソケットスクリュー 6x10	2	00-00-0092（5 ケ入り）
5	プレーンワッシャ 6mm	2	00-00-0086（10 ケ入り）
6	スプリングワッシャ 6mm	2	00-00-0203（10 ケ入り）
7	結束バンド 150mm	3	00-00-0135（10 ケ入り）

※リペアパーツは必ずリペア品番にてご発注下さい。
品番発注でない場合、受注出来ない場合もあります。予めご了承下さい。
尚、単品出荷出来ない部品もありますので、その場合はセット品番にてご注文下さいます様お願い致します。
※リペアパーツはキット内容と若干、形状等異なる場合があります。
使用につきましては問題ございません。予めご了承下さい。

■取り付け要領　※特に記載の無い細部の取り付け方法や規定トルクにつきましては、純正サービスマニュアルを参照して下さい。

■オイルクーラーステーとオイルクーラー本体の組み付け

■外装、マフラーを取り外します。
車体を安定して作業を行って下さい。
※カブの場合、レッグシールドを固定しているボルトを取り外し、レッグシールドを取り外します。
各車種の純正サービスマニュアルを参照し、マフラーを取り外します。

■純正サービスマニュアルを参照し、シリンダーヘッドカバーを取り外します。
オイルが出ますのでオイル受けを準備して下さい。
※一度シリンダーヘッド締め付けナットを緩めるとシリンダーヘッドガスケット、シリンダーガスケットは再使用出来ません。
必ず新品に交換して下さい。

■純正サービスマニュアル、又は弊社製ボアアップキット取り付けマニュアルを参考の上、シリンダーヘッド、シリンダーを取り外し、各ガスケット、パッキンを新品に交換してシリンダー、シリンダーヘッドを取り付けて下さい。

■シリンダーヘッドカバー取り付けます。
シリンダーヘッドの面に③シリンダーヘッドカバーガスケット、②シリンダーヘッドカバーを取り付けます。
※②シリンダーヘッドカバーの矢印を下方向に向けて取り付けます。
写真を参考に、①オイルクーラーステーの方向に注意し上側 2 本のスタッドボルトにオイルクーラーステーを取り付け、純正のワッシャ、純正のナットの順に取り付け締め付けます。

⚠注意：必ず規定トルクを守る事。
ヘッドナット
トルク：10N・m（1.0kgf・m）

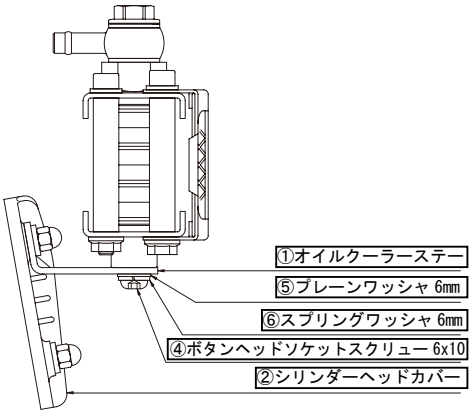

※シリンダーヘッドカバーには方向がありますので
注意して下さい。

■①オイルクーラーステーにオイルクーラーを取り付けます。
①オイルクーラーステーにオイルクーラーを④ボタンヘッドソケットスクリュー 6x10、⑥スプリングワッシャ 6mm、⑤プレーンワッシャ 6mm で取り付け締め付けます。

⚠注意：必ず規定トルクを守る事。
④ボタンヘッドソケットスクリュー 6x10
トルク：10N・m（1.0kgf・m）

※オイルクーラーとフロントフェンダーの隙間が狭過ぎる場合はオイルクーラーガードを取り外す等の対応をして下さい。

■オイルクーラーステーの取り付けは以上になります。
以降の作業は取り出しユニット及びオイルホースの種類により異なります。それぞれの仕様の説明書を参考にしながら作業を行って下さい。

◎この取扱説明書は弊社ホームページに PDF データーでアップしております。
印刷では表記が読みにくい等ございましたら弊社ホームページにてダウンロードしご確認下さい。

SPECIAL PARTS TAKEGAWA