強化クランクケースセット　取扱説明書

製品番号	01-00-0054（88cc/100cc SCUT/106cc/106cc SCUT）
	01-00-0055（124cc φ 54x54 専用）
	01-00-0056（138cc SCUT 専用）
	01-00-0057（125cc SCUT 専用）

適応車種	12V モンキー・ゴリラ（Z50J-2000001 ～） （AB27-1000001 ～ 1899999）

この度は、弊社製品をお買い上げ頂きまして有り難うございます。
使用の際には下記事項を遵守頂きますようお願い致します。取り付け前には、必ずキット内容をお確かめ下さい。
万一お気付きの点がございましたら、お買い上げ頂いた販売店にご相談下さい。
◎イラスト、写真などの記載内容が本パーツと異なる場合があります。予めご了承下さい。

☆ご使用前に必ずお読み下さい☆

◎このクランクケースに使用する専用パーツのみ、キット内に同梱させています。
　それ以外のパーツは、別途ユーザー様側でご用意して頂く必要があります。
◎トランスミッション軸がボールベアリングタイプになっておりますので、キャブレター仕様のモンキー / ゴリラ用のミッションは、そのままでは使用出来ません。専用のメイン / カウンターシャフトセットが必要となります。（別途、P3 表をご参考下さい）
◎ 01-00-0056:138cc SCUT 用、01-00-0054：88cc/100cc SCUT/106cc/106cc SCUT 用、01-00-0057:125cc SCUT 用クランクケースは、シリンダースリーブ取り付け部をボーリング加工しておりませんので、124cc シリンダーを取り付ける事は出来ません。
◎ R.クランクケースカバーは弊社製であってもオイルポンプと干渉するものがあります。詳しくは P4 をご覧下さい。
◎クランクケースは弊社専用設計になります。適応車種の純正品や弊社製品であっても取り付けが出来ない部品がありますのでご注意下さい。
　不明な点がございましたら、お買い上げ頂いた販売店もしくは弊社までご相談下さい。
◎お客様にてシリンダースタッドボルトを取り付ける際はネジロック剤を塗布の上、規定トルク 8N・m(0.8kgf・m) にて締め付けて下さい。
◎製品には、エッジや突起がある場合があります。必ず作業手袋を着用し作業を行って下さい。
　（説明書内で作業手袋未着用の写真がある場合でも、作業時は作業手袋等を着用して下さい。）

～特　徴～

〇このクランクケースセットは、スープアップされパワーアップされたエンジンに対応した弊社オリジナル強化クランクケースです。
〇ノーマルのクランクケースに比べ、クランク軸受け部等各部の強度を飛躍的にアップさせました。
〇オイルポンプの駆動方式をカムチェーンドライブ方式からクランクシャフトダイレクト方式に変更し、オイルポンプの大型化を可能とし、吐出量アップを実現。オイルポンプの回転上昇に伴う油圧変化に対応する様、オイルラインに一定の油圧に達した時のみバルブが開くリリーフバルブ機能を設置しております。これにより冷間時の回転上昇時の過大な油圧上昇を抑え駆動部やシール部の損傷を抑え、エンジン高回転時には必要以上のオイル量を吐出させずフリクションロスの増大を抑えオイルレベルを安定させます。
〇クランクケースオイルラインにピストン冷却用のオイルジェット機構を装備して、エンジン冷却と潤滑を UP。
〇トランスミッション軸受けには、ボールベアリングを採用して、フリクションロスを軽減。
〇クランクケースに取り付けてあるボールベアリングの抜け防止ストッパープレートが取り付け可能。（5 速・6 速ミッション使用時）

⚠ 注意　この表示を無視した取り扱いをすると、人が傷害を負う可能性が想定される内容及び物的損害が想定される内容を示しています。

■このパーツはクローズド競技用として開発した製品ですので、一般公道では使用しないで下さい。
　（道路運送車両法の保安基準を充たさない車両で公道を走行すると、違反となり運転者が罰せられます。）
■作業等を行う際は、必ず冷間時（エンジン及びマフラーが冷えている時）に行って下さい。35℃以下。（火傷の原因となります。）
■作業を行う際は、その作業に適した工具を用意して行って下さい。（部品の破損、ケガの原因となります。）
■製品及びフレームには、エッジや突起がある場合があります。作業時は、作業手袋等を着用し手を保護して作業を行って下さい。（ケガの原因となります。）
■ガスケット、パッキン類は、必ず新品部品を使用して下さい。（部品の摩耗や損傷等で、エンジントラブルの原因となります。）

⚠ 警告　この表示を無視した取り扱いをすると人が死亡、重傷を負う可能性が想定される内容を示しています。

■技術、知識の無い方は、作業を行わないで下さい。（技術、知識不足による作業ミスで、部品破損により、事故につながる恐れがあります。）
■作業を行う際は、水平な場所で車両を安定させ、安全に作業を行って下さい。（作業中に車両が倒れてケガをする恐れがあります。）
■エンジンを回転させる場合は、必ず換気の良い場所で行って下さい。密閉した様な場所では、エンジンを始動させないで下さい。
　（一酸化炭素中毒になる恐れがあります。）
■ガソリンは非常に引火しやすい為、一切の火気を避け、燃えやすい物が周りに無い事を確認して下さい。（火災の原因となる恐れがあります。）
■規定トルクは必ずトルクレンチを使用し、確実に作業を行って下さい。（ボルト及びナットの破損、脱落等で事故につながる恐れがあります。）
■指示部品以外の部品の使用は、一切行わないで下さい。（部品破損により、事故につながる恐れがあります。）
■点検、整備を行った際、損傷部品が見つかれば、その部品を再使用する事は避け、損傷部品の交換を行って下さい。
　（そのまま使用すると、部品破損により、事故につながる恐れがあります。）
■走行中、異常が発生した場合は、直ちに車両を安全な場所に停止させ、走行を中止して下さい。（事故につながる恐れがあります。）
■走行前は必ず各部を点検し、ネジ部等の緩みの有無を確認し、緩みがあれば規定トルクで増し締めを行って下さい。
　（部品脱落等で、事故につながる恐れがあります。）
■点検、整備は、取扱説明書又は、サービスマニュアル等の点検方法、要領を守り、正しく行って下さい。
　（不適当な点検整備は、事故につながる恐れがあります。）
■燃料は必ずハイオクタン価ガソリンを使用して下さい。（ノッキング等のトラブルで事故につながる恐れがあります。）

◎性能アップ、デザイン変更、コストアップ等で製品及び価格は予告無く変更されます。予めご了承下さい。
◎クレームについては、材料及び加工に欠陥があると認められた製品に対してのみ、お買い上げ後 1 ヶ月以内を限度として、修理又は交換させて頂きます。
　但し、正しい取り付けや、使用方法など守られていない場合は、この限りではありません。修理又は交換等にかかる一切の費用は対象となりません。
　なお、レース等でご使用の場合はいかなる場合もクレームは一切お受け致しません。予めご了承下さい。
◎この取扱説明書は、当製品を破棄されるまで保管下さいます様お願い致します。

株式会社 スペシャルパーツ 武川
〒 584-0069 大阪府富田林市錦織東 3-5-16
TEL:0721-25-1357 FAX:0721-24-5059 URL http://www.takegawa.co.jp

製品内容

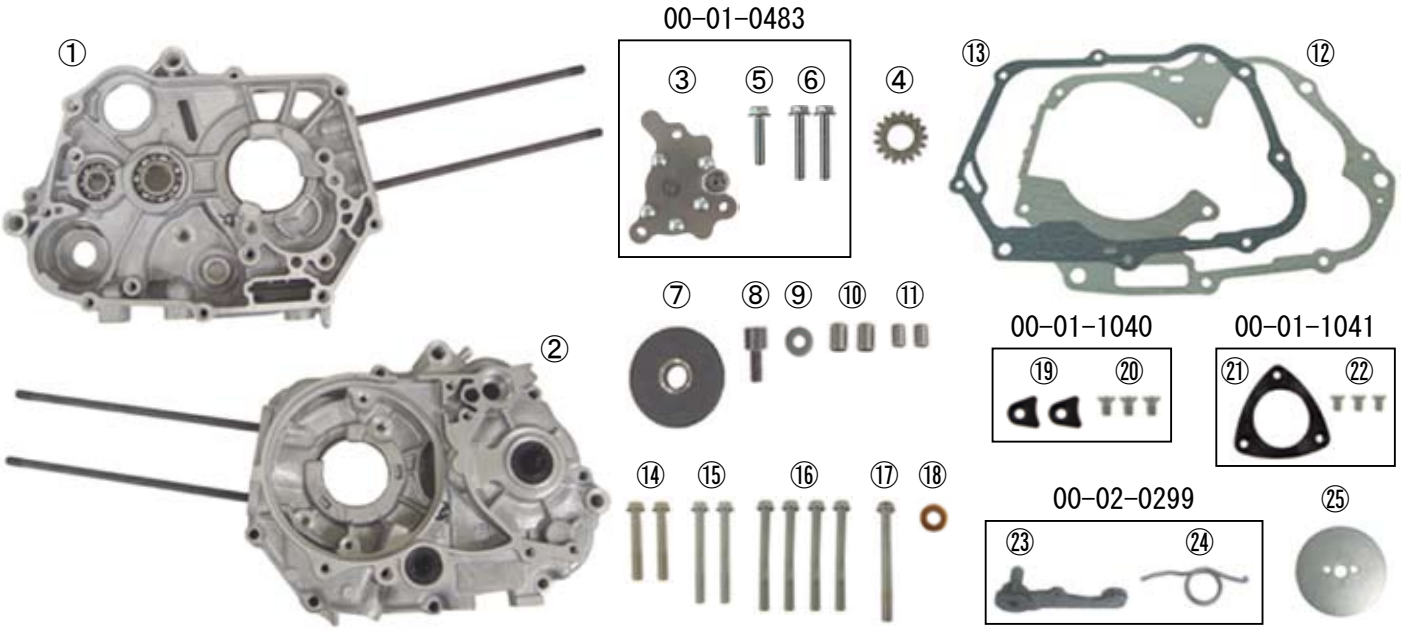

番号	部品名	個数	リペア品番
1	R. クランクケース ASSY. (138cc SCUT 用)	1	00-01-0148
2	L. クランクケース ASSY. (138cc SCUT 用)	1	
1	R. クランクケース ASSY. (124cc 用)	1	00-01-0147
2	L. クランクケース ASSY. (124cc 用)	1	
1	R. クランクケース ASSY. (88cc、100cc SCUT、106cc、106cc SCUT 用)	1	00-01-0146
2	L. クランクケース ASSY. (88cc、100cc SCUT、106cc、106cc SCUT 用)	1	
1	R. クランクケース ASSY. (125cc SCUT 用)	1	00-01-0161
2	L. クランクケース ASSY. (125cc SCUT 用)	1	
3	オイルポンプ ASSY.	1	――――――
4	オイルポンプドライブギア	1	00-01-0401
5	フランジボルト 6x30	1	00-00-2922 (5 ヶ入り)
6	フランジボルト 6x40	2	00-00-0621 (5 ヶ入り)
7	カムチェーンガイドローラー COMP.	1	00-01-0122
8	カムチェーンガイドローラーボルト	1	00-01-0123
9	プレーンワッシャ 6.5x16x2.6	1	00-01-0118 (2 ヶ入り)
10	ノックピン 10x14	2	00-01-0124 (2 ヶ入り)
11	ノックピン 8x12	2	00-00-0153 (2 ヶ入り)
12	クランクケースガスケット	1	01-13-0609
13	R. クランクケースカバーガスケット	1	
14	フランジボルト 6x45	2	00-00-0887 (5 ヶ入り)
15	フランジボルト 6x60	2	00-00-0890 (3 ヶ入り)
16	フランジボルト 6x65	4	00-00-0605 (4 ヶ入り)
17	フランジボルト 6x70	1	00-00-0892 (3 ヶ入り)
18	シーリングワッシャ A 6mm	1	00-01-0029 (4 ヶ入り)
19	メインシャフトベアリングホールドプレート	2	――――――
20	フラットヘッドスクリュー 6x12	2	00-00-0384 (2 ヶ入り)
21	カウンターシャフトベアリングホールドプレート	1	――――――
22	フラットヘッドスクリュー 5x10	3	00-00-2778 (4 ヶ入り)
23	シフトドラムストッパーアーム COMP.	1	――――――
24	シフトドラムストッパースプリング	1	00-02-0152
25	シフトドラムサイドプレート	1	00-02-0018

※リペアパーツは必ずリペア品番にてご発注下さい。品番発注でない場合、受注出来ない場合もあります。予めご了承下さい。
　尚、単品出荷出来ない部品もありますので、その場合はセット品番にてご注文下さいます様お願い致します。
※リペアパーツはキット内容と若干、形状等異なる場合があります。使用につきましては問題ございません。予めご了承下さい。

トランスミッション変換オプションパーツ

カウンター／メインシャフトセット　温式クラッチ	
4速	01-00-0017（弊社クロスミッション用）
5速（TAF）	02-04-0093

カウンター／メインシャフトセット　乾式クラッチ	
5速（TAF）	02-04-0094

トランスミッションをフルキットにて購入する場合

対象クラッチ	ミッション種類	品番
温式スペシャルクラッチ	スーパーストリート5速（TAF）	02-04-0247
	Sツーリング5速（TAF）	02-04-0083
乾式クラッチ	スーパーストリート5速（TAF）	02-04-0246
	Sツーリング5速（TAF）	02-04-0084

特殊工具

●コンロッドストッパー：08-02-0040

●ロックナットレンチ（20x24）12.7mm（1/2）08-02-0033
9.5mm（3/8）00-01-0152

●フライホイールプーラー：00-01-1003

●ユニバーサルホルダー：00-01-1002

●プーラーアダプター：00-01-1027

弊社製R. クランクケースカバーであってもポンプと干渉するタイプがある為、取り付け出来ないものがあります。ご注意下さい。

クラッチカバー種類			取付け可・不可	備考
温式	TYPE-R (4型)	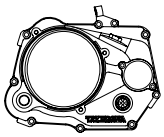	○	・取付け可能です
	ダイカスト (3型)	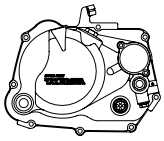	○	・取付け可能です
	砂型鋳造 2型 (ver.2)	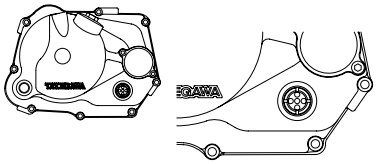	○	・取付け可能です
	砂型鋳造 2型 (ver.1)	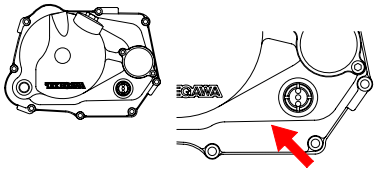	×	・オイルポンプと干渉しますので取り付け出来ません ・砂型鋳造2型（ver.2）と比べ、オイルポッド窓周辺の形状に違いがあります
	砂型鋳造 1型	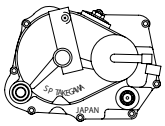	×	・オイルポンプと干渉しますので取り付け出来ません ・オイルフィルター無しのタイプです
乾式	TYPE-R (4型)	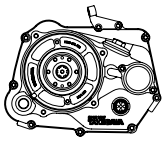	○	・取り付け可能です
	砂型鋳造 2型 (ver.2)	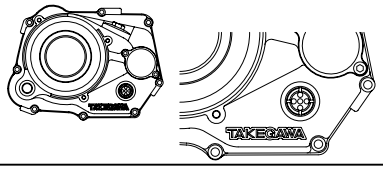	○	・取り付け可能です
	砂型鋳造 2型 (ver.1)	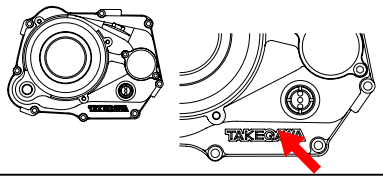	×	・オイルポンプと干渉しますので取り付け出来ません ・砂型鋳造2型（ver.2）と比べ、オイルポッド窓周辺の形状に違いがあります
	砂型鋳造 1型 (ver.1)	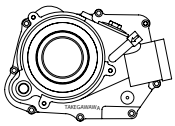	×	・オイルポンプと干渉しますので取り付け出来ません ・オイルフィルターが前方を向いているタイプです

取付け要領

◎イラスト、写真などの記載内容が本パーツと異なる場合がありますので、予めご了承下さい。

●メインシャフトベアリングホールドプレート取り付け

○5速、6速トランスミッション使用の際は下図を参考にメインシャフトベアリングホールドプレートを取り付ける。

注意　4速トランスミッションはギアとメインシャフトベアリングホールドプレートが干渉する為、4速トランスミッションを使用の際は取付けない。

フラットヘッドスクリュー6x12　　ネジロック剤塗布

注意　必ず規定トルクを守る事。
フラットヘッドスクリュー
トルク：6～8N・m(0.6～0.8kgf・m)

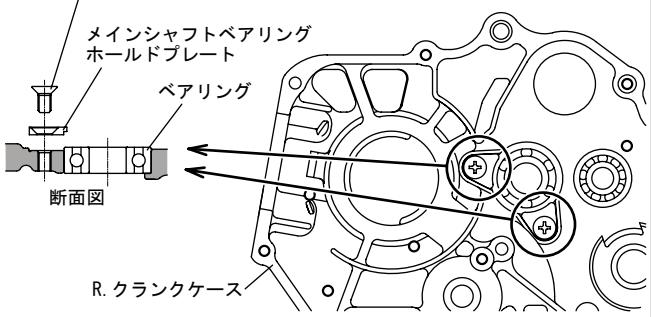

○RクランクケースASSY.にシフトリターンスプリングピンを取り付け、規定トルクで締め付ける。

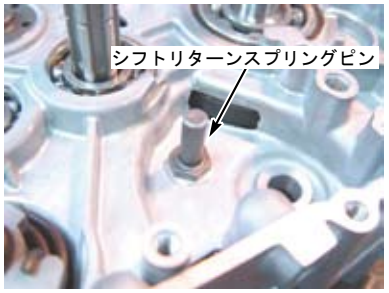

注意　必ず規定トルクを守る事。
シフトリターンスプリングピン
トルク：13N・m(13kgf・m)

☆シフトリターンスプリングピン
純正品：24652-035-000

●クランクシャフト組立（3点支持クランクシャフトの場合）

○R.クランクケースにクランクシャフトインストーラ＆プーラーセット（専用工具）のプレートを6x20のスクリューでセットする。

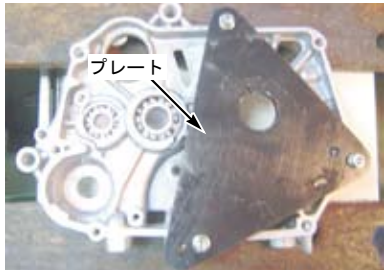

○クランクシャフトにスレディッドシャフトをしっかりと取り付け
インストーラーカラー、インストーラーナットを取り付ける。

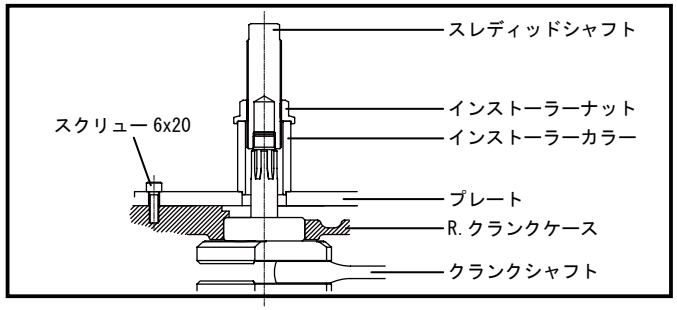

○スレディッドシャフトを保持し、インストーラーカラーナットを反時計方向に回しクランシャフトを引き込む。

∴クランクシャフトベアリングがクランクケースに密着した時点で、圧入は完了している。

注意　クランクケースにベアリングが密着した後、まだクランクシャフトを引き込むと、クランクケースが破損するので、慎重に作業する事。

○L.クランクケースに、キット内のプレーンワッシャ、ガイドローラーをガイドローラーボルトで取り付ける。

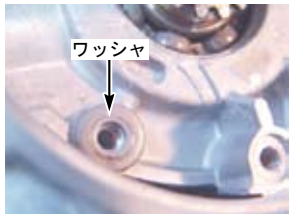

注意　必ず規定トルクを守る事。　ガイドローラーボルト
トルク：13N・m(1.3kgf・m)

○カムチェーンテンショナーアーム、テンショナーピボット、テンショナーローラーを取り付け、規定トルクで締め付ける。

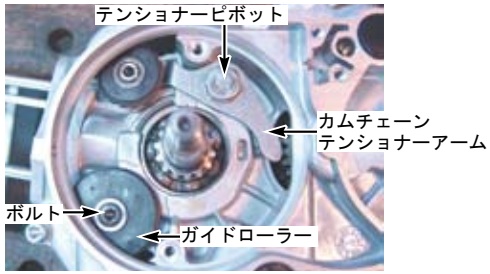

注意　必ず規定トルクを守る事。　テンショナーピボット
トルク：13～17.5N・m(1.3～1.8kgf・m)

☆カムチェーンテンショナーアーム　純正品：14500-035-020
☆カムチェーンテンショナーローラー　純正品：14502-086-000
☆カムチェーンテンショナーピボット　純正品：14531-035-000

○プッシュロッド、テンショナースプリング、ワッシャを取り付け、シーリングボルトを取り付け規定トルクで締め付ける。

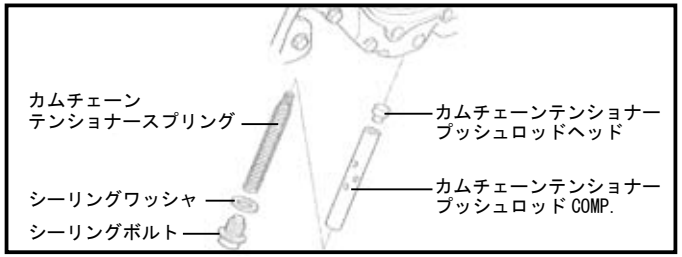

注意　必ず規定トルクを守る事。　シーリングボルト
トルク：20～30N・m(2.0～3.0kgf・m)

☆カムチェーンテンショナースプリング　純正品：14541-GB4-681
☆カムチェーンテンショナープッシュロッド COMP. 純正品：14550-GB0-911
☆カムチェーンテンショナープッシュロッドヘッド　純正品：14566-086-030
☆シーリングボルト　純正品：90081-035-000
☆シーリングワッシャ　純正品：90441-035-000

●トランスミッション組み付け

4速トランスミッション湿式

○専用のメインシャフト、カウンターシャフトに各ギアを組みサークリップで固定する。

○各ギアにエンジンオイル、又はモリブデン溶液を塗布し、組み立てる。

○スラストワッシャは荷重の掛かる方にRの方向を向ける。

・メインシャフト　湿式クラッチ

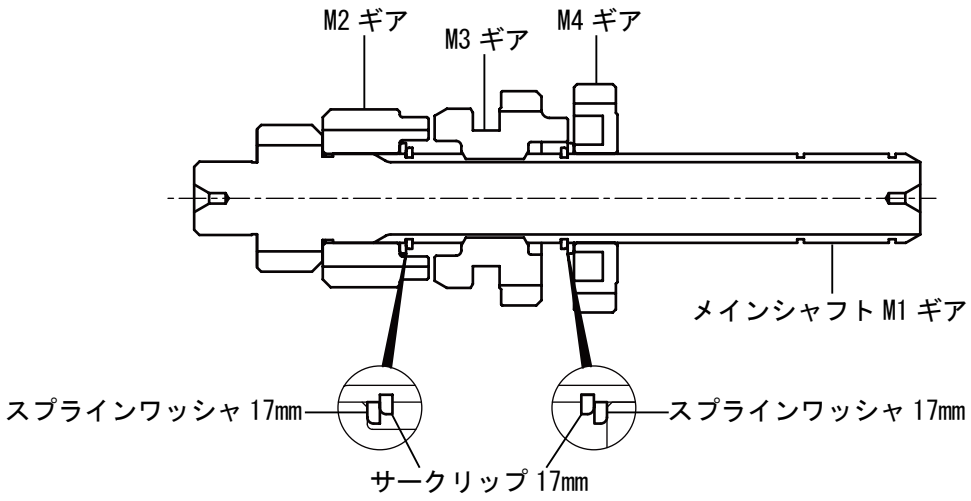

・カウンターシャフト

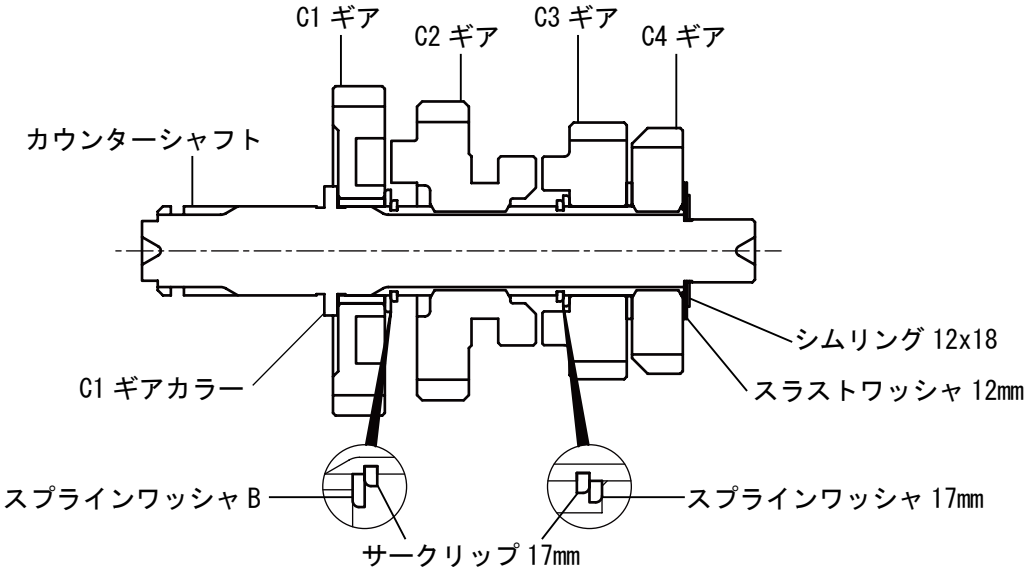

●トランスミッション組み付け

5速トランスミッション湿式

○専用のメインシャフト、カウンターシャフトに各ギアを組みサークリップで固定する。

○各ギアにエンジンオイル、又はモリブデン溶液を塗布し、組み立てる。

○スラストワッシャは荷重の掛かる方にRの方向を向ける。

・メインシャフト　湿式クラッチ

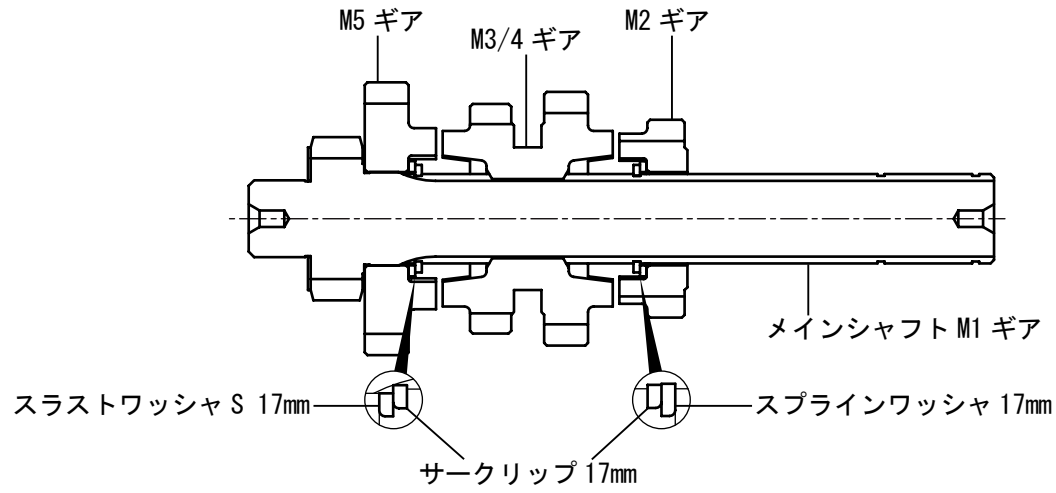

・カウンターシャフト

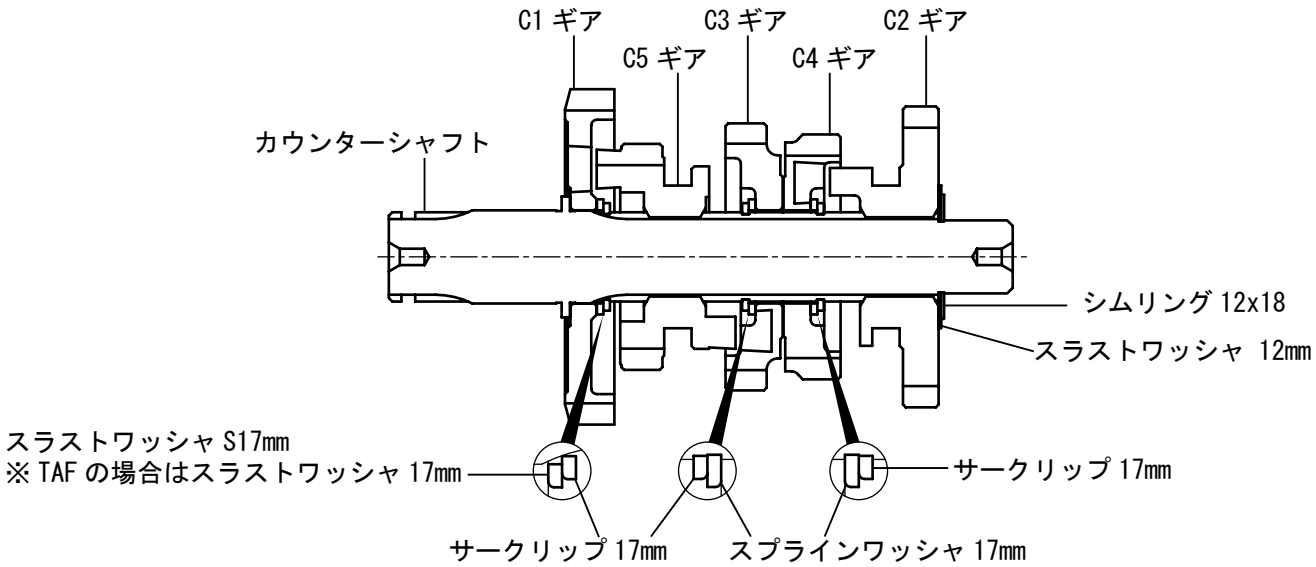

●トランスミッション組み付け

5速トランスミッション乾式

○専用のメインシャフト、カウンターシャフトに各ギアを組みサークリップで固定する。

○各ギアにエンジンオイル、又はモリブデン溶液を塗布し、組み立てる。

○スラストワッシャは荷重の掛かる方にRの方向を向ける。

・メインシャフト　乾式クラッチ

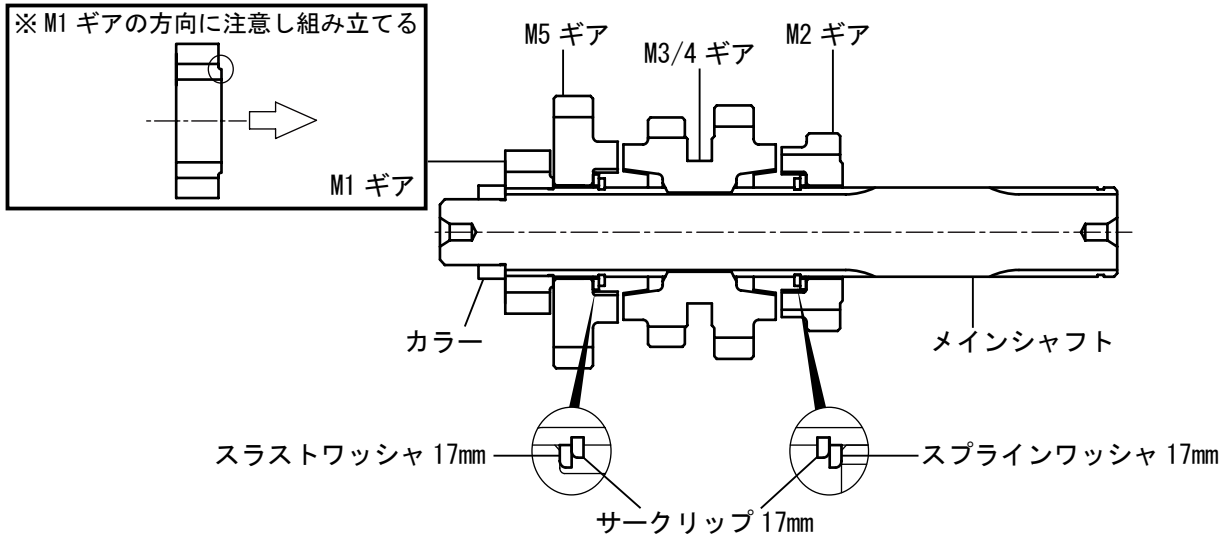

・カウンターシャフト

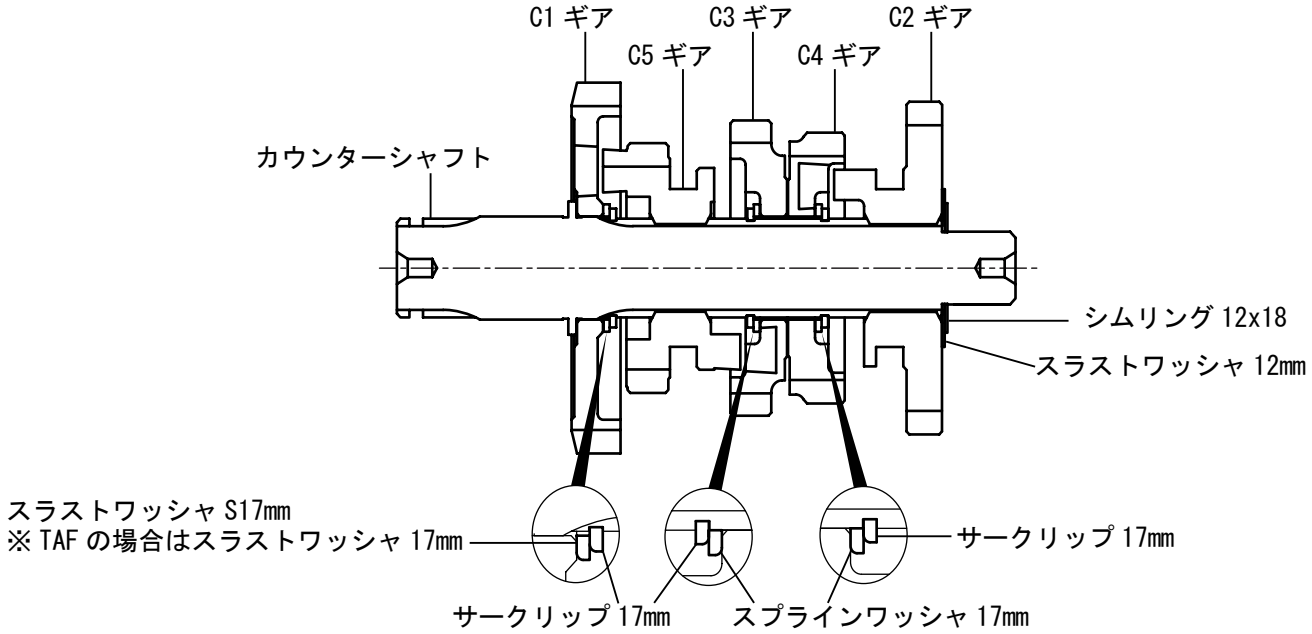

●トランスミッション組み付け

6速トランスミッション湿式

○専用のメインシャフト、カウンターシャフトに各ギアを組みサークリップで固定する。

○各ギアにエンジンオイル、又はモリブデン溶液を塗布し、組み立てる。

○スラストワッシャは荷重の掛かる方にRの方向を向ける。

・メインシャフト　湿式クラッチ

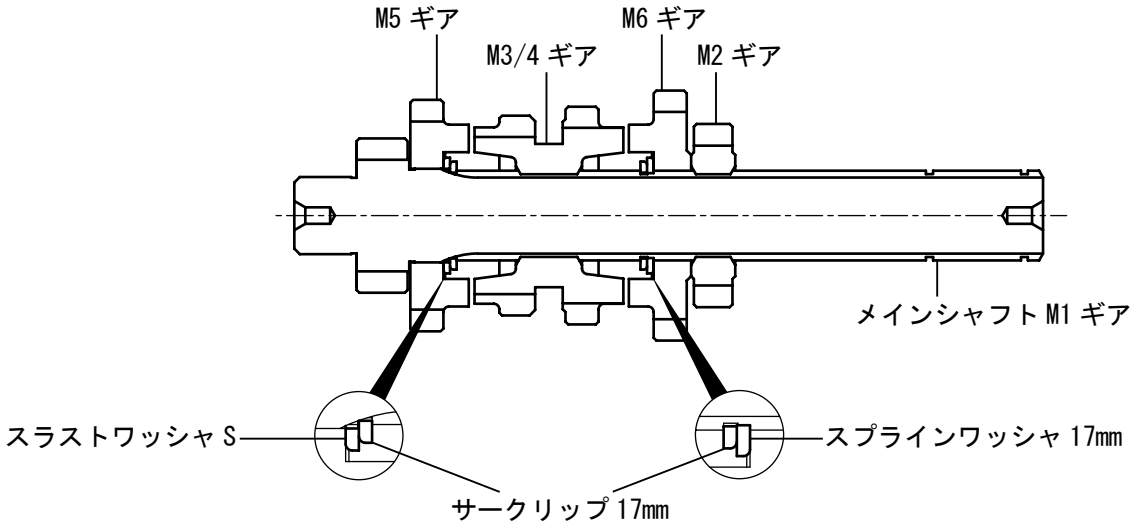

・カウンターシャフト

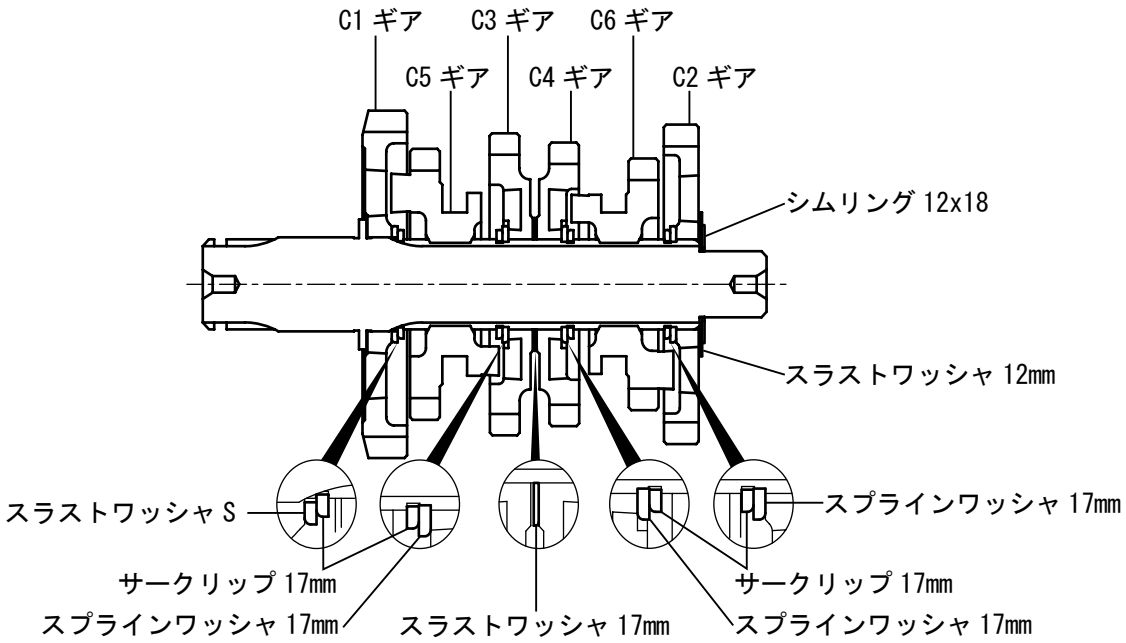

●トランスミッション組み付け

6速トランスミッション乾式

○専用のメインシャフト、カウンターシャフトに各ギアを組みサークリップで固定する。

○各ギアにエンジンオイル、又はモリブデン溶液を塗布し、組み立てる。

○スラストワッシャは荷重の掛かる方にRの方向を向ける。

・メインシャフト　乾式クラッチ

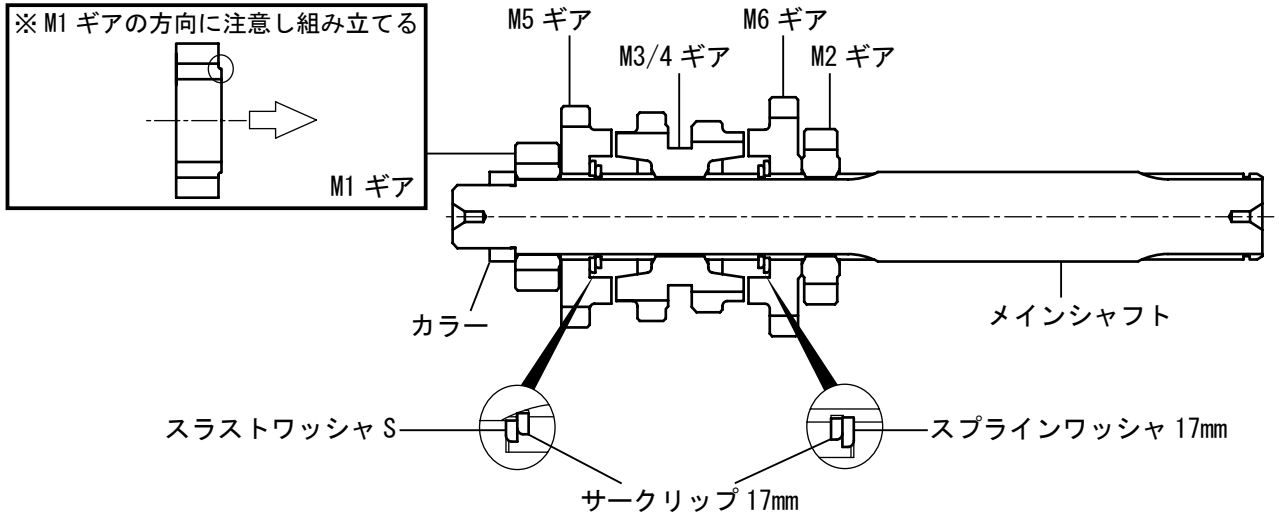

・カウンターシャフト

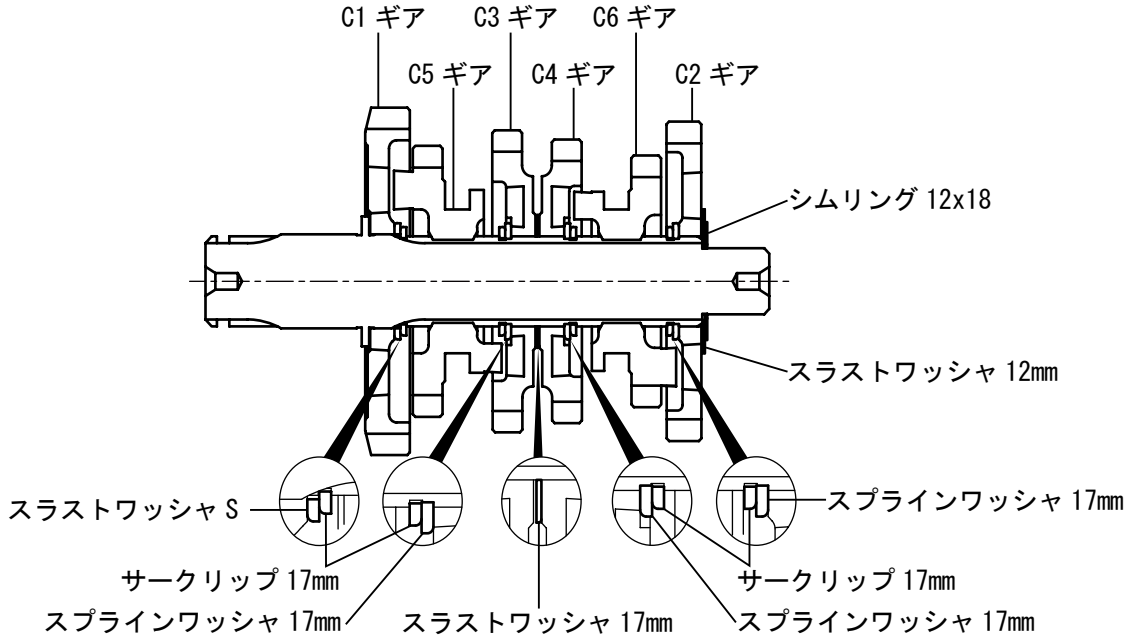

取付け要領

●トランスミッションとクランクケースの組立

○各ギアにエンジンオイルを塗布する。
○各ギアを組み込んだメインシャフト、カウンターシャフトをセットし、シフトフォークを各ギアのシフターギア溝に合わせ、シフトドラムをトランスミッションにセットする。

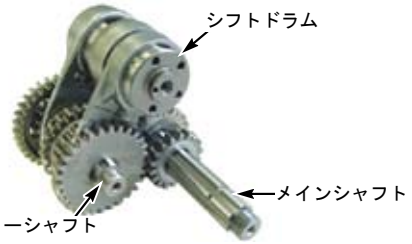

○ミッションがニュートラル状態（ギアのドッグ部が噛み合っていない状態）で、クランクケースに組み付ける。

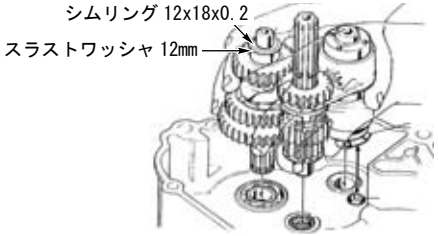

○キックスタータースピンドルに使用するトランスミッションのキックスターターピニオンをセレーション側に向け取り付け、スラストワッシャを取り付ける。

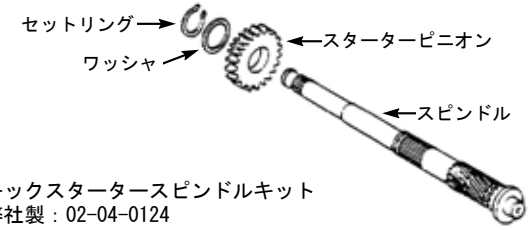

☆キックスタータースピンドルキット
弊社製：02-04-0124

○キックスタータースピンドルにドライブラチェットを取り付け、セットリングで固定する。

○キックスタータースピンドルをL. クランクケースに取り付け、ワッシャを取り付ける。

○L. クランクケース合わせ面をきれいに脱脂し、ノックピンを取り付ける。

○L. クランクケースに新品のガスケットを取り付ける。

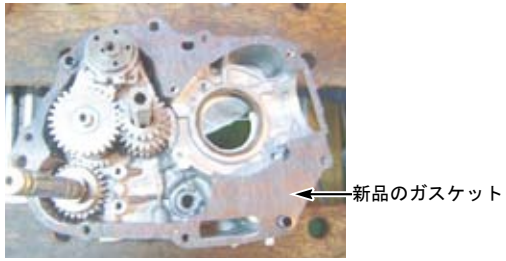

○クランクシャフトを取り付け（2点支持の場合）L. クランクケースにR. クランクケースを合わせ取り付ける。

○クランクケースにキット内の各スクリューを取り付け、対角に2～3回に分けて規定トルクまで締め付ける。
∴6x70スクリュー取り付け部は、キット内のシーリングワッシャA 6mmを使用し取り付ける。

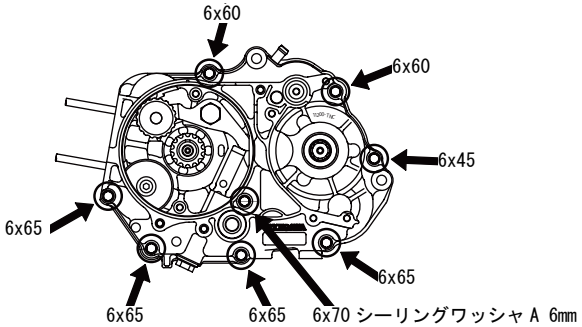

注意
必ず規定トルクを守る事。
各スクリュー　トルク：10N・m(1.0kgf・m)

○シフトドラムにワッシャとボルトを取り付け、規定トルクで締め付ける。
○ラバープラグを取り付ける。

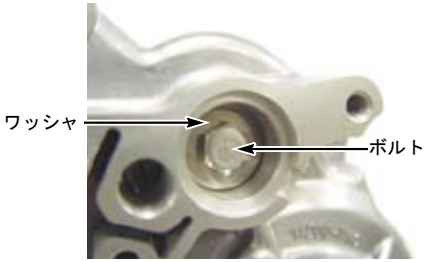

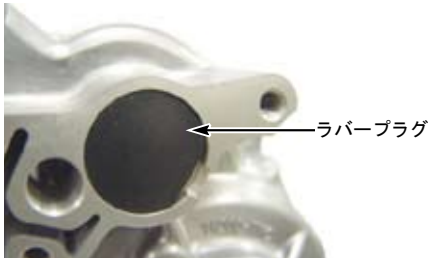

注意
必ず規定トルクを守る事。
ボルト　トルク：10N・m(1.0kgf・m)

取付け要領

○ニュートラルスイッチコンタクトを差し込み、プレートとボルトで取り付ける。

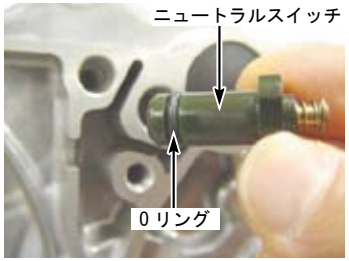

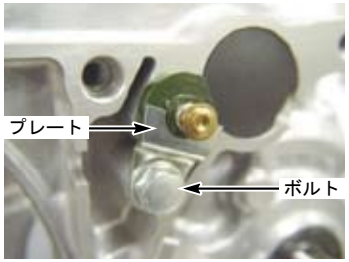

○スピンドルにスタータースプリング、スプリングリテーナーをセットし、リテーナーをクランクケースのストッパー部に合わせ、スタータースプリングをクランクケースに引っ掛けセットする。

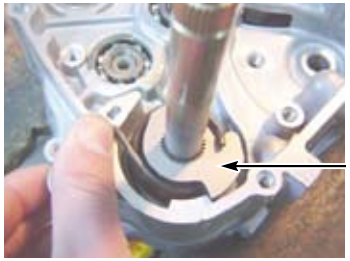

○エキスターナルサークリップをスピンドルに取り付ける。

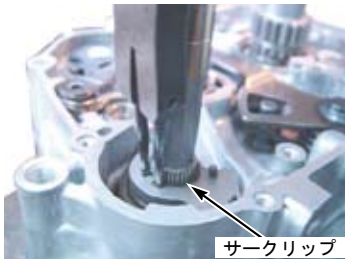

○6速トランスミッションを取り付けの場合は、ギアシフトアームの先端部を原寸大の型枠に合わせて削る。

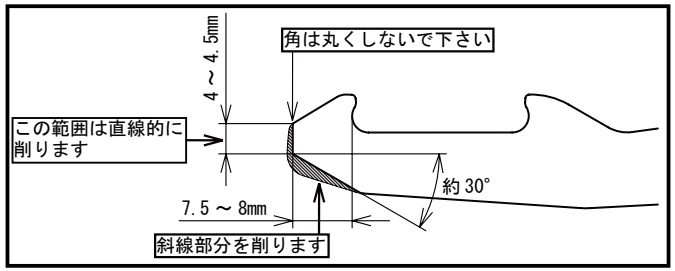

☆ギアシフトアーム COMP. 純正品：24610-065-921

○ギアシフトアームに各部品を取り付ける。

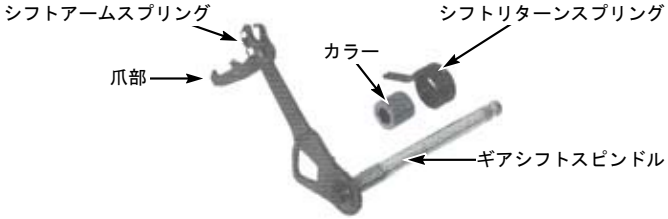

☆カラー 12.2mm　純正品：24639-035-000
☆ギアシフトリターンスプリング　純正品：24651-035-000

○ギアシフトアームをクランクケースにセットする。

○シフトドラムに2種類のドラムピンをセットする。

4速クロス

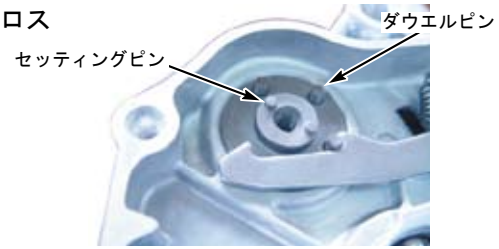

・5速/6速クロスミッションの場合、ダウエルピンの方向にご注意下さい。テーパー部をシフトドラム側に向けて差し込んで下さい。

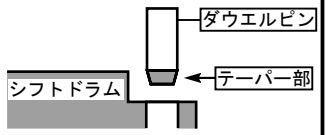

5速クロス
∴セッティングピン
1本仕様

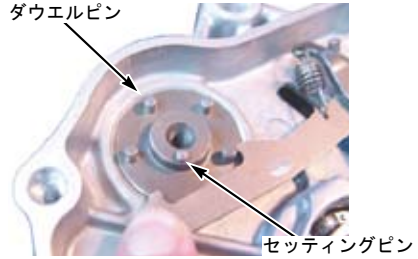

5速クロス
∴セッティングピン
2本仕様

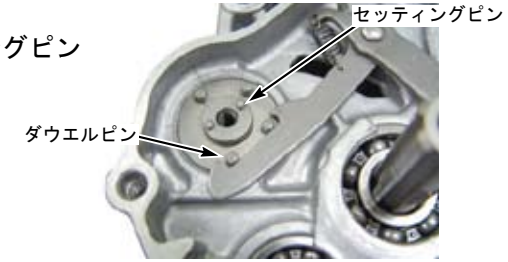

6速クロス

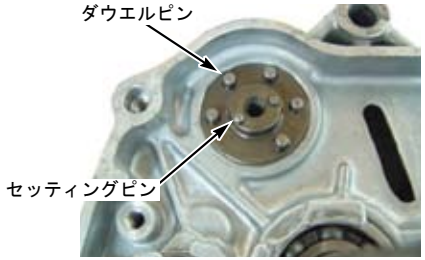

○付属のシフトドラムサイドプレートをドラムピンに取り付ける。

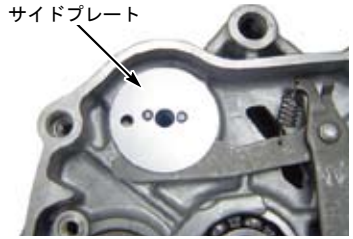

取付け要領

・ストッパープレートの穴にドラムピンを合わせ、ノックボルトに少量のネジロック剤を塗布しノックボルトを規定トルクで締め付ける。

注意 必ず規定トルクを守る事。
ノックボルト　トルク：16N・m(1.6kgf・m)

4 速クロス

・ストッパープレートのセンターが凹側を外側に向け取り付ける。

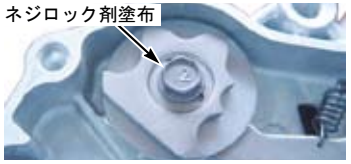

5 速クロス

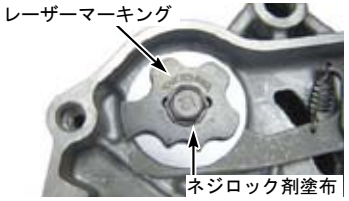

6 速クロス

・ストッパープレートのセンターが凸側を外側に向け取り付ける。

○シフトドラムストッパースプリング、シフトドラムストッパーをクランクケースに取り付け、規定トルクで締め付ける。

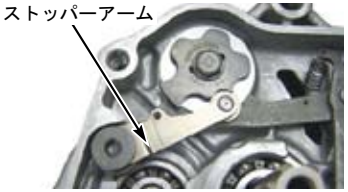

注意 必ず規定トルクを守る事。
ストッパーアーム　トルク：10N・m(1.0kgf・m)

∴各ギアの入り具合を確認する。

○メインシャフトを回転させながら、ストッパープレートのノックボルトをレンチ等で回転させギアの入りを確認する。

∴メインシャフト、カウンターシャフトにスラスト方向の遊びが有る事を確認する事。シフトドラムは、無理に回さない事。

●オイルポンプの組み付け

○キット内のオイルポンプドライブギアをＶ溝を外側に向けてＲ側クランクシャフトに取り付ける。

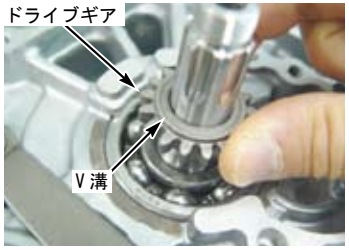

○使用するクラッチキットのプライマリードライブギアを取り付ける。

○コニカルスプリングワッシャをセットし、ロックナットを取り付ける。

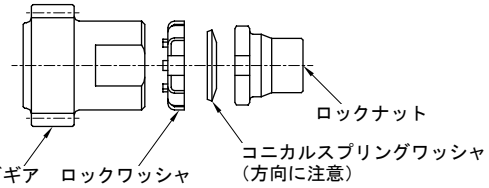

∴コニカルスプリングワッシャは方向に注意してセットする。

○コネクティングロッドにコンロッドストッパー（専用工具）をセットする。

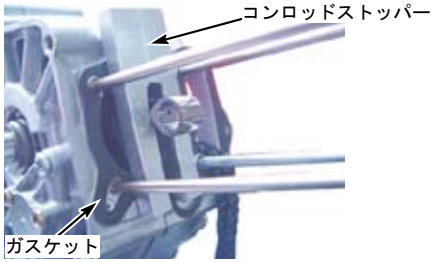

☆コンロッドストッパー　弊社製：08-02-0040

○ロックナットレンチ（専用工具）を使用して、ロックナットを規定トルクで締め付ける。

注意 必ず規定トルクを守る事。
ロックナット　トルク：41N・m(4.0kgf・m)

○ロックワッシャの爪をロックナットの凹に密着させる。

注意 爪とロックナットの凹が合わない場合、締め付け側に回転させ爪に密着させる事。

○R. クランクケースにキット内のノックピン 8x12 をセットする。

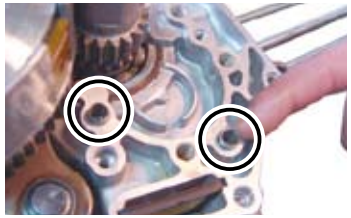

○キット内のオイルポンプをクランクケースに取り付け、キット内のフランジボルト 6x30 1 本とフランジボルト 6x40 2 本を各位置にセットし、規定トルクで締め付ける。

注意 必ず規定トルクを守る事。
フランジボルト　トルク：8N・m(0.8kgf・m)

取付け要領

●クラッチの取り付け

○使用するクラッチキットの取り付け要領を参照し、クラッチを取り付け R.クランクケースカバーを取り付ける。
※R. クランクカバーは弊社製品であってもポンプと干渉する為、現行品以外は取り付け出来ないので注意する事。

●シリンダーの取り付け

○使用する排気量に合わせたリンク数のカムチェーンをクランクケースに取り付ける。

☆ 88cc/100cc SCUT/106cc/106cc SCUT 弊社製 :01-14-0002（82L）
☆ 124cc/125cc SCUT 弊社製 :01-14-0003（84L）
☆ 138cc SCUT 弊社製 :01-14-0006（86L）

○使用するシリンダーキットの取り付け要領を参照し、シリンダーを取り付ける。
※シール性向上のためシリンダーを組み込む際に、シリンダー取り付け面のケース合わせ部周辺（下図斜線部）に適量の液体パッキン（スリーボンド 1215、1207B 又は相当品）を塗布する。
シリンダーガスケットをセットし、はみ出した分を拭き取る（特にスリーブホール部）。

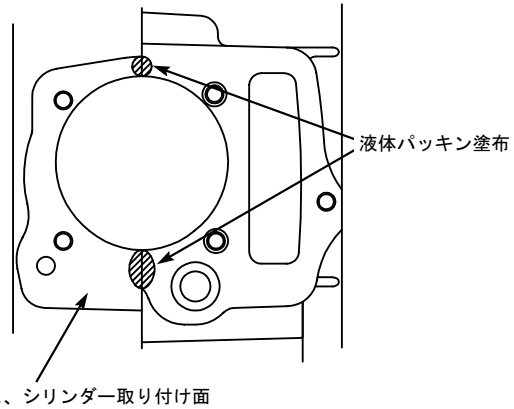

●シリンダーヘッドの取り付け

○シリンダーヘッドキットの取り付け要領を参照し、シリンダーヘッドを取り付ける。

●点火系の取り付け

○ O リングを 2 ヶ所に取り付ける。

○ジェネレータープレートを取り付け、フラットヘッドスクリューを締め付ける

○グロメットを L. クランクケースに取り付け、ニュートラルスイッチの配線を接続する。

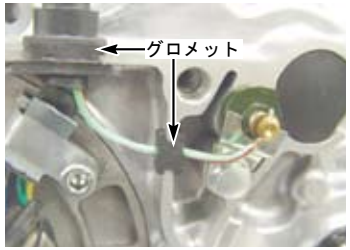

◎ノーマル以外のマグネットキットをご使用の場合は、使用するマグネットキットの取り付け要領を守り、マグネットを取り付ける。

○クランクシャフトに、ウッドラフキーを取り付ける。
○クランクシャフトとフライホイールのテーパー面をよく脱脂し、フライホイールを取り付け、ワッシャ、フランジナットを使用するクランクシャフトキットの指示に従い、規定トルクで締め付ける。

注意 使用するクランクシャフトの指示に従う事。

●ジェネレーターカバーの組み付け

○ジェネレーターカバーを L. クランクケースに取り付ける際は、下図の示す箇所のボルトをキット内の 6x45 のスクリューに変更し、各スクリューを規定トルクで締め付ける。

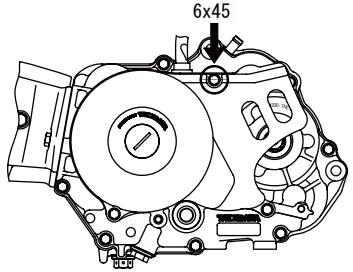

注意 必ず使用するジェネレーターカバーの指示に従う事。

●エンジンオイルの注入

○新品のシーリングワッシャを取り付けたドレンボルトをクランクケースに取り付け、使用するクラッチキットに記載されている規定量のエンジンオイルを注入する。

注意 ドレンボルトを変更されている場合は、そのドレンボルトの取扱説明書に従う事。

※回転数 9500rpm 以上を連続使用する様な状況では 100cc のオイル量の追加を推奨します。
○フィラーキャップを取り付ける。

◎この取扱説明書は弊社ホームページに PDF データーでアップしております。
印刷では表記が読みにくい等ございましたら弊社ホームページにてダウンロードしご確認下さい。