Super head+R Comboキット １３８ｃｃ

商品番号　　：０１－０５－０１４７
適応車種およびフレーム番号
ＫＬＸ１１０：ＬＸ１１０Ａ－０００００１～
ＬＸ１１０Ａ－Ａ０８１３３～

・このたびは、TAKEGAWA 商品をお買い上げ頂きましてありがとうございます。使用の際には下記事項を遵守頂きますようお願いいたします。
・この商品は、ＫＬＸ１１０用スーパーヘッド＋Ｒ／ボアアップ（５９×５０.６　１３８.３ｃｃ）にＶＭ２６キャブレターをセットしたキットです。
ご使用に付きましては、各キット内容をお確かめ、各キットの明記事項を遵守頂きます様お願い致します。万一お気付きの点がございましたら、お買い上げ頂いた販売店にご相談下さい。

～キット内容～

０１－０３－０１１２
スーパーヘッド＋Ｒキット

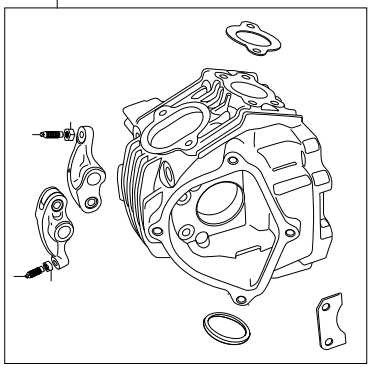

ＱＴＹ：１

０１－０８－０１１９
カムシャフトＳ－１５Ｄ

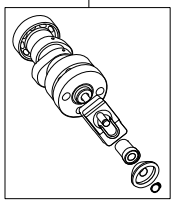

ＱＴＹ：１

ＮＧＫ－ＣＲ８ＨＳＡ
スパークプラグ

ＱＴＹ：１

０１－０４－０１０５
シリンダーキット１３８ｃｃシリンダー

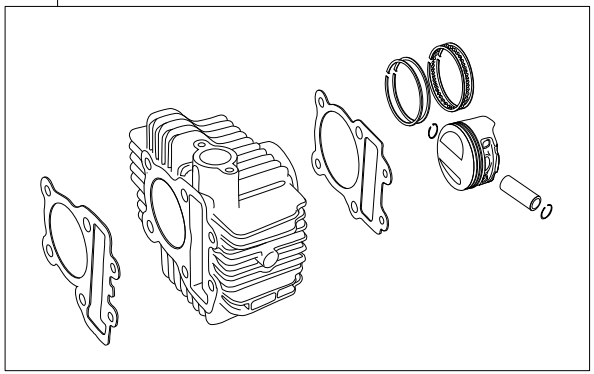

ＱＴＹ：１

０３－０５－３２９３
ＶＭ２６キャブレターキット

ＱＴＹ：１

００－０１－００５８
ジェネレーターカバーガスケット

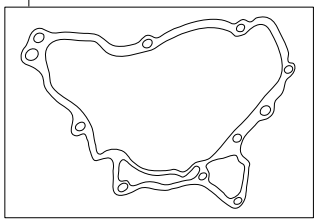

ＱＴＹ：１

☆ご使用前に必ずお読み下さい☆

◎このキットはクローズド競技用として開発した商品ですので、一般公道では使用出来ません。
◎取扱説明書に書かれている指示を無視した使用により事故や損害が発生した場合、当社は賠償の責を一切負いかねます。
◎この製品は、上記適応車種、フレーム番号の車両専用品です。他の車両には取り付け出来ませんのでご注意下さい。
◎性能アップ、デザイン変更、コストアップ等で商品および価格は予告無く変更されます。あらかじめご了承下さい。
◎クレームについては、材料および加工に欠陥があると認められた商品に対してのみ、お買い上げ後１ヶ月以内を限度として、修理又は交換させて頂きます。但し、正しい取り付けや、使用方法など守られていない場合は、この限りではありません。修理又は交換等にかかる一切の費用は対象となりません。

株式会社 SPECIAL PARTS 武川
〒５８４－００６９　大阪府富田林市錦織東三丁目５番１６号
TEL ０７２１－２５－１３５７　FAX ０７２１－２４－５０５９　URL http://www.takegawa.co.jp
お問い合わせ専用ダイヤル　０７２１－２５－８８５７

Nov./14/ 08