ストロークアップクランクシャフトキット　取扱説明書

製品番号	01-10-0131

適応車種		
	Monkey(FI)	(AB27-1900001 ～)
	スーパーカブ50(FI)	(AA01-1700001 ～)
	リトルカブ(FI)	(AA01-4000001 ～)

この度は、弊社製品をお買い上げ頂きまして有り難うございます。
使用の際には下記事項を遵守頂きますようお願い致します。取り付け前には、必ずキット内容をお確かめ下さい。
万一お気付きの点がございましたら、お買い上げ頂いた販売店にご相談下さい。

◎イラスト、写真などの記載内容が本パーツと異なる場合がありますので、予めご了承下さい。

⚠ 急発進・急加速についてのご注意 ⚠

空ぶかし、急加速、急激なエンジンブレーキはエンジンに高負荷がかかります。最悪の場合はクランクシャフトが破損し、エンジンを壊してしまう恐れがありますのでご注意下さい。

☆ご使用前に必ずお読み下さい☆

◎当製品は、弊社製 R ステージ　シリンダーヘッドボアストロークアップ専用のクランクシャフトキットです。当製品単体ではご使用出来ません。
◎当製品は、上記適応車種の車両専用品です。他の車両には取り付け出来ませんのでご注意下さい。
◎燃料は必ずハイオクタン価ガソリンをご使用下さい。また、燃料タンクのガソリンにも注意して下さい。レギュラーガソリンが残っている場合はハイオクタン価ガソリンと入れ替えて下さい。
◎取扱説明書に書かれている指示を無視した使用により事故や損害が発生した場合、弊社は賠償の責を一切負いかねます。
◎当製品を取り付け使用し、弊社製品以外の部品に不具合が発生しても弊社製品以外の部品の保証は、どの様な事柄でも一切負いかねます。
◎当製品を加工等された場合は、保証の対象にはなりません。
◎製品には、エッジや突起がある場合があります。必ず作業手袋を着用し作業を行って下さい。
（説明書内で作業手袋未着用の写真がある場合でも、作業時は作業手袋等を着用して下さい。）
◎レース等でご使用の場合は、いかなる場合もクレームは一切お受け出来ません。ご了承下さい。
◎当製品の取り付けにはエンジン脱着、クランクケース分割等の作業が必要になります。上記適応車種の純正サービスマニュアルを準備し、取付け要領に従って十分注意して作業を行って下さい。尚、この取扱説明書や純正サービスマニュアルは基本的な技能や知識を持った方を対象としております。取り付け等の経験の無い方、工具等の準備が不十分な方は、技術的信用のある専門店へご依頼される事をお勧め致します。
◎ボルト、ナット、ノックピン、パッキン類の一部は再使用しますが、摩耗や損傷が激しいものは再使用せず必ず新品の物をご使用下さい。
◎他社製品との組み合わせのお問い合わせはご遠慮下さい。
◎当製品を取り付けると出力アップに伴い発熱量も増加します。長時間の高負荷走行にはオイルクーラーキットの装着をお勧め致します。
圧縮圧力が高いため、スリッパークラッチはキック始動時にクラッチに滑りが生じて始動しにくくなりますので推奨外とします。
◎点火系は弊社製もしくはノーマルのみ適合とします。
◎外部のオイルフィルターを装着して下さい。
◎エンジンオイルは API SF 級以上で、SAE 10W-40 / 15W-50 程度の物をご使用下さい。
◎スプロケットは出力、仕様に応じた物に変更して下さい。
◎ FI コン PLUS をご使用の場合、使用回転数の上限は 12000rpm です。エンジン回転計を取り付け、必ず限界回転数以下でご使用下さい。
◎ FI コン TYPE-e をご使用の場合、使用回転数の上限は 10500rpm です。
◎必ず慣らし運転を行って下さい。

～特　徴～

○ R ステージシリンダーヘッドとシリンダーキット (01-04-7005) との組み合わせにより、ボアφ 52mm、ストローク 50mm、排気量 106cc、圧縮比 12.0:1 になり、絶大な効果を発揮します。
○クランクシャフトは大幅なバランスカットによって軽量に仕上がっており、振動低減、ピックアップの向上を図っています。ジャーナルベアリングに特殊サイズを使用する事でシャフト径をノーマルのφ 20mm からφ 22mm にサイズアップし、強化しています。

⚠ 注意　この表示を無視した取り扱いをすると、人が傷害を負う可能性が想定される内容及び物的損害が想定される内容を示しています。

■このパーツはクローズド競技用として開発した製品ですので、一般公道では使用しないで下さい。一般公道で使用する場合は、必ず道路運送車両法の保安基準を充たし、遵法運転を心掛けて下さい。（道路運送車両法の保安基準を充たさない車両で公道を走行すると、違反となり運転者が罰せられます。）
■作業を行う際は、必ず冷間時（エンジン及びマフラーが冷えている時）に行って下さい。（火傷の原因となります。）
■作業を行う際は、その作業に適した工具を用意して行って下さい。（部品の破損、ケガの原因となります。）
■規定トルクは、必ずトルクレンチを使用し、確実に作業を行って下さい。（ボルト及びナットの破損、脱落の原因となります。）
■製品及びフレームには、エッジや突起がある場合があります。作業時は、作業手袋等を着用し手を保護して作業を行って下さい。（ケガの原因となります。）
■走行前は、必ず各部を点検し、ネジ部等の緩みが無いかを確認し緩みが有れば規定トルクで確実に増し締めを行って下さい。（部品の脱落の原因となります。）
※シリンダーヘッドは、必ず指定トルクで増し締めを行って下さい。
■ガスケット、パッキン類は、必ず新品部品を使用して下さい。また、再使用する部品については、よく点検し摩耗や損傷がある場合は、必ず新品部品と交換して下さい。

⚠ 警告　この表示を無視した取り扱いをすると人が死亡、重傷を負う可能性が想定される内容を示しています。

■エンジンを始動させての点検は、必ず換気の良い場所で行って下さい。密閉した様な場所では、エンジンを始動させないで下さい。
（一酸化炭素中毒になる恐れがあります。）
■走行中、異常が発生した場合は、直ちに車両を安全な場所に停止させ、走行を中止して下さい。（事故につながる恐れがあります。）
■作業を行う際は、水平な場所で車両を確実に安定させ、安全に作業を行って下さい。（作業中に車両が倒れてケガをする恐れがあります。）
■点検、整備は、取扱説明書又は、サービスマニュアル等の点検方法、要領を守り、正しく行って下さい。（不適当な点検整備は、事故につながる恐れがあります。）
■点検、整備等を行った際、損傷部品が見つかれば、その部品を再使用する事は避け損傷部品の交換を行って下さい。
（事故につながる恐れがあります。）
■ガソリンは、非常に引火しやすい為、一切の火気を避け燃えやすい物が回りに無い事を確認して下さい。又、気化したガソリンの滞留は、爆発等の危険性がある為、通気の良い場所で作業を行って下さい。

◎性能アップ、デザイン変更、コストアップ等で製品及び価格は予告無く変更されます。予めご了承下さい。
◎クレームについては、材料及び加工に欠陥があると認められた製品に対してのみ、お買い上げ後１ヶ月以内を限度として、修理又は交換させて頂きます。
但し、正しい取り付けや、使用方法など守られていない場合は、この限りではありません。修理又は交換等にかかる一切の費用は対象となりません。
なお、レース等でご使用の場合はいかなる場合もクレームは一切お受け致しません。予めご了承下さい。
◎この取扱説明書は、当製品を破棄されるまで保管下さいます様お願い致します。

株式会社 スペシャルパーツ 武川
〒584-0069 大阪府富田林市錦織東 3-5-16
TEL:0721-25-1357 FAX:0721-24-5059 URL http://www.takegawa.co.jp

モンキー（FI）

●別途必要部品

R ステージ シリンダーヘッドキット	01-03-7011
CR8HSA 相当のスパークプラグ	――――
カムシャフト	01-08-0127
シリンダーキット	01-04-7005
クランクシャフトサポートプレート	01-10-0130
FI コン PLUS	05-04-0046 ※ 05-04-0017 はそのままでは使用出来ませんが、プログラムの書き換え（有償）により対応する事が出来ます。
エアフィルター	03-01-1106 ※ノーマルスロットルボディ使用時
エキゾーストマフラー	弊社エキゾーストマフラー各種
クラッチ	弊社スペシャルクラッチキットまたは乾式クラッチキット各種 ※スリッパークラッチはキック始動時にクラッチに滑りが生じて始動しにくくなりますので推奨外とします。

●推奨部品

ビッグスロットルキット	03-05-0111
オイルポンプ	弊社スーパーオイルポンプキット各種
オイルクーラー	弊社オイルクーラーキット各種
ファイナルスプロケット	弊社ドライブスプロケット及びドリブンスプロケット各種

スーパーカブ 50(FI)/リトルカブ（FI）

●別途必要部品

R ステージ シリンダーヘッドキット	01-03-7008
CR8HSA 相当のスパークプラグ	――――
カムシャフト	01-08-0127
シリンダーキット	01-04-7005
FI コン TYPE-e	05-04-0128
エアフィルター	03-01-1107 ※ Big スロットル／ノーマルスロットル使用可能。
エキゾーストマフラー	弊社エキゾーストマフラー各種
クラッチ	弊社製遠心強化クラッチ
4 速ミッション車用リミッターリリース	07-02-0013 ※ 4 速車に限る

●推奨部品

ビッグスロットルキット	03-05-0153
オイルポンプ	01-16-0059/01-16-0058
オイルクーラー	――――
ファイナルスプロケット	弊社ドライブスプロケット及びドリブンスプロケット

詳しくは、弊社パーツカタログ又はホームページをご観覧下さい。

●使用燃料について

燃料タンクにレギュラーガソリンが残っている場合は必ずハイオクタン価ガソリンと入れ替えて下さい。

●その他

油温管理に温度計の使用をお薦めします。

●使用エンジンオイルについて

エンジンオイルについては、推奨エンジンオイルをご使用下さい。
推奨：ホンダ純正ウルトラ U（4 サイクル二輪車用）SAE10W-30 を基準に外気温及び使用用途にて粘度を選択。
相当品を使用する場合、次の条件を満たしている物をご使用下さい。
・API 分類 SF、SG 又は、SG 級以上の相当品
・JASO 規格：MA
・SAE 規格　：外気温に応じて適した粘度のオイルを使用して下さい。
オイル吸入要領ページの表を参照。

注）エンジンオイルは、推奨エンジンオイルをご使用下さい。エンジンオイルの種類によっては、添加剤等が含まれている物が存在し、その様なエンジンオイルを使用した場合、エンジンに悪影響を与えるだけではなく最悪の場合、部品破損によりエンジンを破損させる可能性があります。

●使用回転数

使用回転数の上限は 12000rpm です。12000rpm 以上で使用されるとエンジンに悪影響を与えるだけでなく、最悪の場合はエンジンが破損します。12000rpm 以下にてご使用下さい。
※ FI コン TYPE-e の場合、使用回転数の上限は 10500rpm でご使用下さい。

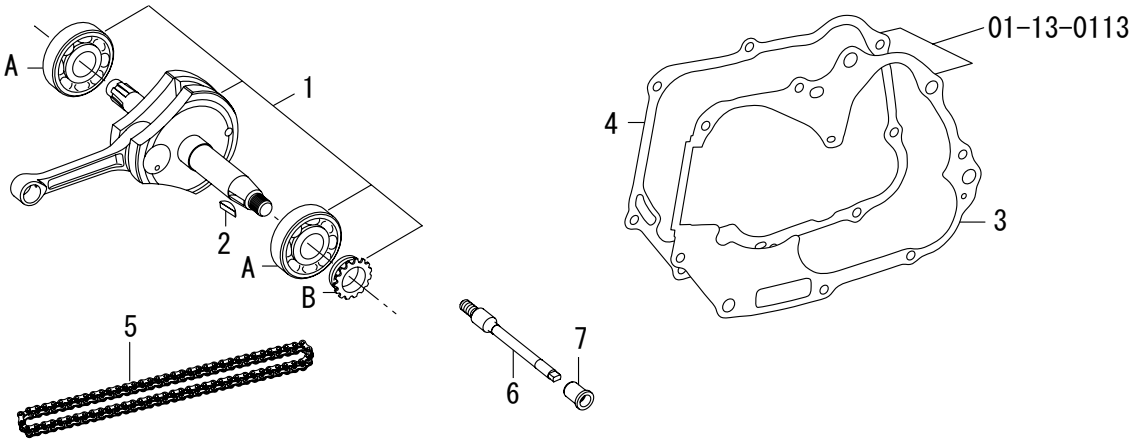

番号	部　品　名	個数	リペア品番
1	クランクシャフト COMP.	1	01-10-0133
2	ウッドラフキー	1	00-01-0011
3	クランクケースガスケット	1	00-01-0100
4	R. クランクケースガスケット	1	00-01-0095
5	強化カムチェーン (82L)	1	01-14-0002
6	カムチェーンガイドスプロケットスピンドル	1	00-01-1073
7	オイルポンプピボット	1	00-01-1074

記号	部　品　名	個数	リペア品番
A	ラジアルボールベアリング	2	00-01-0210
B	タイミングスプロケット	1	00-01-0294

※リペアパーツは必ずリペア品番にてご発注下さい。品番発注でない場合、受注出来ない場合もあります。予めご了承下さい。
　尚、単品出荷出来ない部品もありますので、その場合はセット品番にてご注文下さいます様お願い致します。
※リペアパーツはキット内容と若干、形状等異なる場合があります。使用につきましては問題ございません。予めご了承下さい。

■取り付け要領　※細部の取り付け方法や規定トルクにつきましては、純正サービスマニュアルを参照して下さい。

●エンジン取り外し、分解

・サービスマニュアルを参照し、エンジンを車両から降ろす。
・サービスマニュアルを参照してシリンダーヘッド、シリンダー、ピストン、フライホイール、ステータープレート、クラッチ部品、オイルポンプを取り外しクランクケースを分解する。

・キックスタータースピンドル、トランスミッション、ノーマルクランクシャフトを取り外す。

・L. クランクケースから、カムチェーンテンショナーアーム、プッシュロッドを取り外す。

・カムチェーンガイドスプロケットを取り外し、カムチェーンガイドスプロケットスピンドルを取り外す。

・オイルポンプを同時装着する際、その取説に従い、R. クランクケースのオリフィス径を拡大加工する。

・クランクケースの個体差により、シリンダースリーブとクランクケースが干渉する可能性があるため、干渉を確認、修正する。
使用済等のクランクケースガスケットを使用してクランクケースを組み立て、ノックピン2個を使用してシリンダーをクランクケースに取り付け、干渉を確認する。
※干渉したまま使用するとエンジントラブルの原因になるので必ず確認する事。
・L. 及び、R. クランクケースの合わせ面や、R. クランクケースカバー合わせ面に残ったガスケットをきれいに取り除く。
・クランクケースや再使用する部品を洗浄し、点検を行う。

●キットの取り付け

・L. クランクケースに、付属のカムチェーンガイドスプロケットスピンドルをセットし、カムチェーンガイドスプロケットを図に記す方向に取り付ける。

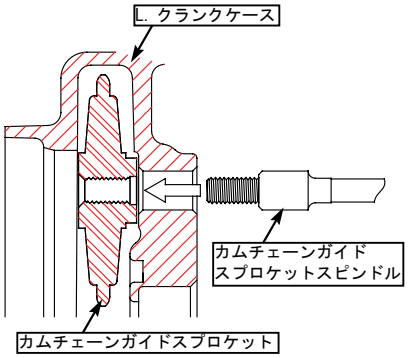

・トランスミッションやキックスタータースピンドルをその取説に従い、もしくはサービスマニュアルに従い、L. クランクケースに取り付ける。

・付属のクランクシャフトの大端部とベアリング部にエンジンオイルを塗布し、L. クランクケースに取り付ける。

・クランクケースの合わせ面を脱脂し、ノックピン2個と付属のクランクケースガスケットを取り付ける。

・クランクケースを合わせて、クランクケースボルトを取り付け、各ボルトを対角に、数回に分けて規定トルクにて締め付ける。

⚠ 注意：必ず規定トルクを守る事。
ボルト
トルク：10N・m（1.0kgf・m）

SPECIAL PARTS TAKEGAWA

■取り付け要領　※細部の取り付け方法や規定トルクにつきましては、純正サービスマニュアルを参照して下さい。

・シリンダースリーブホールとシリンダー取り付け面にはみ出したクランクケースガスケットをカッターナイフ等で切り取り、平らに仕上げる。

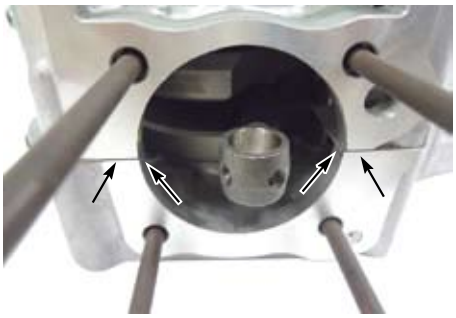

・付属のオイルポンプピボットをクランクケースに取り付ける。
使用するオイルポンプをその取説に従い、もしくはサービスマニュアルに従い、取り付ける。
オイルフィルタースクリーンを取り付ける。

・使用するトランスミッションの取説、もしくはサービスマニュアルに従い、シフトスピンドル等の部品を取り付ける。
キックスタータースピンドル周辺部品を取り付ける。

・使用するクラッチをその取説に従い、付属のR. クランクケースカバーガスケットを使用して取り付ける。

・テンショナーローラーアームをピボットボルトで取り付け、テンショナーローラーと付属のカムチェーンを取り付ける。

⚠ 注意：必ず規定トルクを守る事。
ピボットボルト
トルク：16N・m（1.6kgf・m）

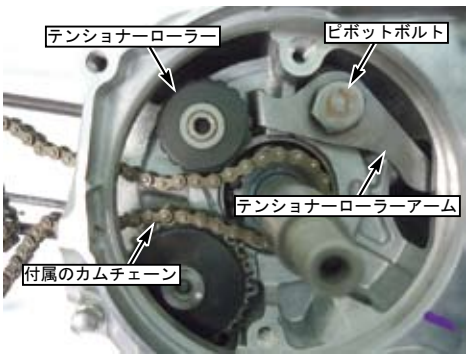

・プッシュロッド／ラバー、スプリングを差し込み、シーリングワッシャ／シーリングボルトを取り付ける。
※スプリングはテーパー側をプッシュロッドに向け、差し込む事。

⚠ 注意：必ず規定トルクを守る事。
シーリングボルト
トルク：22N・m（2.2kgf・m）

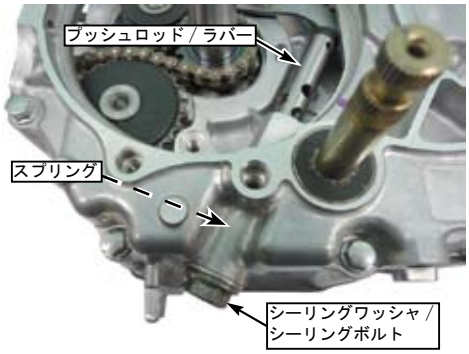

・別売りの弊社製クランクシャフトサポートプレートをその取説に従い、クランクケースに取り付ける。
（セル付き車は除く）

・クランクシャフトのテーパー部を脱脂し、付属のウッドラフキーを取り付ける。

・フライホイールを取り付け、ワッシャ、ナットを取り付けて規定トルクにて締め付ける。

⚠ 注意：必ず規定トルクを守る事。
トルク：40N・m（4.1kgf・m）

・ニュートラルスイッチを取り付け、ボルトを取り付ける。

⚠ 注意：必ず規定トルクを守る事。
トルク：10N・m（1.0kgf・m）

・ピストン、シリンダー、R. ステージシリンダーヘッド、カムシャフトをその取説に従い、取り付ける。

●エンジン搭載

・サービスマニュアルを参照し、エンジンを車両に搭載する。ケーブルや配線、ホース等を接続する。ドライブスプロケット、カムチェーンを取り付け、L. クランクケースカバーを取り付ける。
・使用するスロットル／マニホールドを、その取説に従い、もしくはサービスマニュアルに従い取り付ける。
・エキゾーストマフラーをその取説に従い取り付ける。
・専用の FI コン PLUS 又は FI コン TYPE-e の取説に従い、取り付ける。

◎この取扱説明書は弊社ホームページに PDF データーでアップしております。
印刷では表記が読みにくい等ございましたら弊社ホームページにてダウンロードしご確認下さい。

SPECIAL PARTS TAKEGAWA

クランクシャフト整備諸元表

項目	標準	使用限度	備考
コンロッド小端部の内径	13.016 ～ 13.034mm	13.10mm	交換
コンロッド小端部とピンとの隙間	0.025 ～ 0.034mm	0.047mm	交換
コンロッド大端部のガタ　サイドクリアランス		0.60mm	交換
縦／横		0.05mm	交換
ジャーナルベアリングの遊び　軸方向		0.10mm	交換
軸受方向		0.05mm	交換
クランクシャフトの振れ	0.03mm	0.10mm	交換

○クランクシャフトの点検
・クランクシャフトのフライホイール取り付け面の損傷を確認する。
損傷がある場合、フライホイールとクランクシャフトを交換する。

・コンロッド小端部の内径を測定する。
13.10mm 以上交換

・コンロッド大端部サイドクリアランスを測定する。
0.60mm 以上交換

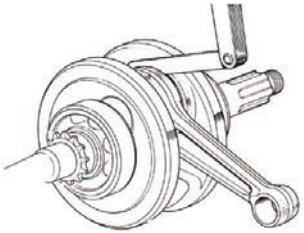

・コンロッド大端部軸直角 2 方向のガタを測定する。
0.05mm 以上交換

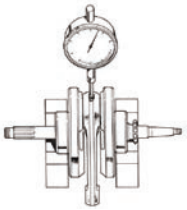

・クランクシャフトのジャーナルベアリングのガタを測定する。
軸方向　　：0.10mm 以上交換
軸受け方向：0.05mm 以上交換

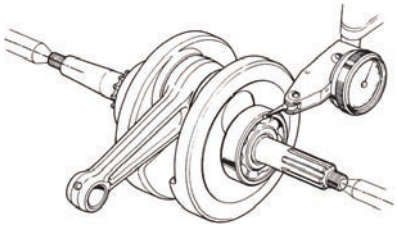
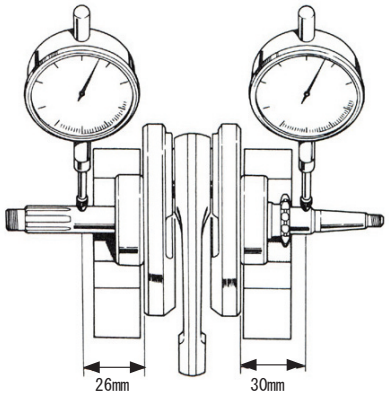
・クランクシャフトの振れを測定する。
0.10mm 以上交換