SS 5速クロスミッションキット　取扱説明書

（遠心クラッチ車両用）

製品番号	02-04-0231 （スーパーストリート） 02-04-0232 （S-Touring）

適応車種及び フレーム番号		
	モンキー	(Z50J-1000001 ～ 1510400)
	DAX50	(ST50-1000001 ～ 3037670) (AB26-1000001 ～)

この度は、弊社製品をお買い上げ頂きまして有り難うございます。
使用の際には下記事項を遵守頂きますようお願い致します。取り付け前には、必ずキット内容をお確かめ下さい。
万一お気付きの点がございましたら、お買い上げ頂いた販売店にご相談下さい。

◎イラスト、写真などの記載内容が本パーツと異なる場合がありますので、予めご了承下さい。

☆ご使用前に必ずお読み下さい☆

◎取扱説明書に書かれている指示を無視した使用により事故や損害が発生した場合、弊社は賠償の責を一切負いかねます。
◎当製品を取り付け使用し、当製品以外の部品に不具合が発生しても当製品以外の部品の保証は、どの様な事柄でも一切負いかねます。
◎当製品を加工等された場合は、保証の対象にはなりません。
◎他社製品との組み合わせのお問い合わせはご遠慮下さい。
◎当製品は、上記適応車種、フレーム番号の車両専用品です。他の車両には取り付け出来ませんのでご注意下さい。
◎当製品は、遠心クラッチ車両用となっております、マニュアルクラッチ車両の場合、マニュアルクラッチ用クロスミッションキットをご使用下さい。
◎当製品は､キックスタータースピンドルがBタイプ用となります。上記車体番号のモンキー及びDAX50(型式ST50)に使用される場合､別途キックスタータースピンドルBタイプが必要になります。お買い求め下さい。02-04-0011:キックスタータースピンドルキット(B-タイプ)
◎12V車両(DAX50 型式AB26)にトランスミッションを組み込むには､左クランクケースの加工が必要となります｡図を参照しながら確実に行って下さい。
◎作業内容につきましては、エンジンを車体から外し、シリンダーヘッド、シリンダー、ピストン、フライホイール、スターターASSY.、クラッチASSY.、プライマリドライブ、ドリブンギア、オイルポンプ、カムチェーンがすでに分解され取り外されている状態での説明となります。取り外し作業は、純正サービスマニュアルを必ず参照し確実に行って下さい。
◎当製品組み込み後のシフトチェンジパターンは､1ダウン4アップのリターン式となります。シフトチェンジは､スロットルを戻した状態で確実に行って下さい。無理にシフトした場合や回転数の高い状態でシフトした場合は、ギアの破損や摩耗等の原因となりますのでご注意下さい。
◎キックスターターでエンジンを始動する場合､スターターアームに抵抗が掛かった所(スターターピニオンとラチェットが噛み合った状態)よりスターターアームを確実に踏み下ろして下さい。ギアの破損の原因となります。
◎他社製の点火系部品を使用された場合、キックスターターでエンジン始動の際に衝撃荷重によりギアが破損する可能性がありますので、他社製品との組み合わせは堅くお断り致します。

～特　徴～

○ノーマルトランスミッションのオープンレシオに対し、トルクバンドを有効に使用出来るクロスレシオとなっております。
○キットにはR.クランクケースカバーガスケット及びクランクケースガスケットを付属。
○各ギアの噛み合い部には逆テーパードッグ形状を採用し、ギア抜け防止効果を向上。

ギアレシオ

	S-Touring	スーパーストリート
1速	2.357 (33/14)	2.357 (33/14)
2速	1.611 (29/18)	1.764 (30/17)
3速	1.190 (25/21)	1.400 (28/20)
4速	0.958 (23/24)	1.136 (25/22)
5速	0.807 (21/26)	1.000 (24/24)

●この5速ミッションキットのメインシャフトは、ノーマルクラッチ、強化クラッチ及び、スペシャルクラッチキット(WET)に対応出来ます。
（但し、スペシャルクラッチ(WET)で使用する場合、ギアシフトアーム等の部品変更が必要になります。）
●取り付け時、ノーマルスラストワッシャは使用せず、キット内のスラストワッシャを使用して下さい。

⚠ 注意　この表示を無視した取り扱いをすると、人が傷害を負う可能性が想定される内容および物的損害が想定される内容を示しています。

■作業等を行う際は、必ず冷間時（エンジンおよびマフラーが冷えている時）に行って下さい。（火傷の原因となります。）
■作業を行う際は、その作業に適した工具を用意して行って下さい。（部品の破損、ケガの原因となります。）
■規定トルクは、必ずトルクレンチを使用し、確実に作業を行って下さい。（ボルトおよびナットの破損、脱落の原因となります。）
■製品およびフレームには、エッジや突起がある場合があります。作業時は、手を保護して作業を行って下さい。（ケガの原因となります。）
■走行前は、必ず各部を点検し、ネジ部等の緩みが無いかを確認し緩みが有れば規定トルクで確実に増し締めを行って下さい。
（部品の脱落の原因となります。）

⚠ 警告　この表示を無視した取り扱いをすると人が死亡、重傷を負う可能性が想定される内容を示しています。

■走行中、異常が発生した場合は、直ちに車両を安全な場所に停止させ、走行を中止して下さい。（事故につながる恐れがあります。）
■作業を行う際は、水平な場所で車両を安定させ安全に作業を行って下さい。（作業中に車両が倒れてケガをする恐れがあります。）
■点検、整備は、取扱説明書又は、サービスマニュアル等の点検方法、要領を守り、正しく行って下さい。
（不適当な点検整備は、事故につながる恐れがあります。）
■点検、整備等を行った際、損傷部品が見つかれば、その部品を再使用する事は避け損傷部品の交換を行って下さい。（事故につながる恐れがあります。）
■製品梱包のビニール袋は、幼児の手の届かない所に保管するか、廃棄処分して下さい。（幼児がかぶったりすると、窒息の恐れがあります。）

◎性能アップ、デザイン変更、コストアップ等で製品および価格は予告無く変更されます。予めご了承下さい。
◎クレームについては、材料および加工に欠陥があると認められた製品に対してのみ、お買い上げ後1ヶ月以内を限度として、修理又は交換させて頂きます。
但し、正しい取り付けや、使用方法など守られていない場合は、この限りではありません。修理又は交換等にかかる一切の費用は対象となりません。
なお、レース等でご使用の場合はいかなる場合もクレームは一切お受け致しません。予めご了承下さい。
◎この取扱説明書は、当製品を破棄されるまで保管下さいます様お願い致します。

株式会社 スペシャルパーツ 武川
〒584-0069 大阪府富田林市錦織東3-5-16
TEL:0721-25-1357 FAX:0721-24-5059 URL http://www.takegawa.co.jp
お問い合わせ専用ダイヤル：0721-25-8857

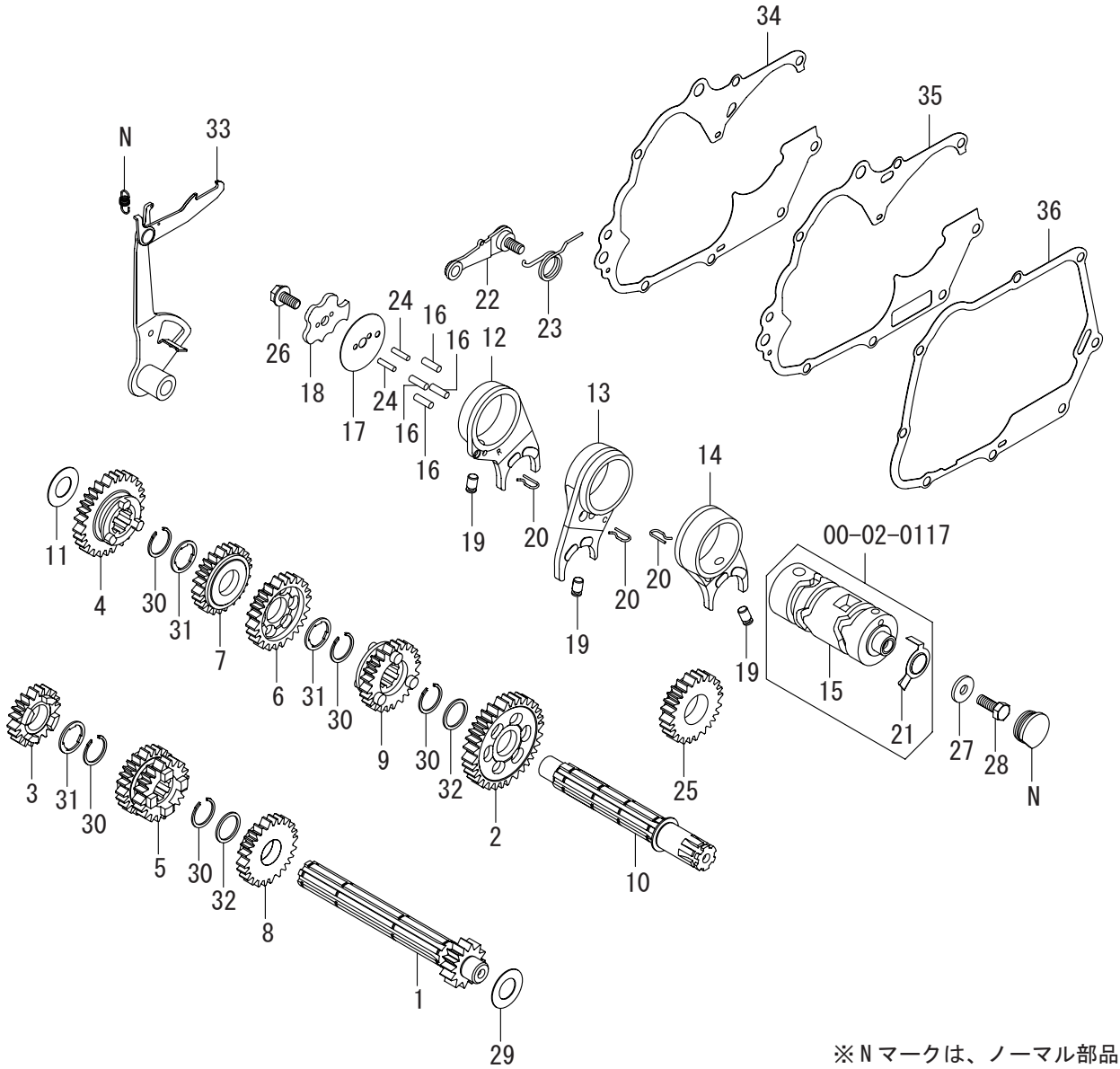

※Nマークは、ノーマル部品を使用

02-04-0231（スーパーストリート）

番号	部　品　名	個数	リペア品番
1	メインシャフト (14T)	1	23211-165-T82
2	カウンターシャフトファーストギア (33T)	1	23421-165-T24
3	メインシャフトセカンドギア (17T)	1	23431-051-T10
4	カウンターシャフトセカンドギア (30T)	1	23441-051-T11
5	メインシャフトサードフォースギア (20T/22T)	1	23451-051-T11
6	カウンターシャフトサードギア (28T)	1	23461-051-T31
7	カウンターシャフトフォースギア (25T)	1	23481-051-T20
8	メインシャフトフィフスギア (24T)	1	23491-165-T12
9	カウンターシャフトフィフスギア (24T)	1	23501-165-T11
10	カウンターシャフト	1	23221-165-T12

02-04-0232 (S-Touring)

番号	部　品　名	個数	リペア品番
1	メインシャフト (14T)	1	23211-165-T82
2	カウンターシャフトファーストギア (33T)	1	23421-165-T24
3	メインシャフトセカンドギア (18T)	1	23431-181-T01
4	カウンターシャフトセカンドギア (29T)	1	23441-181-T02
5	メインシャフトサードフォースギア (21T/24T)	1	23451-181-T11
6	カウンターシャフトサードギア (25T)	1	23461-181-T21
7	カウンターシャフトフォースギア (23T)	1	23481-181-T22
8	メインシャフトフィフスギア (26T)	1	23491-181-T10
9	カウンターシャフトフィフスギア (21T)	1	23501-181-T11
10	カウンターシャフト	1	23221-165-T12

共通部品

番号	部　品　名	個数	リペア品番
11	スラストワッシャ 13.5mm	1	00-02-0055
12	R. ギアシフトフォーク	1	00-02-0014
13	C. ギアシフトフォーク	1	00-02-0015
14	L. ギアシフトフォーク	1	00-02-0016
15	ギアシフトドラム	1	――――――
16	ダウエルピン 4x10	4	00-02-0049 (5ケ入り)
17	ギアシフトドラムサイドプレート	1	00-02-0018
18	ギアシフトドラムストッパープレート	1	24411-051-T01
19	ギアシフトフォークガイドピン	3	00-02-0336
20	ギアシフトフォークガイドピンクリップ	3	24263-165-T00
21	ニュートラルスイッチローター	1	00-02-0118
22	シフトドラムストッパーアーム COMP.	1	00-02-0299（スプリング付）
23	シフトドラムストッパースプリング	1	00-02-0152
24	ストッパープレートセッティングピン	2	00-02-0054
25	キックスターターピニオン (25T)	1	28211-165-T31
26	ノックボルト 6mm	1	00-02-0013
27	プレーンワッシャ 6x17x2.3	1	00-02-0050
28	6角ボルト 6x16	1	00-00-0032 (3ケ入り)
29	スラストワッシャ 14mm	1	00-02-0047
30	エキスターナルサークリップ 17mm	5	00-02-0005 (5ケ入り)
31	スプラインワッシャ 17mm	3	00-02-0023 (5ケ入り)
32	スラストワッシャ S 17mm	2	00-02-0024 (2ケ入り)
33	ギアシフトアーム COMP.	1	00-02-0002
34	クランクケースガスケット (6V)	1	00-01-1032
35	クランクケースガスケット (12V)	1	00-01-0096
36	R. クランクケースカバーガスケット	1	00-01-0095

※リペアパーツは必ずリペア品番にてご発注下さい。品番発注でない場合、受注出来ない場合もあります。予めご了承下さい。
尚、単品出荷出来ない部品もありますので、その場合はセット品番にてご注文下さいます様お願い致します。

トランスミッション組み立て図

メインシャフト ASSY.

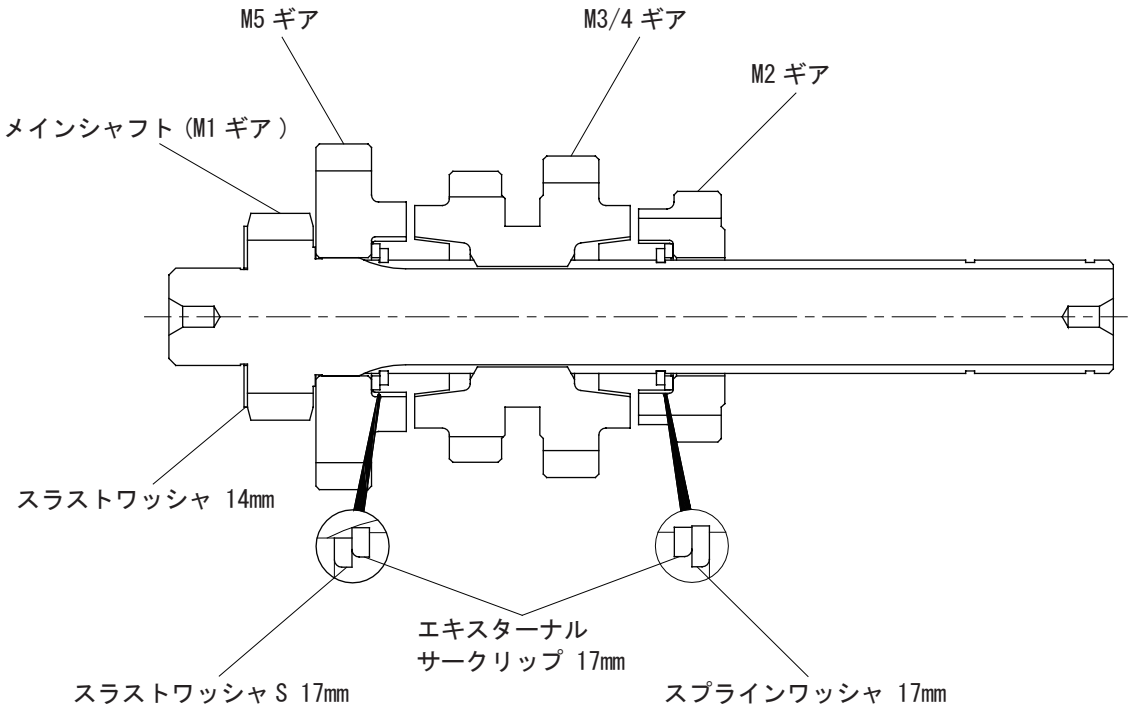

カウンターシャフト ASSY.

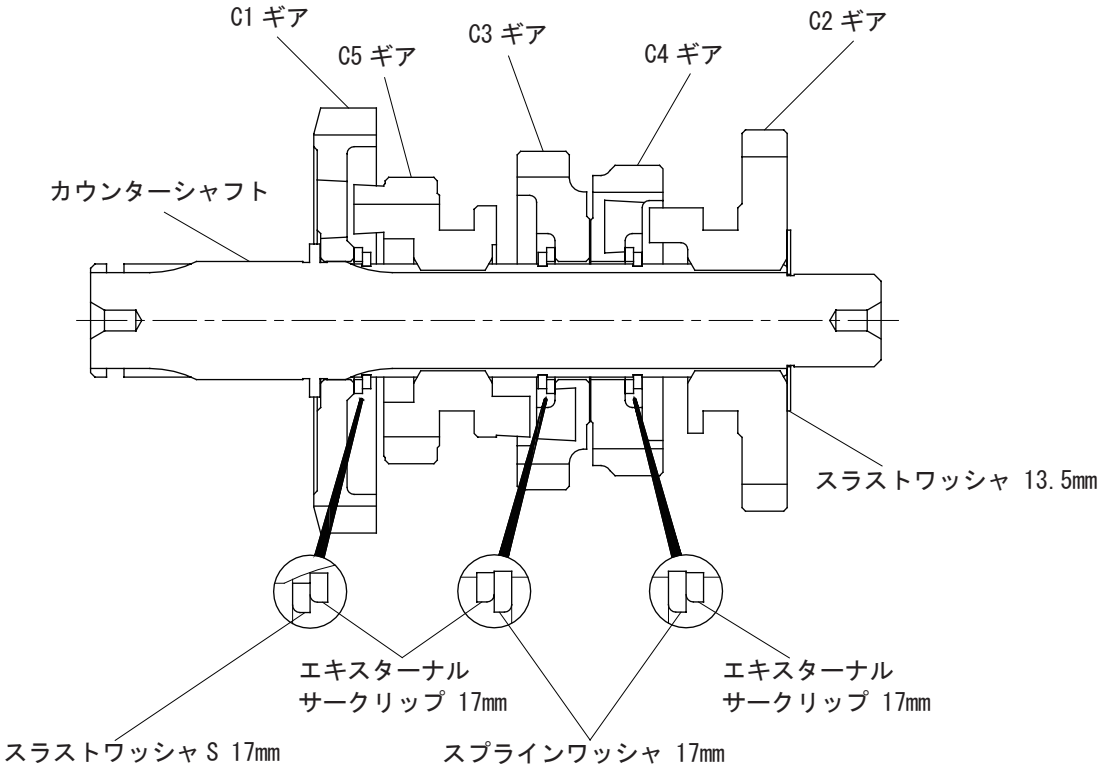

※スラストワッシャ / スプラインワッシャ / エキスターナルサークリップは
面取り部の向きを図を参考に組み付けて下さい。

SPECIAL PARTS TAKEGAWA

●加工要領

⚠ 注意：作業は必ず手袋を使用し手を保護した状態で行って下さい。
（けがの原因となります。）

（12V 車両左クランクケース）

○左クランクケースの○印部分をプライヤなどで折り、ヤスリやリューターで○印部分を削ります。左クランクケースを洗浄します。
※ベアリング部分にゴミや切り粉が入らないようにテープなどでマスキングして下さい。
※ケースのエッジ部などで手を切らないよう、手袋を使用して作業を行って下さい。

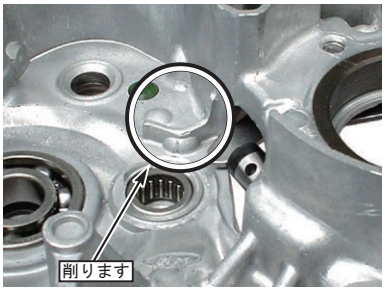

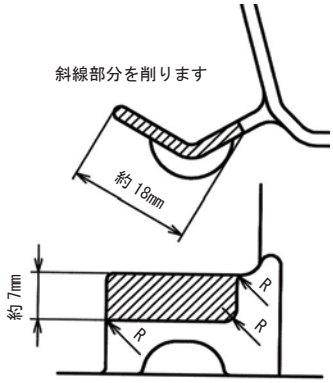

○キックスターターピニオンと左クランクケースが干渉する場合は○印部分をギアが当たらなくなるまで削り取ります。
※ベアリング部分にゴミや切り粉が入らないようにテープなどでマスキングして下さい。
※ケースのエッジ部などで手を切らないよう、手袋を使用して作業を行って下さい。

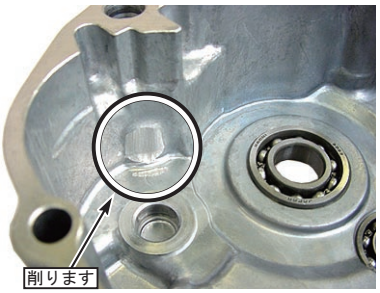

●組み付け要領

1. 左クランクケース、シフトスピンドル用オイルシールのリップ部にグリースを塗布します。
左右クランクケースのベアリング部分にオイルを塗布し、左クランクケースを台の上に置きます。メインシャフト側、カウンターシャフト側の各ギア擢動部にオイルを塗布してメインシャフト、カウンターシャフトのギアを噛み合わせ、シフトフォークの爪をギアの溝に差し込みます。

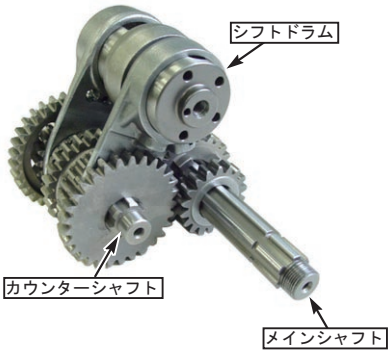

2. メインシャフト、カウンターシャフト、シフトドラムを一体で、クランクケースに組み付けます。
※ミッションがニュートラル状態（ニュートラルスイッチとスイッチローターの位置が合っている所）で組み付けて下さい。
※スラストワッシャの組み忘れに注意して下さい。又、ノーマルのワッシャは使用しませんので取り外して下さい。
※カウンターシャフト用オイルシールのリップがめくれ上がらない様に、注意してシャフトを取り付けて下さい。

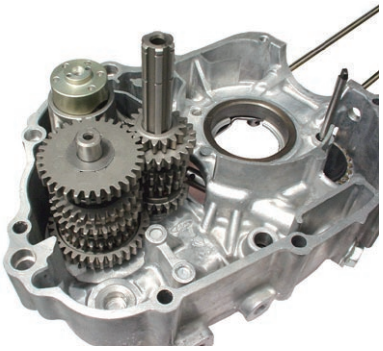

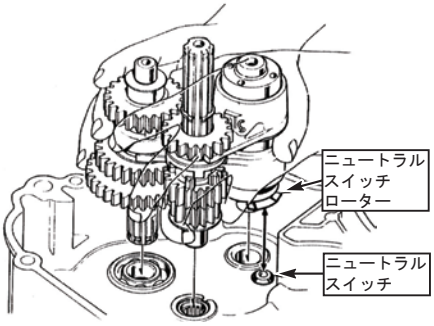

3. キックスタータースピンドルよりワッシャ 17㎜、セットリング 20㎜、スタータードライブラチェット、セットリング 20㎜、スラストワッシャ 20㎜、スターターピニオンの順に取り外します。
キックスタータースピンドルにキット内のスターターピニオンを取り付け、逆手順で外した部品を組み付けます。
※モンキー /DAX(ST50) は別売の B タイプのスピンドルキットを取り付けます。

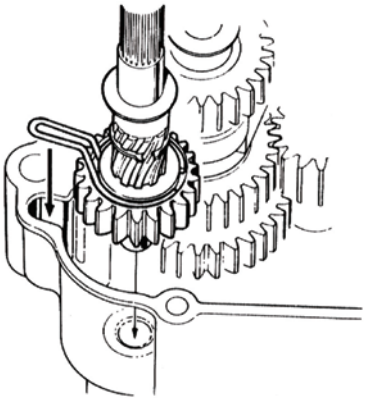

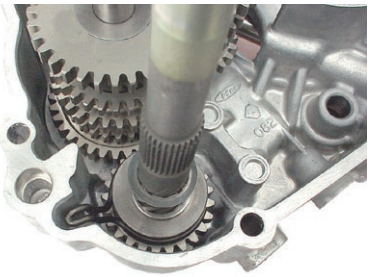

フリクションスプリングを左クランクケースの溝に合わせてスタータースピンドルを取り付けます。
※スターターピニオン、スタータースピンドルにエンジンオイルを塗布して下さい。

4. 左右クランクケース合わせ面を脱脂し、ノックピンを入れ新品のクランクケースガスケットを取り付けます。右クランクケースを組み合わせ、ケースが密着していることを確認します。左クランクケースを上にし、クランクケースに各ボルトを取り付けます。

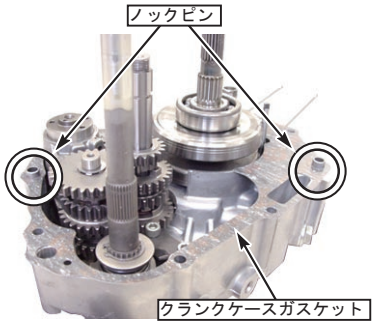

■取り付け要領　※特に記載の無い細部の取り付け方法や規定トルクにつきましては、純正サービスマニュアルを参照して下さい。

5. 各ボルトを中心より外側に対角線上に2～3回に分けて規定トルクで締め付けます。

⚠ 注意：必ず規定トルクを守る事。
ボルト
トルク：10N・m（1.0kgf・m）

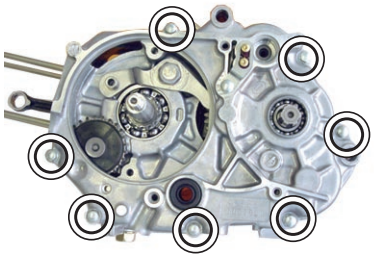

6. シフトドラムサイドワッシャの角が丸くなっている方をシフトドラム側に向け、6角ボルトを規定トルクで締め付けます。

⚠ 注意：必ず規定トルクを守る事。
6角ボルト
トルク：12N・m（1.2kgf・m）

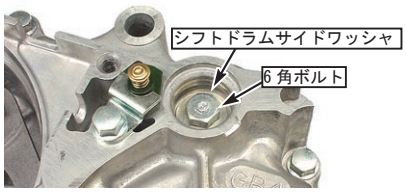

ラバープラグを取り付けます。

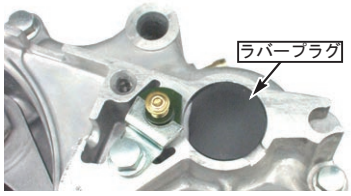

7. 右クランクケースを上にし、スタータースピンドルにキックスタータースプリングとキックスプリングリテーナーを取り付け、スプリング端部をケースに引っかけます。
エキスターナルサークリップを取り付けます。
※指を挟まないように十分注意して下さい。

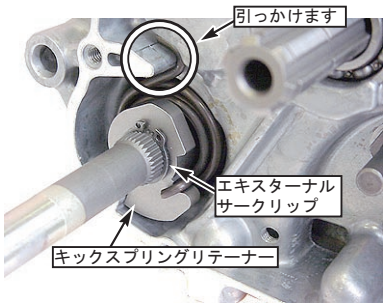

8. シフトドラムにダウエルピン4本とストッパープレートセッティングピン2本を取り付け、ギアシフトアームを取り付けます。
※シフトスピンドル、ギアシフトアームの摺動面にエンジンオイルを塗布して下さい。
※左クランクケースのシフトスピンドル用オイルシールのリップ部にグリースを塗布して下さい。

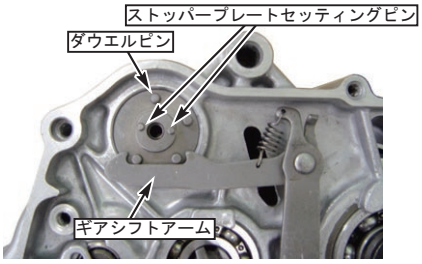

9. ギアシフトドラムサイドプレートの穴をシフトドラムセッティングピンに合わせて取り付けます。

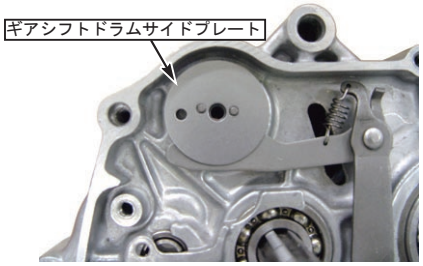

10. ギアシフトドラムストッパープレートのマーキングが見えるようにシフトドラムセッティングピンに取り付けます。ノックボルトのネジ部にネジロック剤を塗布して規定トルクで締め付けます。

⚠ 注意：必ず規定トルクを守る事。
ノックボルト
トルク：16N・m（1.6kgf・m）

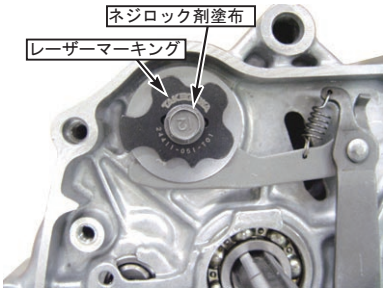

11. ストッパーアームにスプリングをセットし、ストッパープレートに合わせてケースに取り付け、規定トルクで締め付けます。

⚠ 注意：必ず規定トルクを守る事。
ストッパーアーム
トルク：10N・m（1.0kgf・m）

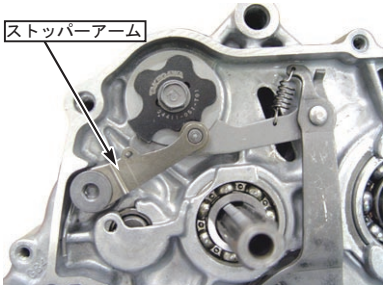

12. メインシャフトを手で回しながら、ストッパープレートのノックボルトをソケットレンチ等で回転させギアの入り具合を確認します。
メインシャフト、カウンターシャフトにスラスト方向の遊びが有ることを確認して下さい。
※シフトドラムは、無理に回さないで下さい。

◎取り外した各部品をサービスマニュアルを参考に組み付けます。
トランスミッションがニュートラル状態でエンジンを始動し、各部のオイル漏れを点検します。異常が無ければ安全な場所で低速度の走行テストを行いミッションの作動を確認して下さい。

⚠ 警告：必ず換気のよい場所で行う事。