エアフィルターキット　取扱説明書

製品番号	03-01-0039（ブラックエレメント） 03-01-0040（レッドエレメント）

適応車種	GROM　(JC92-1000001 ～) MSX GROM　(MLHJC92)
適応条件	ノーマルスロットルボディー

適応車種	ダックス 125 (JB04-1000001 ～)
適応条件	ノーマルスロットル装着車 FI コンタイプタイプ X 装着車

この度は、弊社製品をお買い上げ頂きまして有り難うございます。
使用の際には下記事項を遵守頂きますようお願い致します。取り付け前には、
必ずキット内容をお確かめ下さい。
万一お気付きの点がございましたら、お買い上げ頂いた販売店にご相談下さい。

◎イラスト、写真などの記載内容が本パーツと異なる場合があります。予めご了承下さい。

☆ご使用前に必ずお読み下さい☆

◎取扱説明書に書かれている指示を無視した使用により事故や損害が発生した場合、弊社は賠償の責を一切負いかねます。
◎当製品を取り付け使用し、当製品以外の部品に不具合が発生しても当製品以外の部品の保証は、どの様な事柄でも一切負いかねます。
◎当製品を加工等された場合は、保証の対象にはなりません。
◎他社製品との組み合わせのお問い合わせはご遠慮下さい。
◎当製品は、上記適応車種の車両専用品です。他の車両には取り付け出来ませんのでご注意下さい。
◎製品には、エッジや突起がある場合があります。必ず作業手袋を着用し作業を行って下さい。
（説明書内で作業手袋未着用の写真がある場合でも、作業時は作業手袋等を着用して下さい。）
◎取り付けの際には、工具等を準備し、取り付け要領に従って十分注意して作業を行って下さい。尚、この取扱説明書や純正サービスマニュアルは基本的な技能や知識を持った方を対象としております。取り付け等の経験の無い方、工具等の準備が不十分な方は、技術的信用のある専門店へご依頼される事をお勧め致します。
◎ボルト、ナットは再使用しますが、摩耗、損傷が激しいものは再使用せず、必ず新品のものをご使用下さい。
◎ GROM に関して当製品はノーマルエンジン、ノーマルマフラー又は弊社マフラーを使用する場合、FI コンタイプ e の必要はありません。
その他エンジンパーツを装着した場合は別途 FI コンタイプ e が必要になります。
JC92-1100001 ～のモデルは、対応する FI コンタイプ e はありません。予めご了承下さい。
◎ GROM(JC92)/MSX GROM に装着する場合、エアクリーナーケースはシュラウドステーも補っている為、コネティングチューブのみ取り外しを行います。
◎ダックス 125 は、どのエンジン仕様でも当製品と同時装着時は FI コンタイプ X が必要になります。
◎ダックス 125(JB04) に装着する場合、エアクリーナーケースはセンサー等のステーも兼ね備えており取り外さず、コネクティングチューブのみ取り外しを行います。
◎エンジンの仕様により弊社製インジェクターが必要になる場合があります。別途お買い求め下さい。

⚠ 注意　この表示を無視した取り扱いをすると、人が傷害を負う可能性が想定される内容及び物的損害が想定される内容を示しています。

■作業等を行う際は、必ず冷間時（エンジン及びマフラーが冷えている時）に行って下さい。（火傷の原因となります。）
■作業を行う際は、その作業に適した工具を用意して行って下さい。（部品の破損、ケガの原因となります。）
■規定トルクは、必ずトルクレンチを使用し、確実に作業を行って下さい。（ボルト及びナットの破損、脱落の原因となります。）
■製品及びフレームには、エッジや突起がある場合があります。作業時は、作業手袋等を着用し手を保護して作業を行って下さい。（ケガの原因となります。）
■走行前は、必ず各部を点検し、ネジ部等の緩みが無いかを確認し緩みが有れば規定トルクで確実に増し締めを行って下さい。（部品の脱落の原因となります。）
■ガスケット、パッキン類は、必ず新品部品を使用して下さい。また、再使用する部品については、よく点検し摩耗や損傷がある場合は、必ず新品部品と交換して下さい。

⚠ 警告　この表示を無視した取り扱いをすると人が死亡、重傷を負う可能性が想定される内容を示しています。

■エンジンを回転させる場合は必ず換気の良い場所で行って下さい。密閉した様な場所ではエンジンを始動させないで下さい。（一酸化炭素中毒になる恐れがあります。）
■走行中、異常が発生した場合は、直ちに車両を安全な場所に停止させ、走行を中止して下さい。（事故につながる恐れがあります。）
■作業を行う際は、水平な場所で車両を安定させ安全に作業を行って下さい。（作業中に車両が倒れてケガをする恐れがあります。）
■点検、整備は、取扱説明書又は、サービスマニュアル等の点検方法、要領を守り、正しく行って下さい。（不適当な点検整備は、事故につながる恐れがあります。）
■点検、整備等を行った際、損傷部品が見つかれば、その部品を再使用する事は避け損傷部品の交換を行って下さい。（事故につながる恐れがあります。）
■ガソリンは、非常に引火しやすい為、一切の火気を避け燃えやすい物が周りに無い事を確認して下さい。又、気化したガソリンの滞留は、爆発等の危険性がある為、通気の良い場所で作業を行って下さい。
■エンジンの回転中は、スロットルボディー吸気管内を不用意に覗き込まないで下さい。（火炎が噴射することがあり、火傷等ケガをする恐れがあります。）
■製品梱包のビニール袋は、幼児の手の届かない所に保管するか、廃棄処分して下さい。（幼児がかぶったりすると、窒息の恐れがあります。）

◎性能アップ、デザイン変更、コストアップ等で製品及び価格は予告無く変更されます。予めご了承下さい。
◎クレームについては、材料及び加工に欠陥があると認められた製品に対してのみ、お買い上げ後 1 ヶ月以内を限度として、修理又は交換させて頂きます。但し、正しい取り付けや、使用方法など守られていない場合は、この限りではありません。修理又は交換等にかかる一切の費用は対象となりません。なお、レース等でご使用の場合はいかなる場合もクレームは一切お受け致しません。予めご了承下さい。
◎この取扱説明書は、当製品を破棄されるまで保管下さいます様お願い致します。

製品内容

番号	部　品　名	個数	リペア品番
1	エアフィルター COMP.	1	――――――
2	結束バンド 150mm	2	00-00-0135（10 ケ入り）
3	プレーンワッシャ 6mm	2	
4	クッション	1	

※リペアパーツは必ずリペア品番にてご発注下さい。
品番発注でない場合、受注出来ない場合もあります。予めご了承下さい。
尚、単品出荷出来ない部品もありますので、その場合はセット品番にてご注文下さいます様お願い致します。
※リペアパーツはキット内容と若干、形状等異なる場合があります。
使用につきましては問題ございません。予めご了承下さい。

株式会社 スペシャルパーツ 武川
〒 584-0069 大阪府富田林市錦織東 3-5-16
TEL:0721-25-1357 FAX:0721-24-5059 URL http://www.takegawa.co.jp

■取り付け要領　※特に記載の無い細部の取り付け方法や規定トルクにつきましては、純正サービスマニュアルを参照して下さい。

■はじめに
作業は水平で安全な場所で、メンテナンススタンドをかけるなどして、車両をしっかりと安定させてから開始して下さい。

⚠ 注意：本取説での外装部品取り外し作業内容は、詳細を省略した概要のみを記しております。
外装取り外し作業に不慣れな方は、販売店等に作業を依頼するか、必ずメーカー純正サービスマニュアルの作業手順・締め付けトルクの指示に従い作業を行って下さい。また外装類の脱着時、爪部分や溝部分を破損しないように、注意深く作業を行って下さい。

GROM の場合

○シートを取り外します。
○サービスマニュアルを参照し、R シュラウド周りを分解します。
図はＬ側ですが分解工程は同じです。
図を参考にして下さい。
○R. サイドカバーを取り外します。

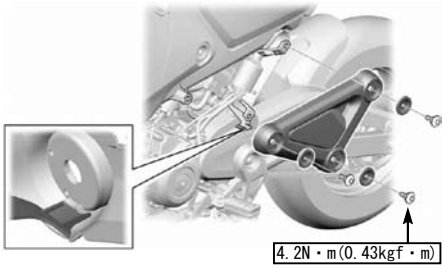

○R. シュラウドカバーを取り外します。

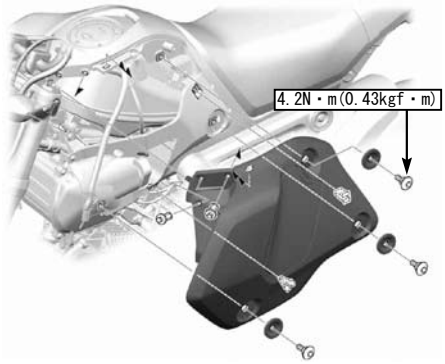

○R. フューエルタンクサイドカバーを取り外します。

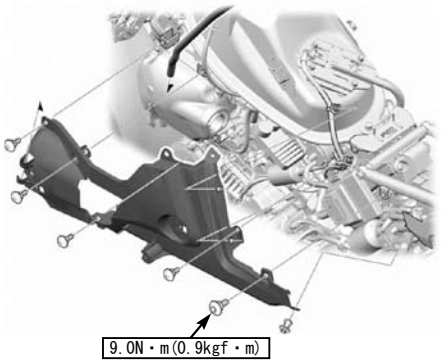

○コネクティングチューブのバンドを取り外し、イグニッションコイルキャップ、パージコントロールバルブのチューブをマニホールドから外します。

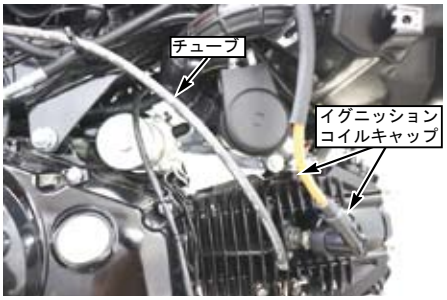

○コネクティングチューブを取り外します。
コネクティングチューブを外したエアクリーナーケースの穴部はカッティングシール等で塞ぎます。
クランクケースブリーザーホースも取り外します。
○クランクケースブリーザーホース（エアクリーナーボックス接続側）を真っすぐした状態で端部から約 50mm カットします。
切断した側の 50mm のホースをくの字に曲げ、ホースを②結束バンドで締めます。
このホースはエアクリーナーボックス側のブリーザーホースが付いていた箇所に蓋の代わりに使用します。
残りのクランクケースに付いているブリーザーホースは①エアフィルターに取り付けるのでクランクケースに残したままにします。

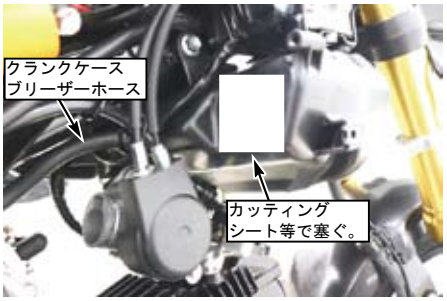

○ケースブリーザーホースの取り回しを右側に移動します。
※クランプとフレームの間に移動します。

○写真を参考に①エアフィルター COMP. のラバーインシュレーターにバンドを通した状態でスロットルに取り付けます。
エアフィルター COMP. は、フレームとセルモーターに干渉しない位置で取り付けバンドを固定し、ケースブリーザーホースを①エアフィルター COMP. のブリーザーパイプに取り付けます。

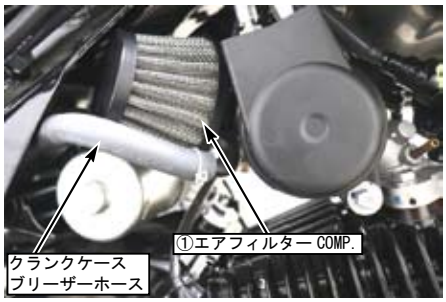

○取り外した外装、イグニッションコイルキャップ、パージコントロールバルブのチューブを元通り戻します。必要に応じて②結束バンド 150mm を使用し固定します。

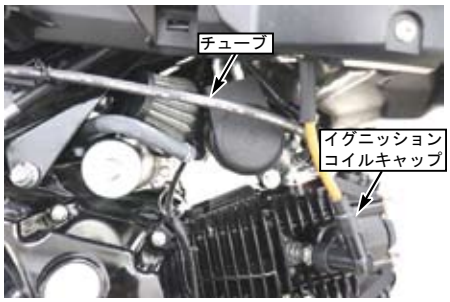

GROM のエンジン仕様一覧

排気量	カムシャフト	マフラー	インジェクタ	FI コン
ノーマル排気量	――――	弊社製マフラー	――――	――――
ノーマル排気量	スポーツカム	弊社製マフラー	――――	FI コン TYPE-e
S-stage	――――	弊社製マフラー	――――	FI コン TYPE-e
S-stage	スポーツカム	弊社製マフラー	インジェクタ（G-1）	FI コン TYPE-e

エアフィルター使用時のエンジン仕様一覧になります。
表を参考にエンジン仕様に合わせて必要部品をご用意下さい。

注意

上記以外のエンジン仕様では FI コンの MAP の用意がありませんのでセッティングが必要になります。

■取り付け要領　※特に記載の無い細部の取り付け方法や規定トルクにつきましては、純正サービスマニュアルを参照して下さい。

ダックス 125 の場合

○シートを開けトリムクリップを 2 箇所外し、タンクキャップを外しフューエルタンクトレイの裏側に差し込んでいるドレンホースを抜き取り外します。

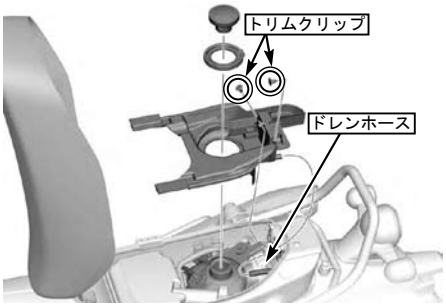

○エアクリーナーケースカバー、エレメントを取り外します。

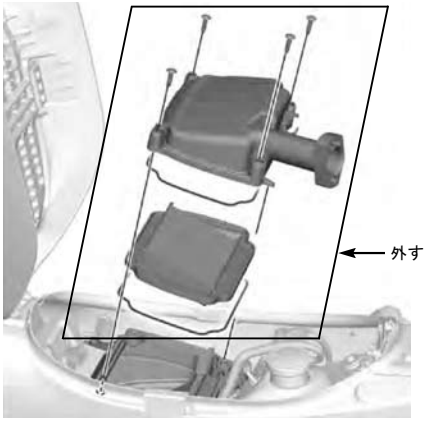

○スロットルボディーカバーを取り外します。

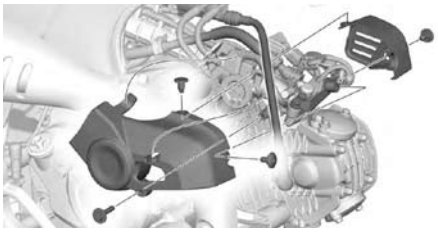

○スロットルケーブルを取り外し、フェーエルインジェクタージョイント COMP. を固定しているフランジボルトを取り外し、フェーエルインジェクタージョイント COMP. を取り外します。

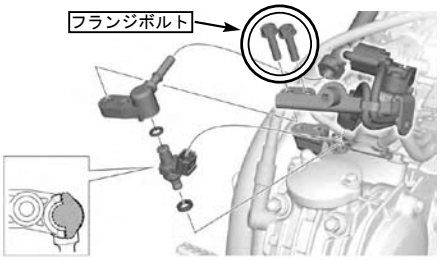

○コネクティングチューブのバンドを緩め、各センサコネクタを取り外します。
アイドルソレノイドバルブ、スロットルポジションセンサ、MAP センサの接続を取り外しマニホールドを固定しているボルト 2 本を取り外し、マニホールドについているチューブを抜きます。
※O リング、チューブクリップは再利用する為紛失しない様にして下さい。

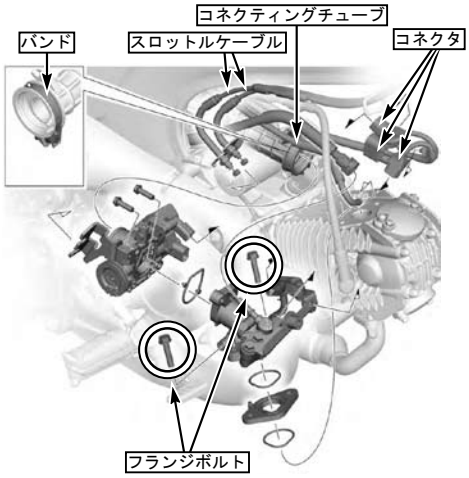

○エアクリーナーケースに刺さっているコネクティングチューブを取り外します。
※純正のコネクティングチューブは再利用しません。取り外した穴はカッティングシート等で塞いでご使用下さい。
○イグニッションコイルを固定してある 6 角ボルトを取り外し、イグニッションコイルのイグニッションコイルスペーサー（コの字の部品）を取り外し、③プレーンワッシャ、6 角ボルト、イグニッションコイルの順に規定トルクで固定します。
※取り外したイグニッションコイルスペーサーは使用しません。

⚠ 注意：必ず規定トルクを守る事。
6 角ボルト
トルク：10N・m（1.0kgf・m）

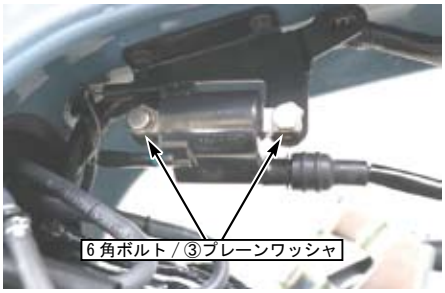

○クランクケースブリーザーホースのエアクリーナーケース側を抜き取ります。
○取り外したマニホールドを逆手順でシリンダーヘッドに仮止めします。①エアフィルター COMP. にバンドを通し、写真を参考にインシュレーターラバーの角度を調整し位置を定め仮止めします。また各ホースとエアフィルター本体が干渉しない様に必要に応じて④クッションと、②結束バンドを使用します。
○写真を参考にクランクケースブリーザーホースと①エアフィルター COMP. に接続します。

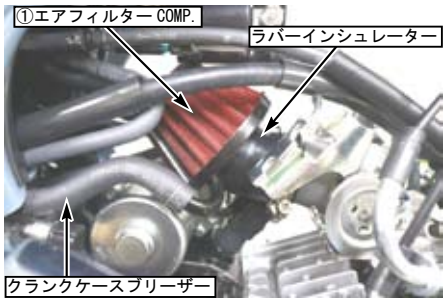

○仮止めしていたマニホールドのフランジボルトを規定トルクで固定し、スロットルケーブルをホルダーに戻します。ケーブルのナットを固定します。
※この際ラバーインシュレーターを少し傾ける必要があります。ラバーインシュレーターもちゃんと差し込みバンドを締め込みます。
サービスマニュアルを参考に逆手順で取り外したコネクタの接続及び部品を組戻します。

⚠ 注意：必ず規定トルクを守る事。
フランジボルト
トルク：12N・m（1.2kgf・m）
バンド
トルク：1.5N・m（0.15kgf・m）

ダックス 125 のエンジン仕様一覧

排気量	カムシャフト	マフラー	インジェクター	FI コン
ノーマル排気量	――――	弊社製マフラー	――――	FI コン TYPE-X
ノーマル排気量	スポーツカム	弊社製マフラー	――――	FI コン TYPE-X
S-stage	――――	弊社製マフラー	インジェクター（G-1）	FI コン TYPE-X
S-stage	スポーツカム	弊社製マフラー	インジェクター（G-1）	FI コン TYPE-X

エアフィルター使用時のエンジン仕様一覧になります。
表を参考にエンジン仕様に合わせて必要部品をご用意下さい。

注意

上記以外のエンジン仕様では FI コンの MAP の用意がありませんのでセッティングが必要になります。

◎この取扱説明書は弊社ホームページに PDF データーでアップしております。
印刷では表記が読みにくい等ございましたら弊社ホームページにてダウンロードしご確認下さい。

SPECIAL PARTS TAKEGAWA