Z-Style マフラー（Normal look Type）取扱説明書

（政府認証品）

製品番号	04-02-0225

適応車種及び型式	モンキー（FI）	型式：JBH-AB27（AB27-1900001 ～）

この度は、弊社製品をお買い上げ頂きまして有り難うございます。
使用の際には下記事項を遵守頂きますようお願い致します。取り付け前には、必ずキット内容をお確かめ下さい。
万一お気付きの点がございましたら、お買い上げ頂いた販売店にご相談下さい。
ご使用の際は、この取扱説明書をよくお読みになってご理解した上でご使用して頂きます様お願い致します。
ノーマルマフラーとは異なったサウンドと性能をお楽しみ下さい。

◎イラスト、写真などの記載内容が本パーツと異なる場合があります。予めご了承下さい。

☆ご使用前に必ずお読み下さい☆

◎取扱説明書に書かれている指示を無視した使用により事故や損害が発生した場合、弊社は賠償の責を一切負いかねます。
◎当製品を取り付け使用し、当製品以外の部品に不具合が発生しても当製品以外の部品の保証は、どの様な事柄でも一切負いかねます。
◎当製品を加工等された場合は、保証の対象にはなりません。
◎他社製品との組み合わせのお問い合わせはご遠慮下さい。
◎当製品は、上記適応車種の車両専用品です。他の車両には取り付け出来ませんのでご注意下さい。
◎指定部品以外との組み合わせはご遠慮下さい。
◎純正マフラーガードをそのまま取り付け可能ですが、一部ガードをとめる部分と部品及び車両の個体差等で干渉する可能性がありますので、加工が必要となります。
◎弊社製キックスターターアーム：02-08-0049（クロムメッキ）、02-08-0050（ブラックメッキ）の使用を推奨します。
他の弊社製キックスターターアームの取り付けは、純正マフラーガードと干渉します。
◎乾式クラッチキット（ワイヤー式）との同時装着は出来ません。乾式クラッチキットを装着する場合には、油圧式をご使用下さい。
◎ノーマルステップ用リアディスクキットとの同時装着は出来ません。（マスターシリンダーとマフラーが干渉します。）
◎サイレンサーの使用状況により、焼け色が付く可能性があります。
◎このマフラーはノーマル車両（メーカー出荷状態）で加速騒音認証制度を取得しております。
エンジンパーツ及び駆動系の変更車両等の法規適合証明の出来ない車両に取り付け一般公道は走行出来ません。

～特　徴～

〇モンキーの純正マフラーガードを取り付ける事の出来る、純正スタイルのアップマフラーです。
モンキーの純正スタイルをキープしながら、性能アップする事が出来ます。
〇サイレンサーボディと、エキゾーストパイプをステンレス製とする事で、質感と耐久性を向上させました。
〇サイレンサーにキャタライザーを内蔵し、平成 18 年排ガス規制もクリアしております。
〇平成 22 年加速走行騒音認証制度を取得しております。
近接排気騒音：80dB(A)

⚠ 注意　この表示を無視した取り扱いをすると、人が傷害を負う可能性が想定される内容及び物的損害が想定される内容を示しています。

■一般公道では、法定速度を守り遵法運転を心掛けて下さい。
（法定速度を超える速度で走行した場合、運転者は道路交通法、速度超過違反で罰せられます。）
■作業等を行う際は、必ず冷間時（エンジン及びマフラーが冷えている時）に行って下さい。（火傷の原因となります。）
■作業を行う際は、その作業に適した工具を用意して行って下さい。（部品の破損、ケガの原因となります。）
■規定トルクは、必ずトルクレンチを使用し、確実に作業を行って下さい。（ボルト及びナットの破損、脱落の原因となります。）
■製品及びフレームには、エッジや突起がある場合があります。作業時は、手を保護して作業を行って下さい。（ケガの原因となります。）
■マフラーを水洗いする時は、必ず冷間時（マフラーが冷えている時）に行って下さい。（マフラーのヒビ割れの原因となります。）
■車両を駐停車させる場合は、歩行者がマフラー等に接触しない様な場所に止めて下さい。歩行者や走行車両等が邪魔にならない場所に止める様心掛けて下さい。
（歩道等に歩行者が歩く方向にマフラーを向けて車両を止めたりすると、歩行者等がマフラーに接触し火傷又は物的損害を被る恐れがあります。）
■走行前は、必ず各部を点検し、ネジ部等の緩みが無いかを確認し、緩みがあれば規定トルクで確実に増し締めを行って下さい。
（部品の脱落の原因となります。）
■加速走行騒音認証制度は、車両がメーカー出荷時の状態で認証を取得しております。エンジンパーツ交換及び改造している車両に取り付け一般公道で使用しないで下さい。（法規適合証明の出来ない車両に取り付けた場合、違法マフラーとみなされます。）
■このマフラーは､ノーマルマフラー同様の取り回しにしております｡エンジン回転中は不用意に足などをマフラー方向に近づけない様心掛けて下さい。
（火傷の原因となります。）

⚠ 警告　この表示を無視した取り扱いをすると人が死亡、重傷を負う可能性が想定される内容を示しています。

■エンジンを回転させる場合は、必ず換気の良い場所で行って下さい。密閉した様な場所では、エンジンを始動させないで下さい。
（一酸化炭素中毒になる恐れがあります。）
■エンジン回転中は、マフラー出口を絶対に覗かないで下さい。（一酸化炭素中毒、失明等になる恐れがあります。）
■走行中、異常が発生した場合は、直ちに車両を安全な場所に停止させ、走行を中止して下さい。（事故につながる恐れがあります。）
■ガソリンは、非常に引火しやすい為、一切の火気を避け、近くに危険物、燃えやすい物を絶対置かないで下さい。（火災につながる恐れがあります。）
■作業を行う際は、水平な場所で車両を安定させ安全に作業を行って下さい。（作業中に車両が倒れてケガをする恐れがあります。）
■点検、整備は、取扱説明書又は、サービスマニュアル等の点検方法、要領を守り、正しく行って下さい。
（不適当な点検整備は、事故につながる恐れがあります。）
■点検、整備等を行った際、損傷部品が見つかれば、その部品を再使用する事は避け損傷部品の交換を行って下さい。
（そのまま使用すると事故につながる恐れがあります。）
■製品梱包のビニール袋は、幼児の手の届かない所に保管するか、廃棄処分して下さい。（幼児がかぶったりすると、窒息の恐れがあります。）

株式会社 スペシャルパーツ 武川
〒584-0069 大阪府富田林市錦織東 3-5-16
TEL:0721-25-1357 FAX:0721-24-5059 URL http://www.takegawa.co.jp

◎性能アップ、デザイン変更、コストアップ等で製品及び価格は予告無く変更されます。予めご了承下さい。
◎クレームについては、材料及び加工に欠陥があると認められた製品に対してのみ、お買い上げ後１ヶ月以内を限度として、修理又は交換させて頂きます。
但し、正しい取り付けや、使用方法など守られていない場合は、この限りではありません。修理又は交換等にかかる一切の費用は対象となりません。
なお、レース等ご使用の場合は、いかなる場合もクレームは一切お受け出来ません。予めご了承下さい。
◎この取扱説明書は、当製品を破棄されるまで保管下さいます様お願い致します。

製品内容

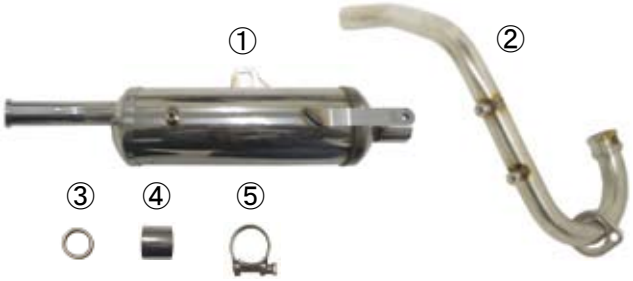

番号	部　品　名	個数	リペア品番
1	サイレンサー ASSY.	1	――――――――
2	エキゾーストパイプ COMP.	1	00-00-1533
3	エキゾーストパイプガスケット	1	00-01-0064（2ケ入り）
4	マフラーパッキン	1	00-04-0131
5	バンド（32-35mm）	1	00-04-0133

※リペアパーツは必ずリペア品番にてご発注下さい。
品番発注でない場合、受注出来ない場合もあります。予めご了承下さい。
尚、単品出荷出来ない部品もありますので、その場合はセット品番にてご注文下さいます様お願い致します。

■取り付け要領　※特に記載の無い細部の取り付け方法や規定トルクにつきましては、純正サービスマニュアルを参照して下さい。

作業の際は、水平で安全な場所で、必ずメンテナンススタンド等を用いて車両を水平に安定させてから、作業を行って下さい。

●純正マフラーの取り外し

○エキゾーストパイプフランジ部のジョイントナット及びマフラー本体を止めている６角ボルトを取り外し、マフラーを車体から取り外します。
ナットの損傷が激しい場合は、別途新品をご用意下さい。

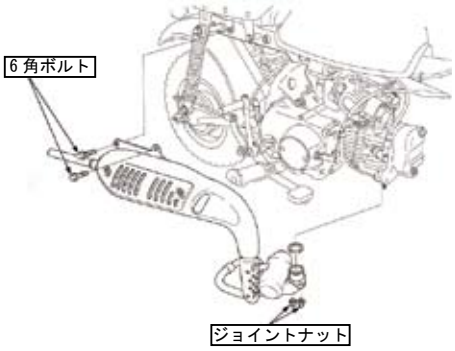

○エキゾーストポート部に入っている古いエキゾーストガスケットを取り除きます。

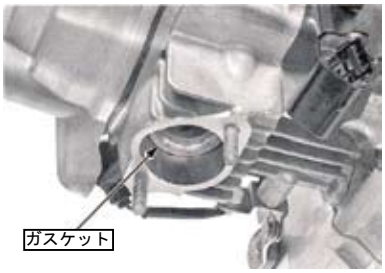

●純正マフラーガードの取り外し

○車体から取り外した純正マフラーよりマフラーガードとエキゾーストパイプカバーを取り外します。
マフラー本体とエキゾーストパイプカバー、マフラーガードを固定している＋スクリューを全て取り外します。
このスクリューは再使用します。
スクリューの損傷が激しい場合は、別途新品をご用意下さい。
※＋スクリューは非常に硬く締まっている場合があるので、スクリュー頭部を損傷しない様に十分注意しながら取り外して下さい。

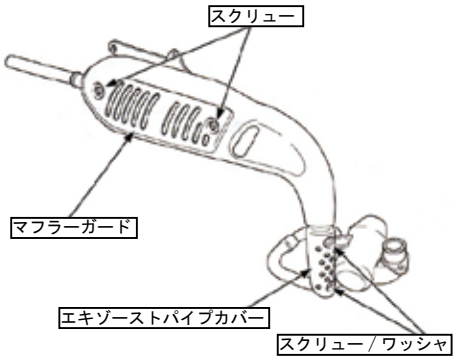

○ノーマルマフラーガードを、そのまま取り付けられますが、そのままではノーマルのエキゾーストパイプ部分のガードを固定するステーが見えてしまいますので、不必要な部分を切除します。

切除した場合、切断面の錆止めの為、耐熱ペイントでタッチアップをされる事をお勧めします。

● Z-Style マフラーの取り付け

○本キットに同梱されているエキゾーストパイプガスケットを、エキゾーストポート部に差し込み取り付けます。

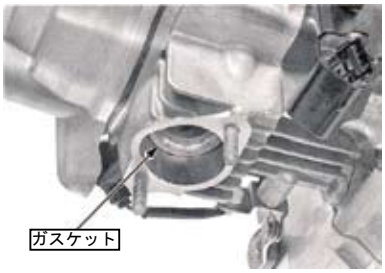

○サイレンサー前方のジョイント部にマフラーパッキンを差し込み、バンド（32-35mm）を取り付けます。

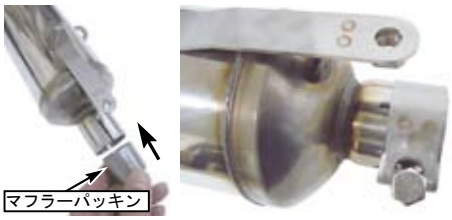

○サイレンサー ASSY. を車両に仮付けします。
サイレンサーのパイプ後端を右リアショック上部の後ろを通して、ノーマルの６角ボルトを用いてフレームに仮止めします。

■取り付け要領　※特に記載の無い細部の取り付け方法や規定トルクにつきましては、純正サービスマニュアルを参照して下さい。

○エキゾーストパイプ COMP. をサイレンサー ASSY. のジョイント部に差し込んでから、フランジ部をエンジンに差し込みます。
※差し込み部分に耐熱液体ガスケット剤の塗布をお勧めします。
（スリーボンド 1207B 相当品）

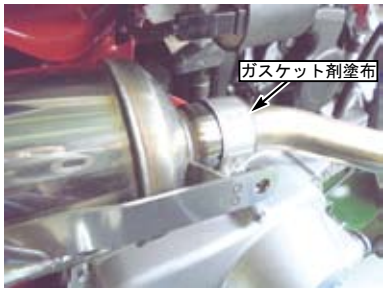

○エキゾーストパイプフランジをシリンダーヘッドのスタッドボルトに通し、ノーマルマフラーを固定していたジョイントナットを用いて固定し、仮止めします。

○サイレンサーのエキゾーストパイプと車両のリアフェンダーとのクリアランスを確認し、干渉が無い位置にサイレンサー本体とエキゾーストパイプの位置を調整します。

○調整した位置がずれないように注意しながら先にエキゾーストパイプフランジ部のジョイントナットを均等に規定トルクまで締め付けます。

⚠ 注意：必ず規定トルクを守る事。
エキゾーストパイプフランジナット
トルク：12N・m（1.2kgf・m）

○サイレンサー ASSY. ステー部のノーマルの 6 角ボルトを規定トルクまで締め付けます。

⚠ 注意：必ず規定トルクを守る事。
6 角ボルト
トルク：29N・m（3.0kgf・m）

○サイレンサー前方のジョイント部のバンド（33-35mm）を規定トルクまで締め付けます。
※バンドネジ部に焼き付き防止剤の塗布をお勧めします。
焼き付き防止剤　品番：08-02-0042

⚠ 注意：必ず規定トルクを守る事。
バンド
トルク：8 ～ 10N・m（0.8 ～ 1.0kgf・m）

○認証プレートの保護フィルムを剥がします。
○ノーマルのマフラーガードを取り付けます。
スクリューは振動で脱落しやすい為、ネジロック剤の塗布をお勧めします。
（ロックタイト 241 相当品）

○エキゾーストパイプに取り外しと逆手順に、エキゾーストパイプカバーを取り付けます。
スクリューは振動で脱落しやすい為、ネジロック剤の塗布をお勧めします。
（ロックタイト 241 相当品）

○ノーマルのマフラーガードとマフラー本体やフレームとの干渉が無いか確認します。
必要に応じて、各部スクリュー・ナットを緩め、マフラーに無理のかからない範囲で、位置を調整して固定して下さい。
又、マフラーガードとシートステー部、及びサイレンサーと干渉する場合は、干渉部分を加工又は変形させ、クリアランスを確保して下さい。

○ノーマルのキックスターターアームがマフラーガードに干渉する場合、キックスターターアームを干渉しにくい位置までセレーションをずらして取り付けて下さい。

○マフラー及びマフラーガードに付着した汚れを拭き取ります。

●最終確認

○換気の良い安全な場所でエンジンを始動させ、排気漏れの有無を確認します。

⚠ 注意：必ず換気の良い場所で行う事。

○エンジンを停止した後、各スクリュー類をもう一度規定トルクで増し締めします。

⚠ 注意：必ず規定トルクを守る事。
⚠ 注意：必ず冷間時に行う事。

●その他

○弊社製スペシャルクラッチカバーをご使用されている場合、マフラーガードとクラッチレリーズアームが干渉します。
マフラーガードを取り付ける場合は、干渉部分を加工して取り付けて下さい。
切除した場合、切断面の錆止めの為、耐熱ペイントでタッチアップをされる事をお勧めします。