SPECIAL PARTS TAKEGAWA

トラックロードマフラー　取扱説明書

商品番号	：０４－０２－２７２
適応車種	フレーム番号
Ｔｏｄａｙ	：AF61-1000001～
Ｄｉｏ	：AF62-1000001～

・この度は、TAKEGAWA 商品をお買い上げ頂きまして有り難うございます。使用の際には下記事項を遵守頂きますようお願い致します。
・取り付け前には、必ずキット内容をお確かめ下さい。万一お気付きの点がございましたら、お買い上げ頂いた販売店にご相談下さい。

☆ご使用前に必ずお読み下さい☆

◎取扱説明書に書かれている指示を無視した使用により事故や損害が発生した場合、当社は賠償の責を一切負いかねます。
◎この製品を取り付け使用し、当社製品以外の部品に不具合が発生しても当社製品以外の部品の保証は、どの様な事柄でも一切負いかねます。
◎商品を加工等された場合は、保証の対象にはなりません。
◎他社製品との組み合わせのお問い合わせはご遠慮下さい。
◎当製品は、上記適応車種、フレーム番号の車両専用品です。他の車両には取り付け出来ませんのでご注意下さい。
◎この製品の取り付けには上記適応車種にあったホンダ純正サービスマニュアルを必ず参照し、確実に作業を行って下さい。
◎取り付けの際には適切な工具等を準備し、取り付け要領に従って十分注意して作業を行って下さい。尚、この取扱説明書や純正サービスマニュアルは基本的な技術や知識を持った方を対象としております。取り付け等の経験の無い方、工具等の準備が不十分な方は技術的信用のある専門店へご依頼される事をお勧め致します。
◎ボルト、パッキン類は一部再使用しますが、摩耗や損傷の激しい物は再使用せず、必ず新品の物をご使用下さい。
◎ノーマル車両の場合、当製品の性能を発揮させる為に必ず付属のウエイトローラーに交換して下さい。
又、ノーマル車両及びＳステージ装着車両で、当社製ハイギヤキットを同時装着する事により、さらに性能を発揮させる事が出来ます。

⚠注意　下記内容を無視した取扱をすると、人が傷害を負う可能性が想定される内容及び物的損害が想定される内容を示しています。

・一般公道では、法的速度を守り遵法運転を心掛けて下さい。
（法定速度を越える速度で走行した場合、運転者は道路交通法、速度超過違反で罰せられます。）
・作業等を行う際は、必ず冷間時（エンジンおよびマフラーが冷えている時）に行って下さい。
（火傷の原因となります。）
・作業を行う際は、その作業に適した工具を用意して行って下さい。
（部品の破損、ケガの原因となります。）
・規定トルクは、必ずトルクレンチを使用し、確実に作業を行って下さい。
（ボルトおよびナットの破損、脱落の原因となります。）
・製品およびフレームには、エッジや突起がある場合があります。作業時は、手を保護して作業を行って下さい。
（ケガの原因となります。）
・走行前は、必ず各部を点検し、ネジ部等の緩みが無いかを確認し緩みが有れば規定トルクで確実に増し締めを行って下さい。
（部品の脱落の原因となります。）
・ボルト・パッキン類で再使用する部品については、よく点検し摩耗や損傷がある場合は必ず新品部品と交換して下さい。

⚠警告　下記内容を無視した取扱をすると、人が死亡したり重傷を負う可能性が想定される内容を示しています。

・エンジンを始動させての点検は、必ず換気の良い場所で行って下さい。密閉した様な場所では、エンジンを始動させないで下さい。
（一酸化炭素中毒になる恐れがあります。）
・走行中、異常が発生した場合は、直ちに車両を安全な場所に停止させ、走行を中止して下さい。
（事故につながる恐れがあります。）
・作業を行う際は、水平な場所で車両を安定させ安全に作業を行って下さい。
（作業中に車両が倒れてケガをする恐れがあります。）
・点検、整備は、取扱説明書又は、サービスマニュアル等の点検方法、要領を守り、正しく行って下さい。
（不適当な点検整備は、事故につながる恐れがあります。）
・点検、整備等を行った際、損傷部品が見つかれば、その部品を再使用する事は避け損傷部品の交換を行って下さい。
（そのまま使用すると事故につながる恐れがあります。）
・製品梱包のビニール袋は、幼児の手の届かない所に保管するか、廃棄処分して下さい。
（幼児がかぶったりすると、窒息の恐れがあります。）

◎性能アップ、デザイン変更、コストアップ等で商品および価格は予告無く変更されます。あらかじめご了承下さい。
◎クレームについては、商品の材料および加工に欠陥があると認められた商品に対しては、商品お買い上げ後１ヶ月以内を限度として、修理又は交換させて戴きます。但し、正しい取り付け、使用方法など守られていない場合は、この限りではありません。修理又は交換等にかかる一切の費用は対象となりません。
◎この取扱説明書は、本商品を破棄されるまで保管下さいます様お願い致します。

Jan./06/ 04

～商　品　内　容～

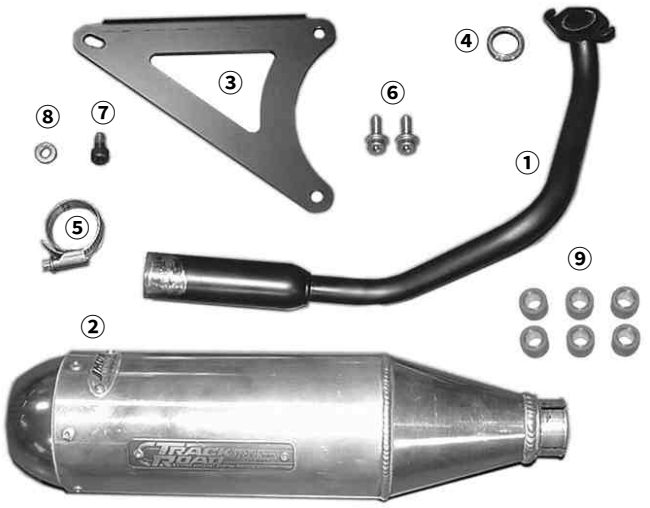

番号	商　品　内　容	数量
1	エキゾーストパイプＣＯＭＰ．	1
2	サイレンサーＣＯＭＰ．	1
3	ステー	1
4	エキゾーストガスケット	1
5	クランプバンド	1
6	フランジキャップスクリュー　８×２５	2
7	ソケットキャップスクリュー　８×１５	1
8	スプリングワッシャ　８mm	1
9	スーパーＸウエイトローラー　５．０ｇ	6

～取　り　付　け　要　領～

～マフラーの交換～

●純正マフラーの取り外し

１．シリンダーとエキゾーストジョイントを締結しているジョイントナット２個を取り外します。

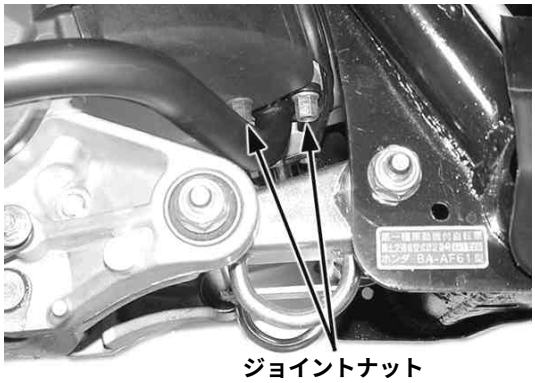

２．マフラーをエンジンに固定しているマウントボルト２本を取り外し、純正マフラーを取り外します。

３．エキゾーストガスケットが、シリンダー側に残っていない事を確認します。残っている場合は取り外して下さい。

●ステーの取り付け

１．商品に同梱されているステーを、車体側に仮取り付けします。

２．フランジキャップスクリューで、エンジン側２ヶ所を仮付けしておきます。

●トラックロードマフラーの取り付け

１．トラックロードマフラーのエキゾーストパイプフランジに、商品に同梱されている商品のガスケットを取り付けます。

２．エキゾーストパイプフランジをシリンダヘッドのスタッドボルトに正しく合わせ、ジョイントナットを取り付けます。
この時、エキゾーストガスケットが脱落したり、規定以外の位置に挟み込まないように注意します。

３．サイレンサーボディーのジョイント部に、クランプバンドを緩めて通しておき、ジョイント部をエキゾーストパイプに差し込みます。

４．ステーのタイヤ側から、ソケットキャプスクリューにスプリングワッシャ・ステーの順に通し、サイレンサーボディーのステーネジ穴に取り付けます。

５．ジョイントナットを先に規定トルクで締め付けます。
トルク：１０Ｎ・ｍ（１.０ｋｇｆ・ｍ）

６．仮付けしたステーのフランジキャップスクリューとソケットキャプスクリューを規定トルクで締め付けます。
トルク：２６Ｎ・ｍ（２.６ｋｇｆ・ｍ）

Jan./06/ 04

７．サイレンサーとエキゾーストパイプを固定するクランプバンドを締め付けます。

８．取り付け後、排気漏れの無い事を確認して下さい。

９．ノーマルエンジンの場合は、下記手順に従って、ウエイトローラーの交換を行って下さい。

～ウエイトローラーの交換～

●Ｌ.クランクケースカバーの取り外し

１．Ｌ.クランクケースカバーにつながっているエアダクトのバンドスクリューを緩め、エアダクトをケースから取り外します。

２．Ｌ.クランクケースカバーを固定しているボルト６本を取り外します。
ノックピン２本を紛失しないように注意します。

●ドライブプーリーの取り外し･ウエイトローラーの交換

１．クラッチセンタホルダを使用し、ドライブプーリーフェースを固定し、Ｌ.クランクケースの合わせ面を傷つけないように注意しながら、プーリーフェースナットとワッシャを取り外します。

２．ラチェットプレートとドライブプーリーフェースとドライブベルトを取り外します。

３．ムーバブルドライブフェースの裏側のランププレートが脱落しないように押さえながら、ドライブフェースボスごと取り外します。

４．ムーバブルドライブフェースの裏側から、ランププレートを取り外します。

５．キット付属のウエイトローラーに交換し、ランププレートを元通りに組み付けます。
この時、ランププレートにスライドピースが３個正しく取り付けられている事を確認します。

●再組み立て

１．ムーバブルドライブフェースのフェース面を脱脂します。

２．ドライブフェースボスをムーバブルドライブフェースに取り付けます。

３．ランププレートを押さえながらムーバブルドライブフェースをクランクシャフトに取り付けます。

４．ドライブベルトをドライブフェースボスに通します。

５．ドライブプーリーフェース・ラチェットプレートの順に取り付けます。

６．ドライブプーリーフェースナットの座面にエンジンオイルを塗布し、ワッシャと共に取り付けます。

７．クラッチセンタホルダを使用し、ドライブプーリーフェースを固定し、Ｌ.クランクケースの合わせ面を傷つけないように注意しながらナットを規定トルクで締め付けます。
トルク：５９Ｎ・ｍ（６.０ｋｇｆ・ｍ）

８．Ｌ.クランクケースカバーの溝にシールラバーを正しく取り付け、ノックピンを２本取り付けます。

９．Ｌ.クランクケースカバーを取り付け、ボルト６本を対角に数回に分けて指定トルクで締め付けます。
トルク：１０Ｎ・ｍ（１.０ｋｇｆ・ｍ）

１０．エアダクトをＬ.クランクケースカバーに取り付け、バンドスクリューを下側に向けて確実に締め付けます。

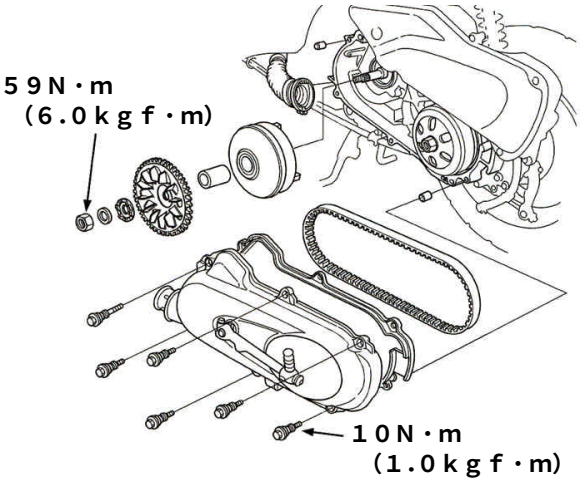

SPECIAL PARTS TAKEGAWA
〒５８４－００６９
大阪府富田林市錦織東三丁目５番１６号
TEL ０７２１－２５－１３５７
FAX ０７２１－２４－５０５９
URL http://www.takegawa.co.jp