ハイマウントLEDストップランプキット　取扱説明書

製品番号	
	05-08-0358 （ブラック）
	05-08-0359 （クリア）
	05-08-0360 （レッド）

適応車種	
	Dio110 （JF31-1000001 ～）
	（JF58-1000001 ～）

この度は、弊社製品をお買い上げ頂きまして有り難うございます。
使用の際には下記事項を遵守頂きますようお願い致します。取り付け前には、必ずキット内容をお確かめ下さい。
万一お気付きの点がございましたら、お買い上げ頂いた販売店にご相談下さい。

◎イラスト、写真などの記載内容が本パーツと異なる場合がありますので、予めご了承下さい。

☆ご使用前に必ずお読み下さい☆

◎取扱説明書に書かれている指示を無視した使用により事故や損害が発生した場合、弊社は賠償の責を一切負いかねます。
◎当製品を取り付け使用し、当製品以外の部品に不具合が発生しても当製品以外の部品の保証は、どの様な事柄でも一切負いかねます。
◎当製品を加工等された場合は、保証の対象にはなりません。
◎他社製品との組み合わせのお問い合わせはご遠慮下さい。
◎当製品は、上記適応車種の車両専用品です。他の車両には取り付け出来ませんのでご注意下さい。
◎補修部品につきましては商品番号及びリペア品番にてお申し込み下さい。尚、不明な点がございましたらお買い求め販売店にお問い合わせ下さい。
◎製品には、エッジや突起がある場合があります。必ず作業手袋を着用し作業を行って下さい。
（説明書内で作業手袋未着用の写真がある場合でも、作業時は作業手袋等を着用して下さい。）

～特　徴～

〇グラブレール下にボルトオンで装着可能。
〇ランプは弊社製LEDミニテールランプ（ブラック、クリア、レッド）を採用。
〇ブラケットはステンレス製、バレル仕上げ。
〇点灯パターンは、ランプの輝度が明るい（LOW）、ランプの輝度がとても明るい（HI）の2パターン。

⚠ 注意　この表示を無視した取り扱いをすると、人が傷害を負う可能性が想定される内容及び物的損害が想定される内容を示しています。

■作業等を行う際は、必ず冷間時（エンジン及びマフラーが冷えている時）に行って下さい。（火傷の原因となります。）
■作業を行う際は、その作業に適した工具を用意して行って下さい。（部品の破損、ケガの原因となります。）
■規定トルクは、必ずトルクレンチを使用し、確実に作業を行って下さい。（ボルト及びナットの破損、脱落の原因となります。）
■製品及びフレームには、エッジや突起がある場合があります。作業時は、作業手袋等を着用し手を保護して作業を行って下さい。（ケガの原因となります。）
■走行前は、必ず各部を点検し、ネジ部等の緩みが無いかを確認し緩みが有れば規定トルクで確実に増し締めを行って下さい。（部品の脱落の原因となります。）

⚠ 警告　この表示を無視した取り扱いをすると人が死亡、重傷を負う可能性が想定される内容を示しています。

■走行中、異常が発生した場合は、直ちに車両を安全な場所に停止させ、走行を中止して下さい。（事故につながる恐れがあります。）
■作業を行う際は、水平な場所で車両を安定させ安全に作業を行って下さい。（作業中に車両が倒れてケガをする恐れがあります。）
■点検、整備は、取扱説明書又は、サービスマニュアル等の点検方法、要領を守り、正しく行って下さい。
（不適当な点検整備は、事故につながる恐れがあります。）
■点検、整備等を行った際、損傷部品が見つかれば、その部品を再使用する事は避け損傷部品の交換を行って下さい。（事故につながる恐れがあります。）
■製品梱包のビニール袋は、幼児の手の届かない所に保管するか、廃棄処分して下さい。（幼児がかぶったりすると、窒息の恐れがあります。）

◎性能アップ、デザイン変更、コストアップ等で製品及び価格は予告無く変更されます。予めご了承下さい。
◎クレームについては、材料及び加工に欠陥があると認められた製品に対してのみ、お買い上げ後1ヶ月以内を限度として、修理又は交換させて頂きます。
但し、正しい取り付けや、使用方法など守られていない場合は、この限りではありません。修理又は交換等にかかる一切の費用は対象となりません。
なお、レース等でご使用の場合はいかなる場合もクレームは一切お受け致しません。予めご了承下さい。
◎この取扱説明書は、当製品を破棄されるまで保管下さいます様お願い致します。

製品内容

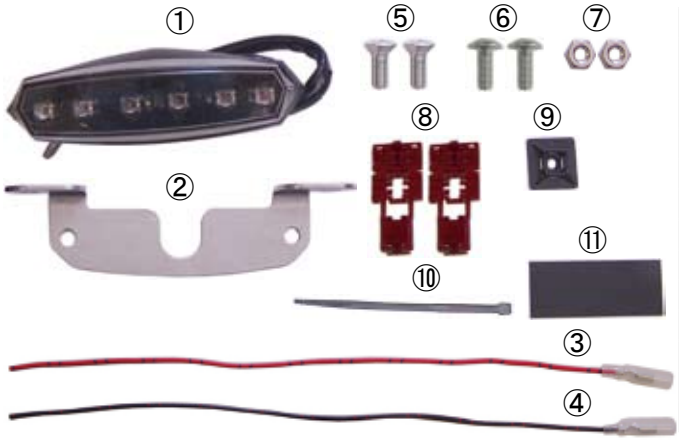

番号	部　品　名	個数	リペア品番
1	LEDミニテールライト（ブラック）	1	05-08-0017
	LEDミニテールライト（クリア）		――――
	LEDミニテールライト（レッド）		05-08-0019
2	テールライトブラケット	1	00-05-0421
3	インジケーターコード（レッド）	1	00-00-1990
4	インジケーターコード（ブラック）	1	00-00-1991
5	丸皿小ネジ 6x16	2	00-00-0449（10ケ入り）
6	トラス小ネジ 6x16	2	00-00-2823（10ケ入り）
7	ステンレス6角ナット 6mm	2	00-00-0450（10ケ入り）
8	エレクトロタップ	2	00-05-0015（5ケ入り）
9	タイベース 19K	1	00-00-0380（5ケ入り）
10	結束バンド 100mm	1	00-00-0228（10ケ入り）
11	カッティングシート	1	――――

※リペアパーツは必ずリペア品番にてご発注下さい。品番発注でない場合、受注出来ない場合もあります。予めご了承下さい。
尚、単品出荷出来ない部品もありますので、その場合はセット品番にてご注文下さいます様お願い致します。
※リペアパーツはキット内容と若干、形状等異なる場合があります。使用につきましては問題ございません。予めご了承下さい。

株式会社 スペシャルパーツ 武川
〒584-0069 大阪府富田林市錦織東3-5-16
TEL:0721-25-1357 FAX:0721-24-5059 URL http://www.takegawa.co.jp

■取り付け要領　※特に記載の無い細部の取り付け方法や規定トルクにつきましては、純正サービスマニュアルを参照して下さい。

☆型式により図、写真等は異なる場合があります。（図、写真：JF31 型）

○⑪カッティングシートを適当な大きさにカットし、①LED ミニテールライトのナンバー照明部分に貼り付けます。
○②テールライトブラケットに①LED ミニテールライトを取り付けます。
∴型式によりテールライトブラケットとテールライトの取り付け方向が異なります。

⚠ 注意：必ず規定トルクを守る事。
トルク：5N・m（0.5kgf・m）

※テールライトブラケットの向きに注意して下さい。

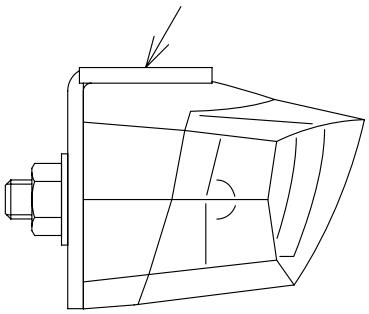

JF31 の場合

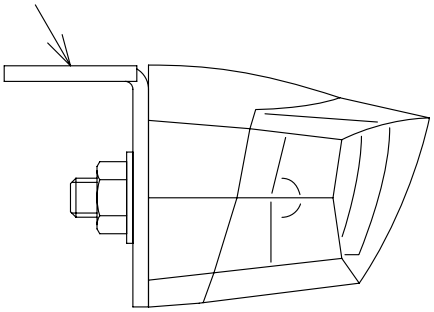

JF58 の場合

○フューエルタンクカバーを外します

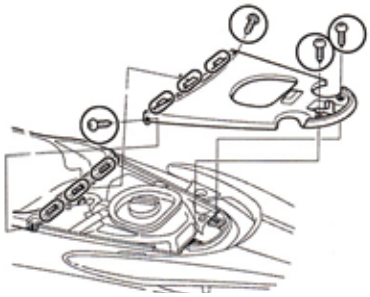

○ラゲッジボックスを外します

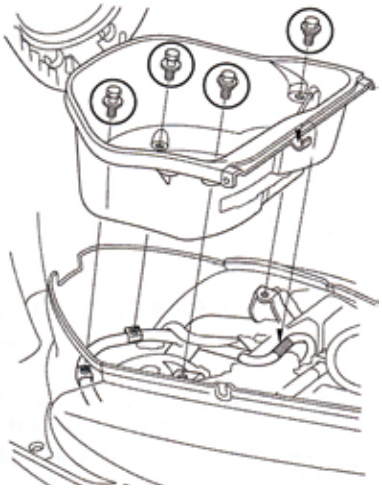

○センタボディカバーを外します。

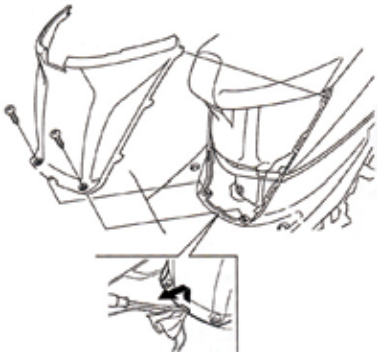

○グラブレールを外します。

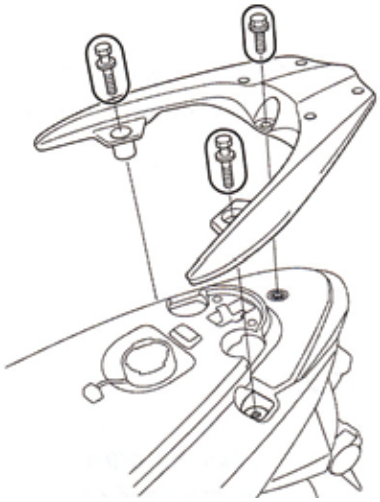

○サイドカバーを外します。

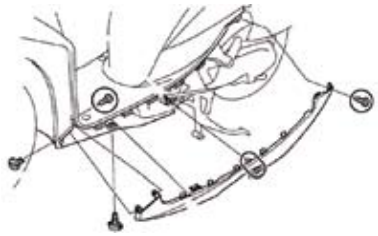

○ボディーカバーを外します。

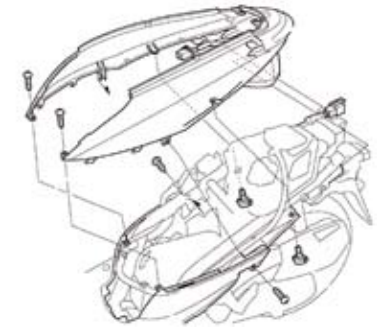

○テールランプの配線のカバーをめくり配線を露出させます。
○各配線を③④インジケーターコードで接続します。

配線の色

	テールランプ	車体
アース	黄	緑
尾灯	黒	茶／白（黒／茶）
ブレーキ灯	赤	緑／黄

※車体側の尾灯配線色は、JF31 は茶／白、JF58 は黒／茶です。

○④インジケーターコード（ブラック）と車体の緑配線を⑧エレクトロタップで接続します。
○③インジケーターコード（レッド）と車体の緑／黄配線を⑧エレクトロタップで接続します。
○①LED ミニテールライトの黄配線と④インジケーターコード（ブラック）を接続します。
○①LED ミニテールライトの黒配線、もしくは赤配線と③インジケーターコード（レッド）を接続します。
※黒配線と接続した場合明るさは LOW、赤配線と接続した場合明るさは HIGH になります。
○グラブレールに②テールライトブラケットを⑦6 角ナットと JF31 の場合は⑤丸皿ネジ、JF58 の場合は⑥トラス小ネジで取り付けます。

⚠ 注意：必ず規定トルクを守る事。
トルク：10N・m（1.0kgf・m）

○グラブレールの裏側に⑨タイベースを貼り付け⑩結束バンドで配線が垂れない様にします。

○取り外しと逆の手順でグラブレール、カバー類を取り付けます。
配線はグラブレールとカバーの隙間を通します。

⚠ 注意：必ず規定トルクを守る事。
8mm ボルト
トルク：22N・m（2.2kgf・m）
6mm ボルト
トルク：10N・m（1.0kgf・m）

◎この取扱説明書は弊社ホームページに PDF データーでアップしております。
印刷では表記が読みにくい等ございましたら弊社ホームページにてダウンロードしご確認下さい。

SPECIAL PARTS TAKEGAWA