オイルキャッチタンクキット　取扱説明書

（スーパーヘッド／スーパーヘッド+R)（ノーマルクラッチ）

製品番号	07-05-0013

適応車種	モンキー・ゴリラ（Z50J-1300017 ～） （AB27-1000001 ～ 1899999）

Here is english manual.
Can be view the pdf data of instruction English manual
by scanning the TWO-DIMENSIONAL CODE.

この度は、弊社製品をお買い上げ頂きまして有り難うございます。
使用の際には下記事項を遵守頂きますようお願い致します。取り付け前には、必ずキット内容をお確かめ下さい。
万一お気付きの点がございましたら、お買い上げ頂いた販売店にご相談下さい。

◎イラスト、写真などの記載内容が本パーツと異なる場合があります。予めご了承下さい。

☆ご使用前に必ずお読み下さい☆

◎取扱説明書に書かれている指示を無視した使用により事故や損害が発生した場合、弊社は賠償の責を一切負いかねます。
◎当製品を取り付け使用し、当製品以外の部品に不具合が発生しても当製品以外の部品の保証は、どの様な事柄でも一切負いかねます。
◎当製品を加工等された場合は、保証の対象にはなりません。
◎他社製品との組み合わせのお問い合わせはご遠慮下さい。
◎製品には、エッジや突起がある場合があります。必ず作業手袋を着用し作業を行って下さい。
（説明書内で作業手袋未着用の写真がある場合でも、作業時は作業手袋等を着用して下さい。）
◎オイルレベルゲージを取り外しますのでエンジンオイル量の点検時は、ブリザーキャップを外してオイルレベルゲージで確認して下さい。
◎ノーマルマフラー及びアップタイプマフラーには取り付け出来ませんのでご注意下さい。
◎車体番号 AB27-1000001 以降の車両には排出側ホースをエアクリーナーに接続して下さい。

⚠ 注意　この表示を無視した取り扱いをすると、人が傷害を負う可能性が想定される内容及び物的損害が想定される内容を示しています。

■作業等を行う際は、必ず冷間時（エンジン及びマフラーが冷えている時）に行って下さい。
（火傷の原因となります。）
■作業を行う際は、その作業に適した工具を用意して行って下さい。
（部品の破損、ケガの原因となります。）
■規定トルクは、必ずトルクレンチを使用し、確実に作業を行って下さい。
（ボルト及びナットの破損、脱落の原因となります。）
■製品及びフレームには、エッジや突起がある場合があります。作業時は、作業手袋等を着用し手を保護して作業を行って下さい。
（ケガの原因となります。）
■走行前は、必ず各部を点検し、ネジ部等の緩みが無いかを確認し緩みが有れば規定トルクで確実に増し締めを行って下さい。
（部品の脱落の原因となります。）
■キャッチタンクは必ずホースを接続した状態でご使用下さい。タンクのみを取り付けた場合、振動等でステーが破損し、タンクが脱落する可能性があります。

⚠ 警告　この表示を無視した取り扱いをすると人が死亡、重傷を負う可能性が想定される内容を示しています。

■走行中、異常が発生した場合は、直ちに車両を安全な場所に停止させ、走行を中止して下さい。
（事故につながる恐れがあります。）
■作業を行う際は、水平な場所で車両を安定させ安全に作業を行って下さい。
（作業中に車両が倒れてケガをする恐れがあります。）
■点検、整備は、取扱説明書又は、サービスマニュアル等の点検方法、要領を守り、正しく行って下さい。
（不適当な点検整備は、事故につながる恐れがあります。）
■点検、整備等を行った際、損傷部品が見つかれば、その部品を再使用する事は避け損傷部品の交換を行って下さい。
（事故につながる恐れがあります。）
■製品梱包のビニール袋は、幼児の手の届かない所に保管するか、廃棄処分して下さい。
（幼児がかぶったりすると、窒息の恐れがあります。）

◎性能アップ、デザイン変更、コストアップ等で製品及び価格は予告無く変更されます。予めご了承下さい。
◎クレームについては、材料及び加工に欠陥があると認められた製品に対してのみ、お買い上げ後１ヶ月以内を限度として、修理又は交換させて頂きます。
但し、正しい取り付けや、使用方法など守られていない場合は、この限りではありません。修理又は交換等にかかる一切の費用は対象となりません。
なお、レース等でご使用の場合はいかなる場合もクレームは一切お受け致しません。予めご了承下さい。
◎この取扱説明書は、当製品を破棄されるまで保管下さいます様お願い致します。

株式会社 スペシャルパーツ 武川
〒584-0069 大阪府富田林市錦織東 3-5-16
TEL:0721-25-1357 FAX:0721-24-5059 URL http://www.takegawa.co.jp

製品内容

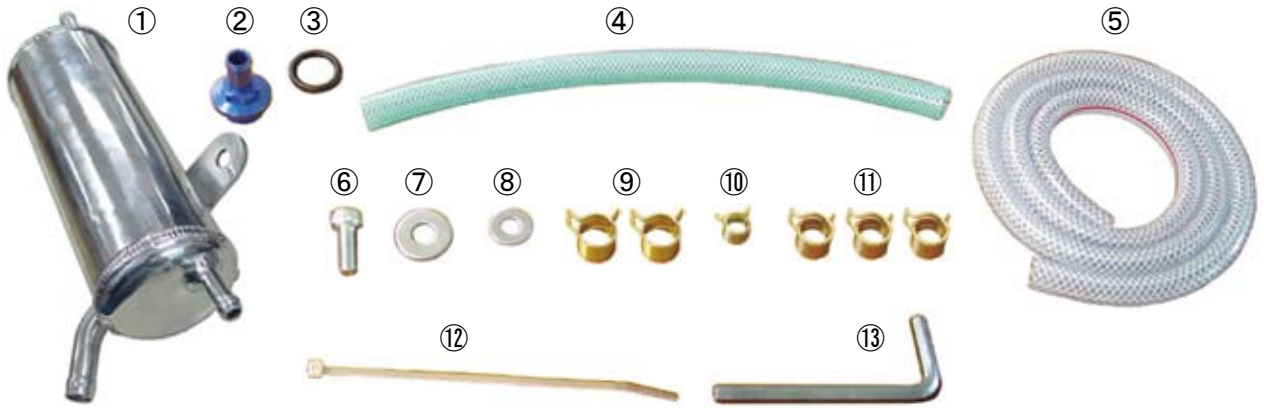

番号	部　品　名	個数	リペア品番
1	キャッチタンク COMP.	1	07-05-0009
2	オイルキャップ	1	00-00-1431
3	O リング 18mm	1	00-00-0093（2 ケ入り）
4	ブレードホース 12x500	1	00-07-0069（1m）
5	ブレードホース 8x1000	1	――――――
6	ソケットキャップスクリュー 8x20	1	00-00-0739（5 ケ入り）
7	カラー	1	00-00-2154
8	プレーンワッシャ 8mm	1	00-00-0076（10 ケ入り）
9	ホースクランプ φ 15.5	2	00-00-0215（4 ケ入り）
10	ホースクランプ φ 9.5	1	00-00-0216（4 ケ入り）
11	ホースクランプ φ 13.1	3	00-00-0087（4 ケ入り）
12	結束バンド 150mm	1	00-00-0222（10 ケ入り）
13	6 角棒レンチ 6mm	1	――――――

※リペアパーツは必ずリペア品番にてご発注下さい。
　品番発注でない場合、受注出来ない場合もあります。予めご了承下さい。
　尚、単品出荷出来ない部品もありますので、その場合はセット品番にてご注文下さいます様お願い致します。
※リペアパーツはキット内容と若干、形状等異なる場合があります。
　使用につきましては問題ございません。予めご了承下さい。

オプション

00-07-0070

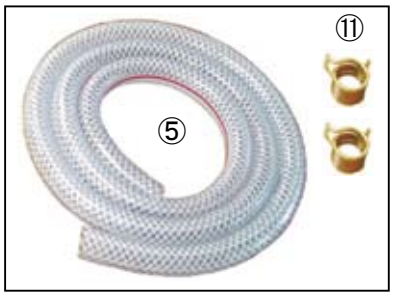

07-06-0005

■取り付け要領　※特に記載の無い細部の取り付け方法や規定トルクにつきましては、純正サービスマニュアルを参照して下さい。

取り付けに付きましては図を参考にして下さい。

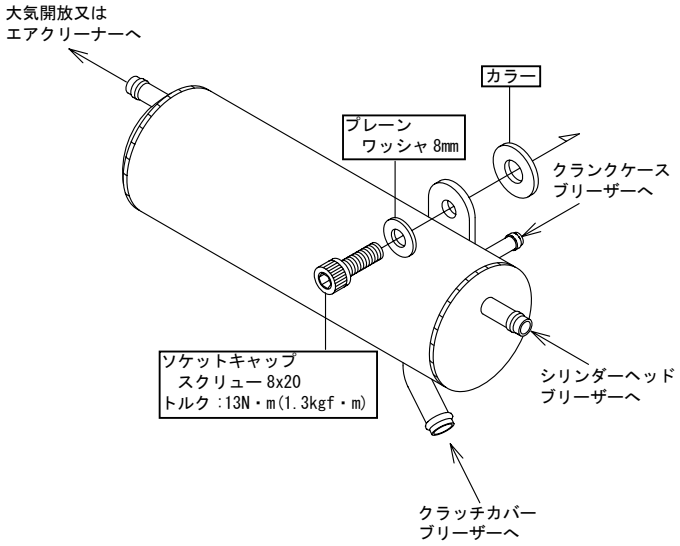

○オイルキャッチタンク本体を、ノーマルマフラー取り付け部に取り付けます。
○クラッチカバーよりオイルレベルゲージを取り外します。
　O リングにエンジンオイルを薄く塗布し、オイルキャップを取り付けて下さい。

⚠ 注意：必ず規定トルクを守る事。
オイルキャップ
　トルク：10N・m（1.0kgf・m）

■取り付け要領　※特に記載の無い細部の取り付け方法や規定トルクにつきましては、純正サービスマニュアルを参照して下さい。

〇クランクケースブリーザーのホースを接続し、ホースクランプφ 9.5 で固定します。
シリンダーヘッドブレードホース 8x1000 を適当な長さに切断し、ホースクランプφ 13.1 で固定します。
クランクケースカバーブレードホース 12x500 を適当な長さに切断し、ホースクランプφ 15.5 で固定します。
〇排出ホースを接続し、ホースクランプφ 13.1 で固定します。
※付属の結束バンドを使用しホースを固定して下さい。
※車体番号 AB27-1000001 以降の車両で公道使用する場合は、ホースをエアクリーナーに接続して下さい。

〇エアクリーナーに接続する際には、ホースをストレージタンクに取り付けて下さい。
〇エアフィルターをご使用の場合は、ストレージタンクの取り付けボルトを外し、ホースに無理が掛からない位置にし、結束バンド等でタンクを固定して下さい。

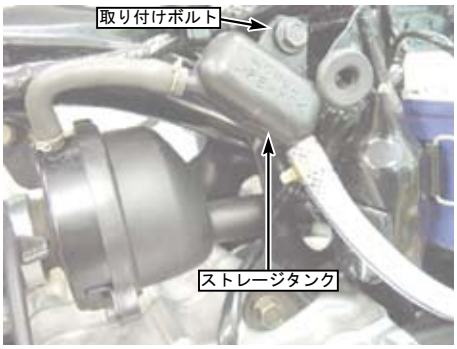

◎この取扱説明書は弊社ホームページに PDF データーでアップしております。
印刷では表記が読みにくい等ございましたら弊社ホームページにてダウンロードしご確認下さい。