ヘルメットホルダー　取扱説明書

製品番号	09-11-0424

適応車種	CT125（JA55-1000001 ～） （JA65-1000001 ～）

この度は、弊社製品をお買い上げ頂きまして有り難うございます。
使用の際には下記事項を遵守頂きますようお願い致します。取り付け前には、必ずキット内容をお確かめ下さい。
万一お気付きの点がございましたら、お買い上げ頂いた販売店にご相談下さい。

◎イラスト、写真などの記載内容が本パーツと異なる場合がありますので、予めご了承下さい。

☆ご使用前に必ずお読み下さい☆

◎取扱説明書に書かれている指示を無視した使用により事故や損害が発生した場合、弊社は賠償の責を一切負いかねます。
◎当製品を取り付け使用し、当製品以外の部品に不具合が発生しても当製品以外の部品の保証は、どの様な事柄でも一切負いかねます。
◎当製品を加工等された場合は、保証の対象にはなりません。
◎他社製品との組み合わせのお問い合わせはご遠慮下さい。
◎当製品は、上記適応車種、フレーム番号の車両専用品です。他の車両には取り付け出来ませんのでご注意下さい。
◎この取扱説明書は、基本的な技術や知識を持った方を対象に作成しております。
取り付けに経験の無い方や、取り付けに必要となる工具等をお持ちで無い場合は取り付け作業は行わずに、指定工場、又は認証工場などの車両整備が可能な業者へ取り付けをご依頼下さい。
◎車両及び部品個体差によりツールボックスの開閉カバーと車両リフレクター部が触れる場合がありますが、カバーを開閉するのに特に支障はありません。予めご了承下さい。
◎リアフェンダーガード :09-09-0070/0071 同時装着可能。

～特　徴～

〇キャリア側面に取り付けるヘルメットホルダーです。
〇ホルダー本体の取り付けにいじり防止ビスを採用し、ホルダーキーには武川オリジナルのピストン形状キーを付属させています。
〇スチール製で車両カラーを問わないブラック塗装処理を施しております。

⚠ 注意　この表示を無視した取り扱いをすると、人が傷害を負う可能性が想定される内容及び物的損害が想定される内容を示しています。

■作業等を行う際は、必ず冷間時（エンジン及びマフラーが冷えている時）に行って下さい。（火傷の原因となります。）
■作業を行う際は、その作業に適した工具を用意して行って下さい。（部品の破損、ケガの原因となります。）
■規定トルクは、必ずトルクレンチを使用し、確実に作業を行って下さい。（ボルト及びナットの破損、脱落の原因となります。）
■製品及びフレームには、エッジや突起がある場合があります。作業時は、手を保護して作業を行って下さい。（ケガの原因となります。）
■走行前は、必ず各部を点検し、ネジ部等の緩みが無いかを確認し緩みが有れば規定トルクで確実に増し締めを行って下さい。
（部品の脱落の原因となります。）

⚠ 警告　この表示を無視した取り扱いをすると人が死亡、重傷を負う可能性が想定される内容を示しています。

■技術・知識等が無い方は、作業を行わないで下さい。（部品破損等の原因により、転倒・事故につながる恐れがあります。）
■走行中、異常が発生した場合は、直ちに車両を安全な場所に停止させ、走行を中止して下さい。（事故につながる恐れがあります。）
■作業を行う際は、水平な場所で車両を安定させ安全に作業を行って下さい。（作業中に車両が倒れてケガをする恐れがあります。）
■点検、整備は、取扱説明書又は、サービスマニュアル等の点検方法、要領を守り、正しく行って下さい。
（不適当な点検整備は、事故につながる恐れがあります。）
■点検、整備等を行った際、損傷部品が見つかれば、その部品を再使用する事は避け損傷部品の交換を行って下さい。（事故につながる恐れがあります。）
■製品梱包のビニール袋は、幼児の手の届かない所に保管するか、廃棄処分して下さい。（幼児がかぶったりすると、窒息の恐れがあります。）

◎性能アップ、デザイン変更、コストアップ等で製品及び価格は予告無く変更されます。予めご了承下さい。
◎クレームについては、材料及び加工に欠陥があると認められた製品に対してのみ、お買い上げ後１ヶ月以内を限度として、修理又は交換させて頂きます。
但し、正しい取り付けや、使用方法など守られていない場合は、この限りではありません。修理又は交換等にかかる一切の費用は対象となりません。
なお、レース等でご使用の場合はいかなる場合もクレームは一切お受け致しません。予めご了承下さい。
◎この取扱説明書は、当製品を破棄されるまで保管下さいます様お願い致します。

株式会社 スペシャルパーツ 武川
〒584-0069 大阪府富田林市錦織東 3-5-16
TEL:0721-25-1357 FAX:0721-24-5059 URL http://www.takegawa.co.jp

製品内容

番号	部　品　名	個数	リペア品番
1	ブラケット COMP.	1	――――
2	プレート	1	――――
3	カラー	2	――――
4	ソケットキャップスクリュー 6x12	2	00-00-0927（5 ケ入り）
5	ソケットキャップスクリュー 6x15	2	00-00-0205（4 ケ入り）
6	ソケットキャップスクリュー 6x40	1	00-00-0904（4 ケ入り）
7	フラットヘッドスクリュー 6x20	1	00-00-0388（4 ケ入り）
8	プレーンワッシャ 6mm	2	00-00-0924（5 ケ入り）
9	スプリングワッシャ 6mm	2	00-00-0203（10 ケ入り）
10	ボタンヘッドソケットスクリュー 6x8（いじり止め）	2	00-00-0951（2 ケ入り）
11	ヘルメットホルダー（鍵 2 ケ付）	1	00-00-2156
12	T 型いじり止めトルクスレンチ TH30（いじり止め対応）	1	――――

※リペアパーツは必ずリペア品番にてご発注下さい。
品番発注でない場合、受注出来ない場合もあります。予めご了承下さい。
尚、単品出荷出来ない部品もありますので、その場合はセット品番にてご注文下さいます様お願い致します。

■取り付け要領　※特に記載の無い細部の取り付け方法や規定トルクにつきましては、純正サービスマニュアルを参照して下さい。

○ボルト 2 本を取り外し、ツールボックスを取り外します。

○純正サービスマニュアルを参照し、エアクリーナーダクトキャップを取り外します。

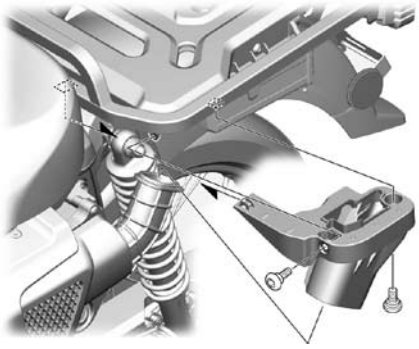

○リアキャリアの微調整が可能な様にサービスマニュアルを参照し、マフラーを取り外しリアクッションアッパーマウントナット及びリアキャリア取り付けボルト 2 本を緩めます。

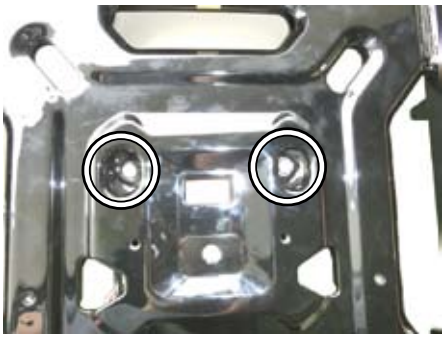

○テールランプロアカバー左側のソケットキャップスクリューを取り外します。

■取り付け要領　※特に記載の無い細部の取り付け方法や規定トルクにつきましては、純正サービスマニュアルを参照して下さい。

○①ブラケット COMP. に⑧プレーンワッシャ 6mm、⑨スプリングワッシャ 6mm、⑤ソケットキャップスクリュー 6x15 を使用し、③カラーを取り付け、規定トルクで締め付けます。
※③カラー 2 面幅をレンチで周り止めを行い締め付けて下さい。

⚠ 注意：必ず規定トルクを守る事。
ソケットキャップスクリュー
トルク：9.8N・m（1.0kgf・m）

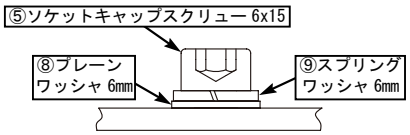

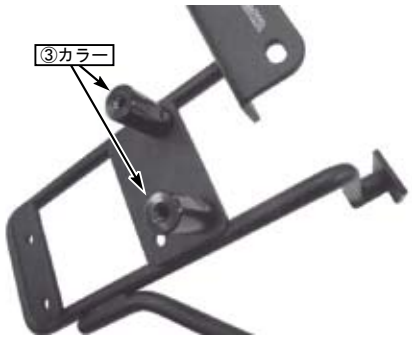

○⑪ヘルメットホルダーを⑩ボタンヘッドソケットスクリュー 6x8 にネジロック剤を塗布し規定トルクで締め付けます。
推奨ネジロック剤：LOCTITE 271

⚠ 注意：必ず規定トルクを守る事。
ボタンヘッドソケットスクリュー 6x8
トルク：8N・m（0.8kgf・m）

○③カラーに取り外したツールボックスを純正スクリューにて取り付け、締め付けます。
※③カラー 2 面幅をレンチで周り止めを行い締め付けて下さい。

⚠ 注意：必ず規定トルクを守る事。
スクリュー
トルク：9.8N・m（1.0kgf・m）

○①ブラケット COMP. をリアキャリアにセットし、④ソケットキャップスクリュー 6x12 を用いて仮止めをします。
テールランプロアカバー部のカラーが脱落していない事を確認し、⑥ソケットキャップスクリュー 6x40 を仮止めします。
※この時テールランプロアカバー部のネジ位置と①ブラケット COMP. 側との位置が合わない場合、キャリアの位置の微調整を行って下さい。

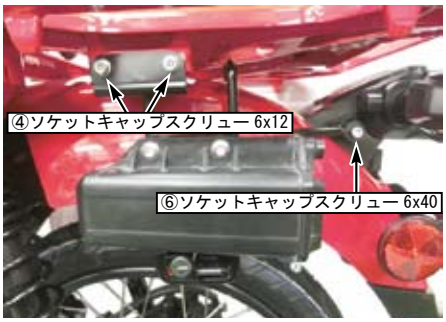

○キャリアのホール部に②プレートを嵌め込み、⑦フラットヘッドスクリュー 6x20 で①ブラケット COMP. に取り付けます。

○リアクッションアッパマウントナットとキャリアの取り付けボルト 2 本を規定トルクで締め付けます。

⚠ 注意：必ず規定トルクを守る事。
リアクッションアッパマウントナット
トルク：44N・m（4.5kgf・m）
M8 ボルト
トルク：27N・m（2.7kgf・m）

○仮締めしたボルトを均等に規定トルクで締め付けます。

⚠ 注意：必ず規定トルクを守る事。
④ソケットキャップスクリュー 6x12
⑥ソケットキャップスクリュー 6x40
⑦フラットヘッドソケットスクリュー 6x20
トルク：9.8N・m（1.0kgf・m）

○①ブラケット COMP. 組み付け後、リアキャリア取り付けボルトを締め付けます。

○サービスマニュアルを参照し、取り外したマフラー及びエアクリーナーダクトキャップを取り付けます。

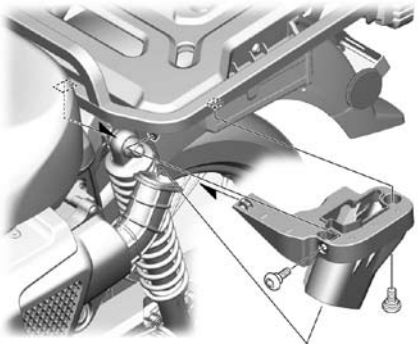

※ツールボックスの開閉カバーと車両リフレクター部が触れる場合、カバーを若干車両外側に引っ張り開閉を行って下さい。
（JA65 は除く）