2SMS Engine Complete
(Secondary Starter) PARTS LIST
spec. 124/125/138cc DOHC 4VALVE HEAD

パーツリストのご使用について

●補修部品のご注文資料としてお使い下さい。
●部品注文は部品番号にてご注文下さい。 （部品番号以外での注文はお断りしております。）
●このパーツリストはオプション選択のパーツも記載しております。注文間違いの無い様、ご使用のタイプを確認の上ご注文下さい。
●部品は変更される可能性があります。使用部品は、エンジン打刻号機にて管理しております。部品番号が複数ある場合エンジン号機Noの初号機、終号機を確認の上、部品番号でご注文下さい。
●部品は、単品出荷出来ない部品がございます。単品出荷出来ない部品はセットにての部品番号になります。予めご了承下さい。
●部品ご注文は、お買い求め頂いた販売店でご注文下さい。

目　　次

シリンダーヘッドカバー・・・・・・・・・・・・・ P 7
シリンダーヘッド・・・・・・・・・・・・・・・・ P 8-P 9
カムシャフト・・・・・・・・・・・・・・・・・・ P10-P14
シリンダー・・・・・・・・・・・・・・・・・・・ P15-P17
カムチェーン／テンショナー・・・・・・・・・・ P18
ピストン／クランクシャフト・・・・・・・・・・ P19-P21
Ｒ.クランクケースカバー ・・・・・・・・・・・ P22-P27
クラッチ・・・・・・・・・・・・・・・・・・・・ P28-P31
オイルポンプ／クランクケース・・・・・・・・・ P32-P35
トランスミッション・・・・・・・・・・・・・・ P36-P45
シフトドラム／シフトフォーク・・・・・・・・・ P46-P49
キックスタータースピンドル・・・・・・・・・・ P50
ジェネレーター・・・・・・・・・・・・・・・・ P51
Ｌ.クランクケースカバー ・・・・・・・・・・・ P52
インレットパイプ・・・・・・・・・・・・・・・ P53

・※マークはオプション部品を示しています。
・使用個数はその部品の使用数を示しています。
・部品入数は表記の部品番号の部品の構成数を示しています。
　例（部品入数が2となっている場合は、その部品番号で発注すると2個入りになります。2SETとなっている場合は、図の表記のセットが2セット入りとなります。）
・部品番号表記が無い部品は出荷出来ない部品を示しています。

パーツカタログの構成 / 見方

① 部品ナンバーの表示
一つの部品番号内に複数品番がある場合は、仕様タイプにより、異なる部品があることを示しています。
※マークのものはオプションパーツを示しています。

② 部品番号の表示
部品番号の表示が無い部品は出荷出来ない部品を示します。

③ 部品名称の表示

④ 使用数量の表示

⑤ 部品の入数を表示しています。

⑥ エンジンタイプの表示
エンジンの型式と排気量を表示、表示の無いものは全てのタイプに共通で使用されます。

⑦ エンジンナンバーの適用号機表示
初号機にある番号からのエンジンに適合する。

⑧ エンジンナンバーの適用号機表示
終号機にある番号までのエンジンに適合する。

注：初号機、終号機に表示が無いものは全てのタイプに共通で使用されています。

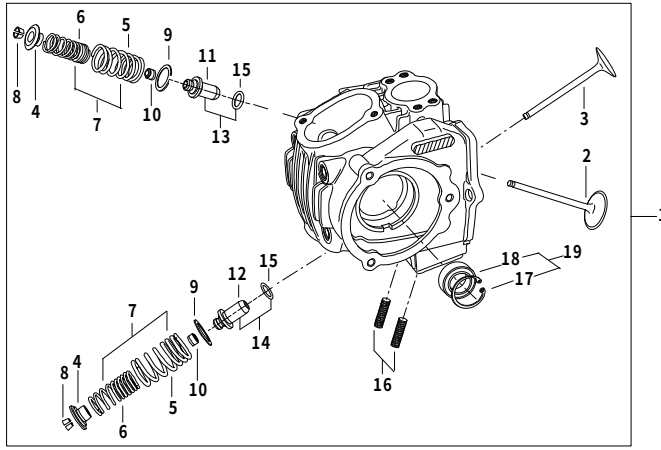

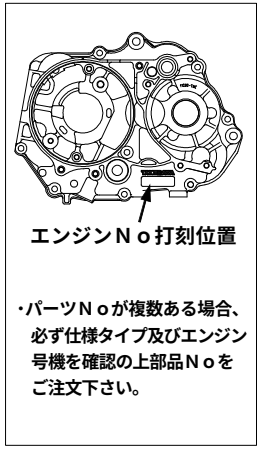

・パーツＮｏが複数ある場合、必ず仕様タイプ及びエンジン号機を確認の上部品Ｎｏをご注文下さい。

下記の表は参考です。
下記の品番及び表記が部品と異なります。

出荷出来ない部品を示しています。

エンジンの仕様を示しています。

オプションパーツを示しています。

範囲に入っているエンジンナンバーの部品番号を示しています。

① 番号	② 部品番号	③ 部品名	④ 使用個数	⑤ 部品入数	⑥ タイプ	⑦ 初号機	⑧ 終号機
1	06120-CSM-T00	シリンダーヘッドサブASSY.	1	1	CSMP-148cc		
	06120-4SM-T00	シリンダーヘッドサブASSY.	1	1	4SMP-123cc/138cc		
2	14711-SSM-T00	インテークバルブ	1	1	CSMP-148cc		
	14711-4SM-T01	インテークバルブ	1	1	4SMP-123cc/138cc		
3	14721-4SM-T01	エキゾーストバルブ	1	1			
4	00-01-0078	バルブスプリングリテーナー	2	2			
※	01-12-084	Ti-バルブスプリングリテーナー(O/P)	2	2	※オプションパーツ		
5	――――	アウターバルブスプリング	2	――			
6	――――	インナーバルブスプリング	2	――			
7	01-12-0101	バルブスプリングセット		各1			
8	00-01-0018	バルブコッター	4	4			
9	00-01-0002	バルブスプリングアウターシート	2	2			
10	00-01-0015	バルブステムシール	2	2			
11	000-03-137	バルブガイドIN O/S	1	1	CSMP-148cc	CSMP-000001～	CSMP-000099
12	000-03-138	バルブガイドEX O/S	1	1	CSMP-148cc	CSMP-000001～	CSMP-000099
13	00-01-0083	バルブガイドIN O/S	1	各1		CSMP-000100～	
14	00-01-0086	バルブガイドEX O/S	1	各1		CSMP-000100～	
15	――――	Oーリング	2	2	4SMP-123cc/138cc		
16	00-01-0073	スタッドボルト6X32	2	2		4SMP-000107～	

目　次

シリンダーヘッドカバー P7	シリンダーヘッド P8-P9	カムシャフト P10-P14
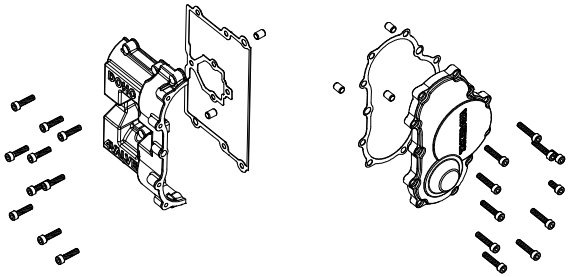	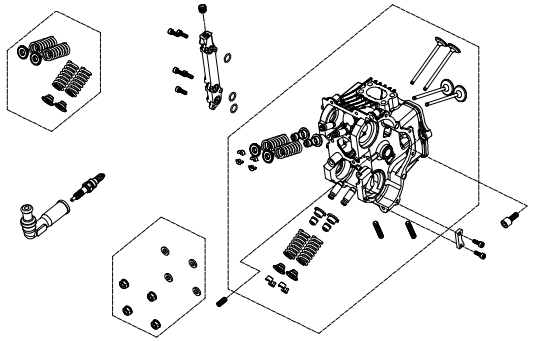	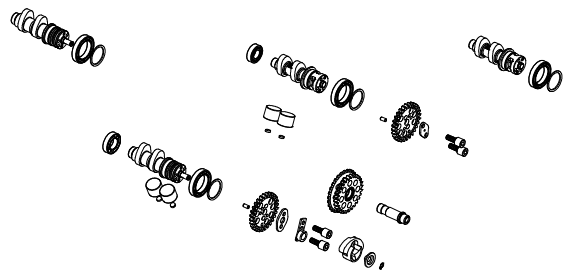
シリンダー（SCUT 125cc） P15	シリンダー（SCUT 138cc） P16	シリンダー（※54X54 124cc） P17
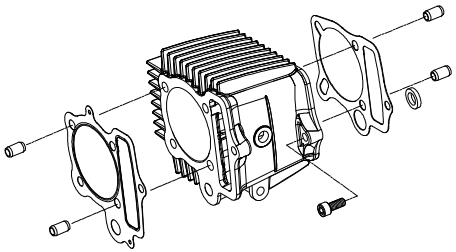	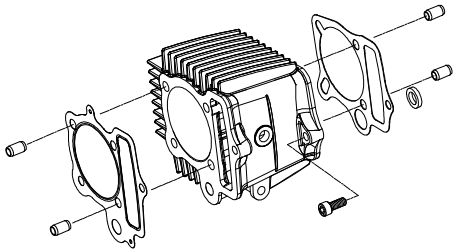	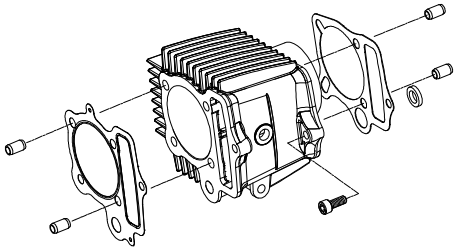
カムチェーン／テンショナー P18	ピストン／クランクシャフト（SCUT 125cc） P19	ピストン／クランクシャフト（SCUT 138cc） P20
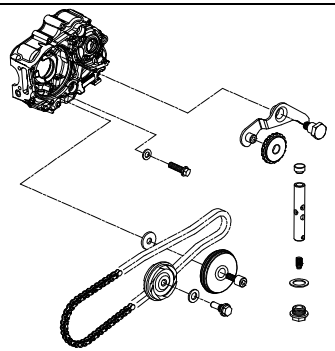	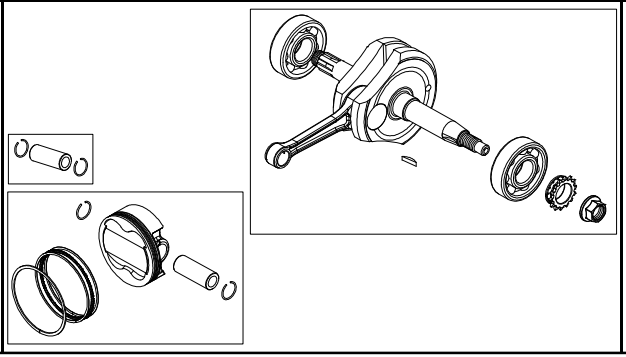	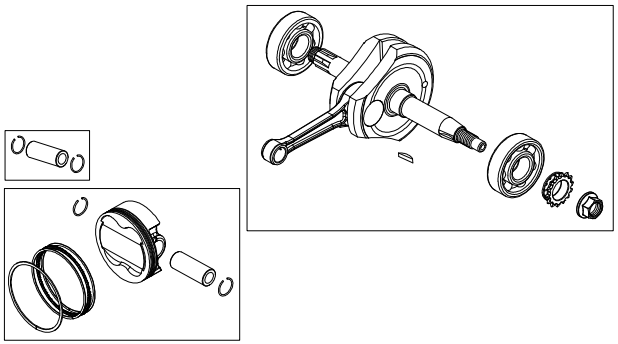

目　次

ピストン／クランクシャフト（※54X54 124cc） P21

R.クランクケースカバー（Wet-Type） P22-P23

R.クランクケースカバー（Dry-Type） P24-P25

R.クランクケースカバー（Dry-Hydraulic-Type） P26-P27

クラッチ（Wet-Type） P28-P29

クラッチ（Dry-Type） P30-P31

オイルポンプ P32

クランクケース（SCUT 125cc/138cc） P33-P34

クランクケース（※54X54 124cc） P35

目　次

トランスミッション（スーパーツーリング5-Speed Wet-Type） P36-P37	トランスミッション（スーパーストリート5-Speed Wet-Type） P38-P39	トランスミッション（スーパーツーリング5-Speed Dry-Type） P40-P41
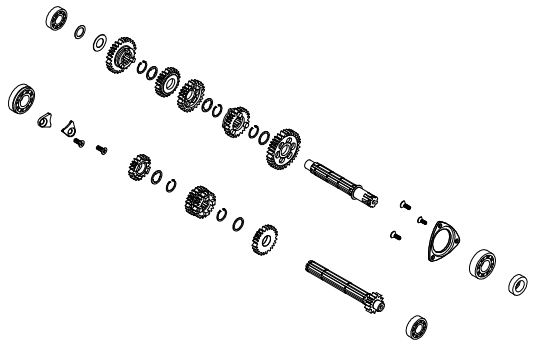	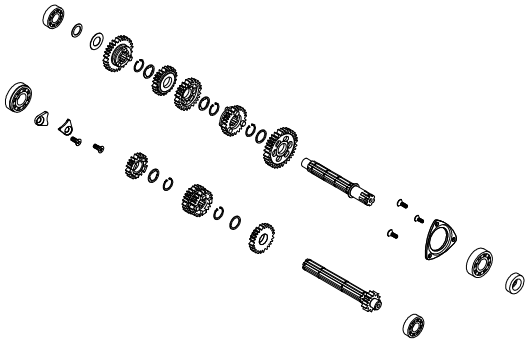	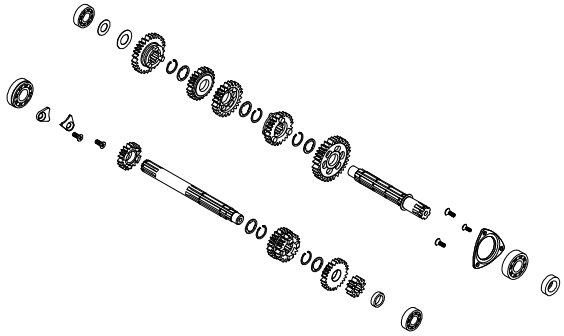
トランスミッション（スーパーストリート5-Speed Dry-Type） P42-P43	トランスミッション（4-Speed Wet-Type） P44-P45	シフトドラム／シフトフォーク（5-Speed） P46-P47
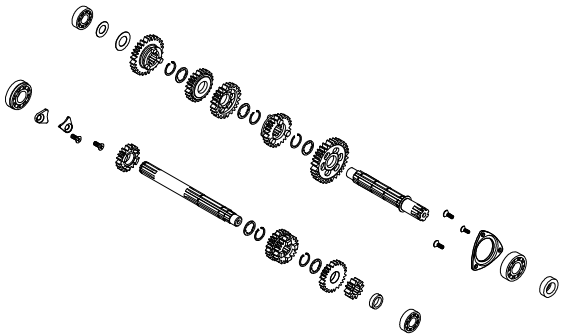	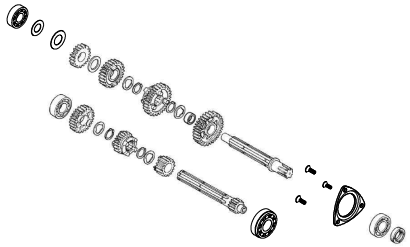	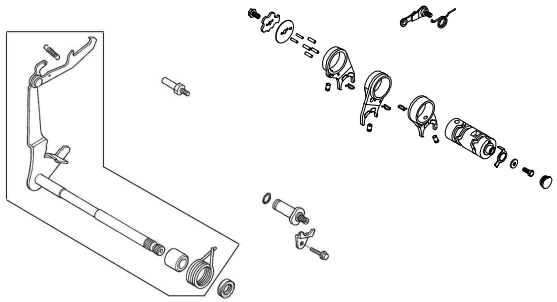
シフトドラム／シフトフォーク（4-Speed） P48-P49	キックスタータースピンドル P50	ジェネレーター P51
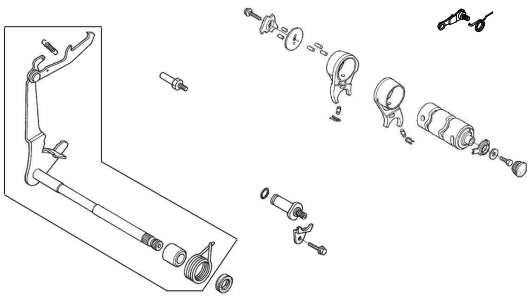	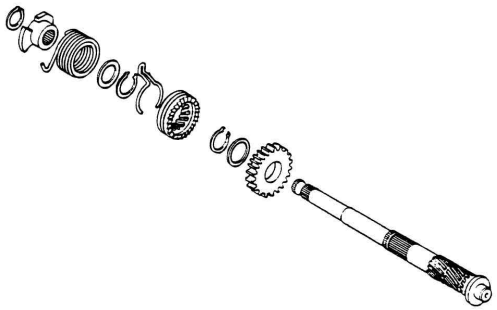	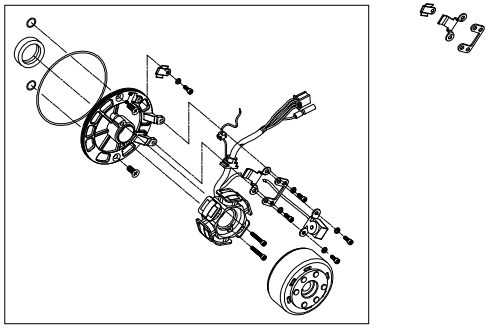

目　次

L.クランクケースカバー P52	インレットパイプ P53	
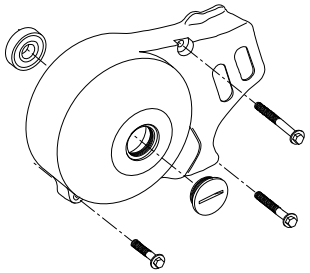	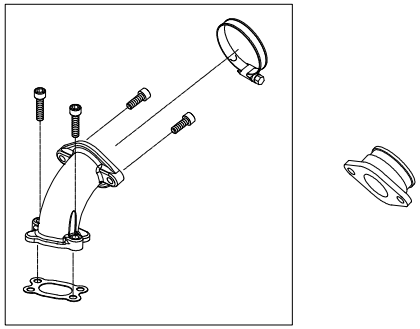	

シリンダーヘッドカバー

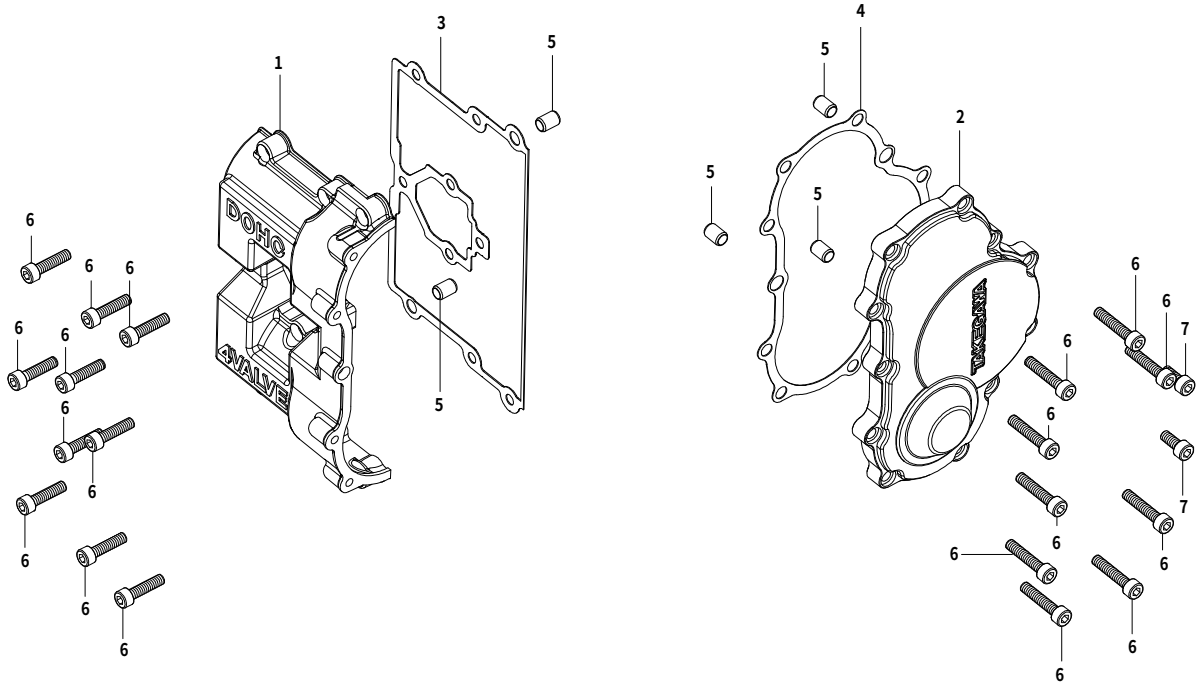

番号	部品番号	部品名	使用個数	部品入数	タイプ	初号機	終号機
1	00-01-1009	シリンダーヘッドカバー　(ガスケット付)	1	各1			
2	00-01-0325	シリンダーヘッドサイドカバー　(ガスケット付)	1	各1			
3	12491-D4H-T00	シリンダーヘッドカバーガスケット	1	1			
4	12391-D4H-T00	シリンダーヘッドサイドカバーガスケット	1	1			
5	00-01-1015	ノックピン　7X10	5	2			
6	00-00-0244	ソケットキャップスクリュー　5X22	19	4			
7	00-00-0041	ソケットキャップスクリュー　5X15	2	4			

シリンダーヘッド 2SMS

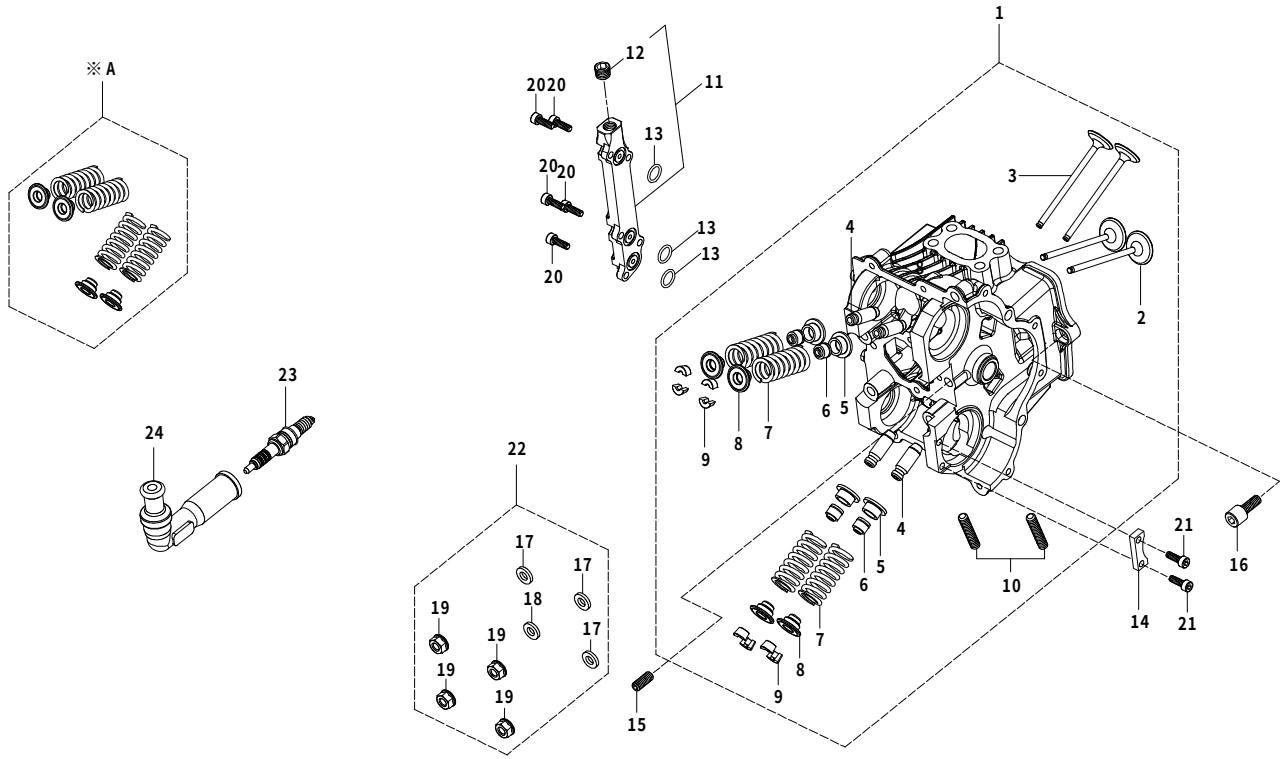

番号	部品番号	部品名	使用個数	部品入数	タイプ	初号機	終号機
1	06120-D4D-T00	シリンダーヘッド SUB ASSY.	1	1			
2	14711-D4H-T50	インテークバルブ	2	1			
3	14721-D4H-T50	エキゾーストバルブ	2	1			
4	00-01-1021	バルブガイド O/S	4	2			
5	00-01-1016	バルブスプリングシート	4	1			
6	00-01-1017	バルブガイドステムシール	4	4			
7	14751-D4H-T10	バルブスプリング	4	1			
8	00-01-1018	バルブスプリングリテーナー	4	1			
9	00-01-1019	バルブコッター	8	8			
10	00-01-0326	スタッドボルト 6X28	2	2			
11	12334-D4H-T00	オイルブリッジ COMP.	1	1			
12	00-01-0327	シズミプラグ PT-1/8	1	1			
13	00-01-1010	O-リング 10mm	3	3			
14	12211-D4D-T00	カムストッパー	1	1			
15	00-00-0244	ソケットセットスクリュー 6X20	1	4			
16	00-00-0245	ソケットキャップスクリュー 6X20	1	4			
17	00-00-0344	シーリングワッシャー	3	4			
18	00-01-0029	シーリングワッシャー 銅	1	4			
19	00-00-0133	フランジナット 6mm	4	6			

シリンダーヘッド 2SMS

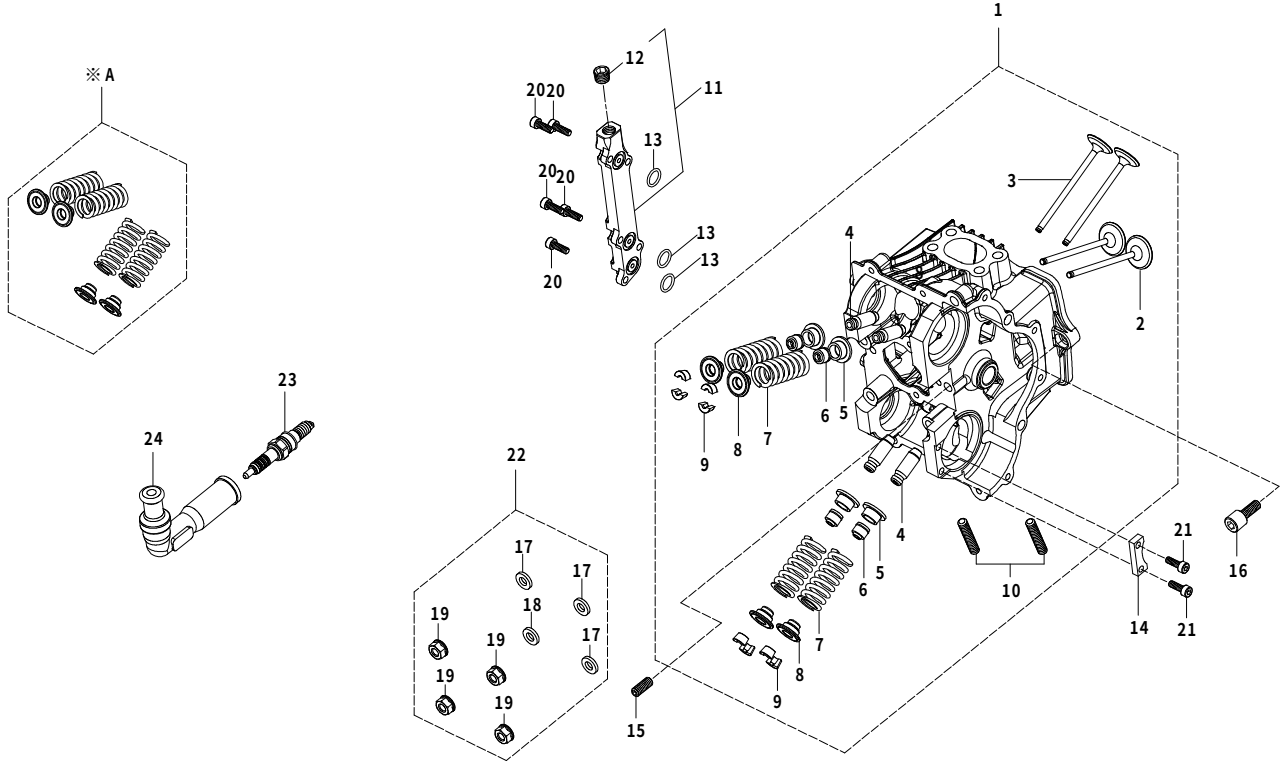

番号	部品番号	部品名	使用個数	部品入数	タイプ	初号機	終号機
20	00-00-0243	ソケットキャップスクリュー 4X12	5	6			
21	00-00-0452	ソケットキャップスクリュー 4X15	2	4			
22	00-01-0028	シリンダーヘッドナットセット		1SET			
23	NGK-ER8EH	スパークプラグ ER8EH	1	1			
24	00-01-1051	スパークプラグキャップ COMP.	1	1			
※A	01-12-0108	Tiリテーナー＆強化バルブスプリングセット		1SET	※オプションパーツ		

カムシャフト　2SMS

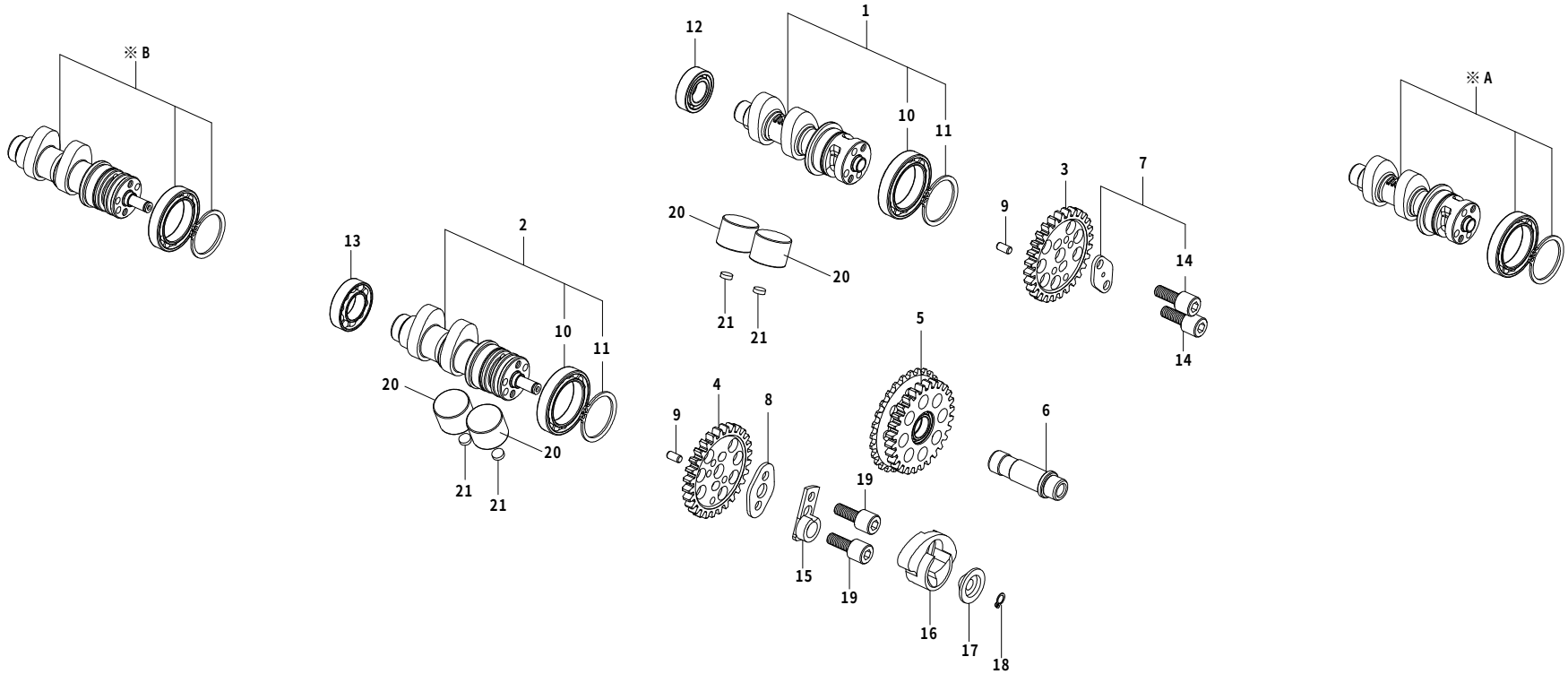

番号	部品番号	部品名	使用個数	部品入数	タイプ	初号機	終号機
1	14100-D4H-T31	カムシャフト COMP. 25D	1	1			
2	14100-D4D-T40	カムシャフト COMP. 30D (オートデコンプ)	1	1			
3	14321-D4H-T01	インテークカムギヤ	1	1			
4	14322-D4H-T01	エキゾーストカムギヤ	1	1			
5	14320-D4H-T00	センターカムギヤ COMP.	1	1			
6	14341-D4H-T00	アイドルギヤシャフト	1	1			
7	00-01-0022	カムギヤワッシャ	1	1SET			
8	14105-D4D-T10	エキゾーストカムギヤワッシャ	1	1			
9	00-01-1050	ヘイコウピン 4mm	2	2			
10	00-01-0315	ラジアルボールベアリング 6805	2	1			
11	00-01-0316	スナップリング 25mm	2	2			
12	00-01-1011	ラジアルボールベアリング 6001Z	1	1			
13	00-01-0324	ラジアルボールベアリング 6902Z	1	1			
14	00-00-0066	ソケットキャップスクリュー 5X12	2	4			
15	14106-SPH-T00	カムスプロケットワッシャ	1	1			
16	14103-SPH-T10	ウェイト	1	1			
17	14104-KL3-T00	プレート	1	1			
18	00-01-0255	スナップリング 6mm	1	5			
19	00-00-0451	ソケットキャップスクリュー 5X15	2	2			

カムシャフト　2SMS

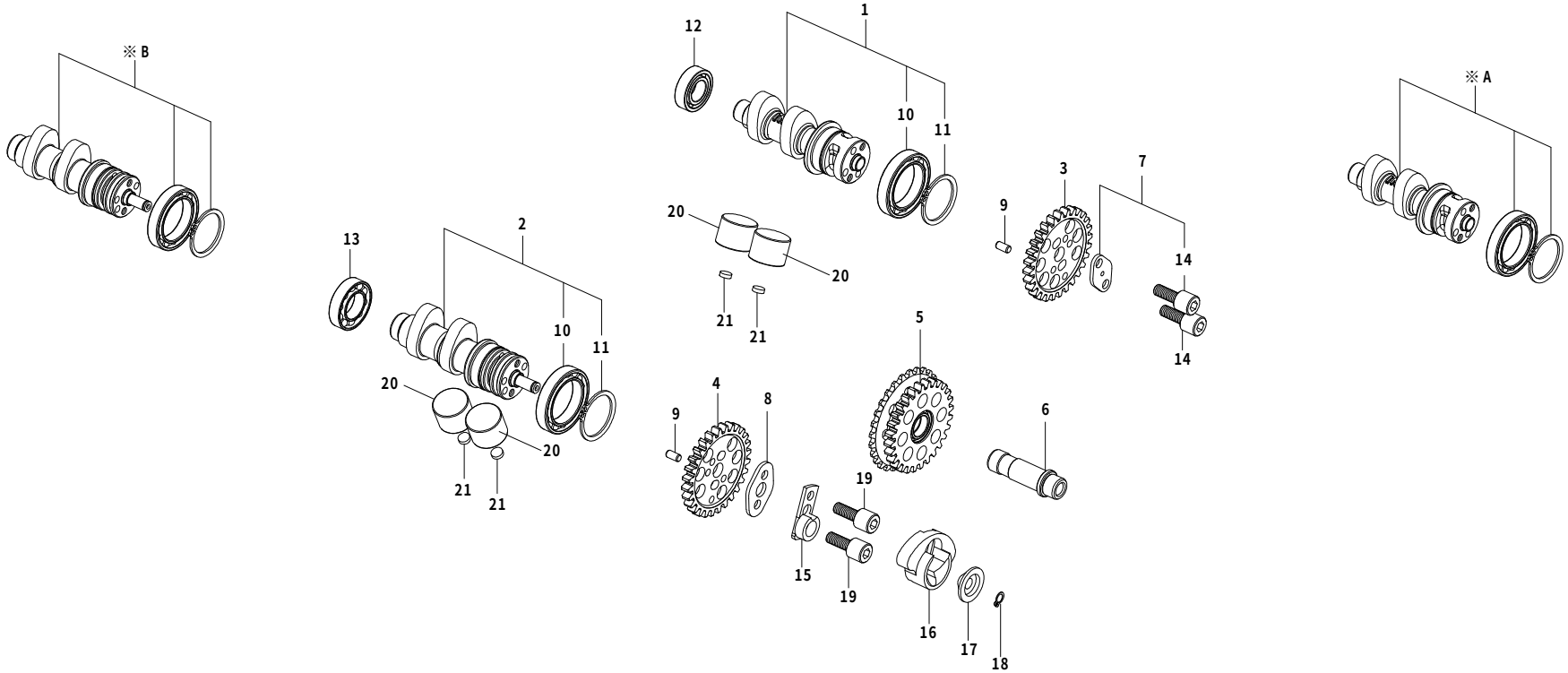

番号	部品番号	部品名	使用個数	部品入数	タイプ	初号機	終号機
20	00-01-1020	バルブリフター	4	1			
21	14901-KT7-013	タペットシム　(1.200)	4	1	以下、HONDA純正品番		
	14902-KT7-013	タペットシム　(1.225)	4	1	(HM部品取扱い店又は,		
	14903-KT7-013	タペットシム　(1.250)	4	1	弊社にお問合せ下さい。)		
	14904-KT7-013	タペットシム　(1.275)	4	1			
	14905-KT7-013	タペットシム　(1.300)	4	1			
	14906-KT7-013	タペットシム　(1.325)	4	1			
	14907-KT7-013	タペットシム　(1.350)	4	1			
	14908-KT7-013	タペットシム　(1.375)	4	1			
	14909-KT7-013	タペットシム　(1.400)	4	1			
	14910-KT7-013	タペットシム　(1.425)	4	1			
	14911-KT7-013	タペットシム　(1.450)	4	1			
	14912-KT7-013	タペットシム　(1.475)	4	1			
	14913-KT7-013	タペットシム　(1.500)	4	1			
	14914-KT7-013	タペットシム　(1.525)	4	1			
	14915-KT7-013	タペットシム　(1.550)	4	1			
	14916-KT7-013	タペットシム　(1.575)	4	1			
	14917-KT7-013	タペットシム　(1.600)	4	1			
	14918-KT7-013	タペットシム　(1.625)	4	1			

カムシャフト　2SMS

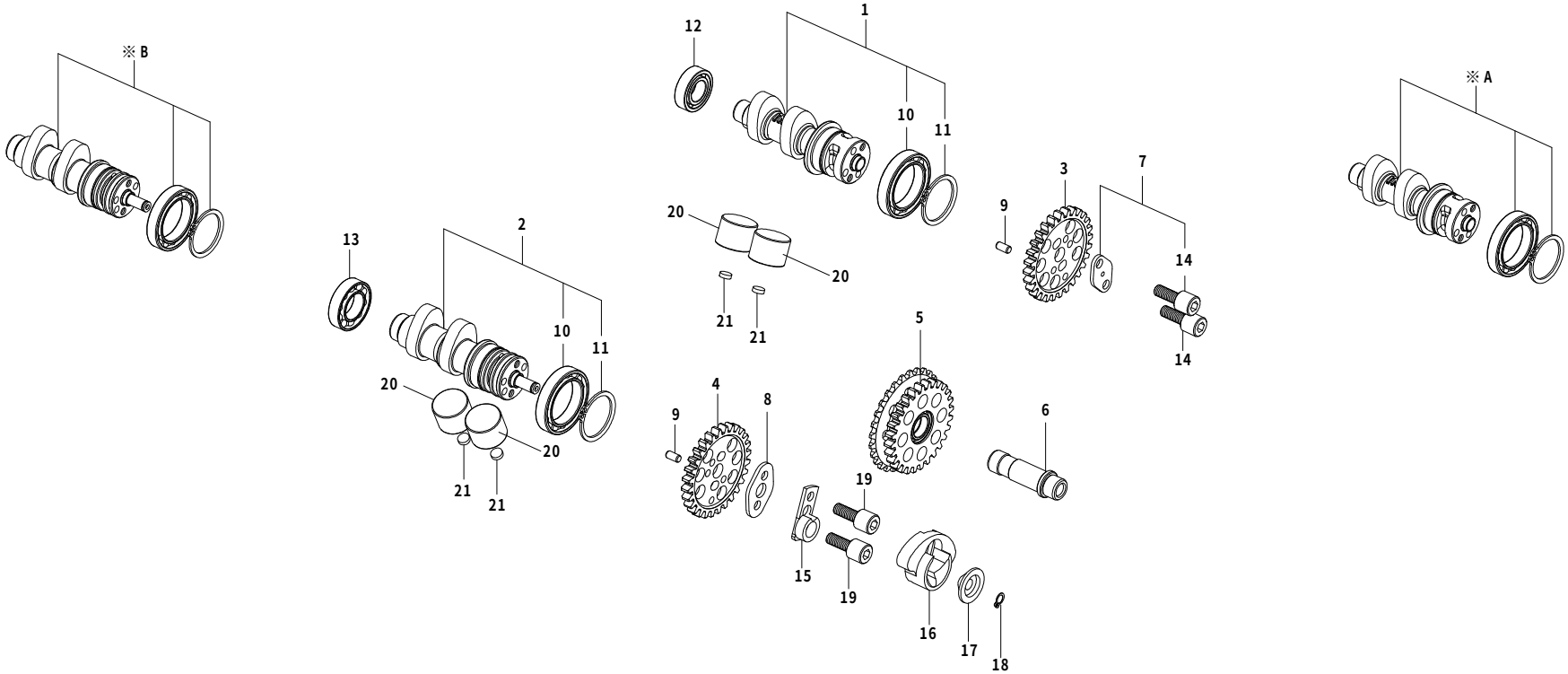

番号	部品番号	部品名	使用個数	部品入数	タイプ	初号機	終号機
21	14919-KT7-013	タペットシム　(1.650)	4	1			
	14920-KT7-013	タペットシム　(1.675)	4	1			
	14921-KT7-013	タペットシム　(1.700)	4	1			
	14922-KT7-013	タペットシム　(1.725)	4	1			
	14923-KT7-013	タペットシム　(1.750)	4	1			
	14924-KT7-013	タペットシム　(1.775)	4	1			
	14925-KT7-013	タペットシム　(1.800)	4	1			
	14926-KT7-013	タペットシム　(1.825)	4	1			
	14927-KT7-013	タペットシム　(1.850)	4	1			
	14928-KT7-013	タペットシム　(1.875)	4	1			
	14929-KT7-013	タペットシム　(1.900)	4	1			
	14930-KT7-013	タペットシム　(1.925)	4	1			
	14931-KT7-013	タペットシム　(1.950)	4	1			
	14932-KT7-013	タペットシム　(1.975)	4	1			
	14933-KT7-013	タペットシム　(2.000)	4	1			
	14934-KT7-013	タペットシム　(2.025)	4	1			
	14935-KT7-013	タペットシム　(2.050)	4	1			
	14936-KT7-013	タペットシム　(2.075)	4	1			
	14937-KT7-013	タペットシム　(2.100)	4	1			

カムシャフト　2SMS

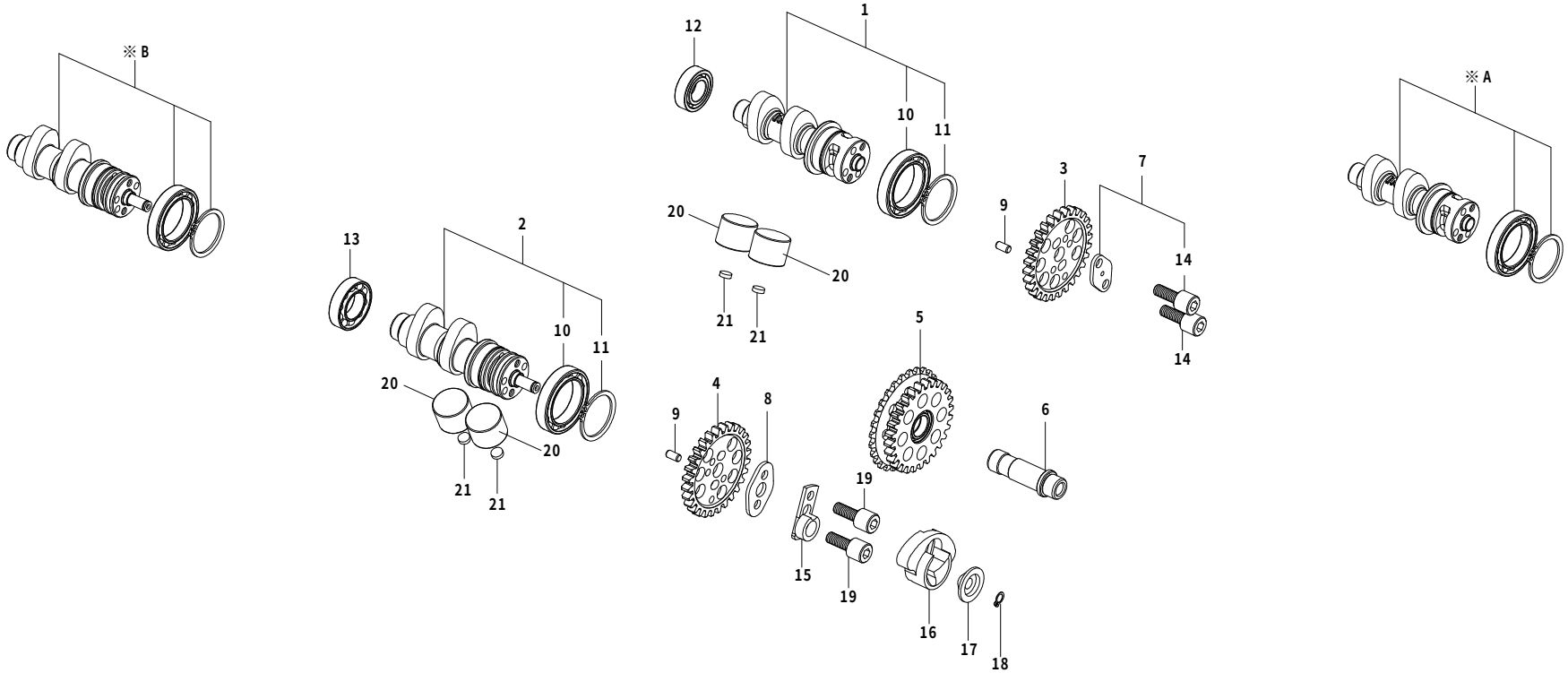

番号	部品番号	部品名	使用個数	部品入数	タイプ	初号機	終号機
21	14938-KT7-013	タペットシム　(2.125)	4	1			
	14939-KT7-013	タペットシム　(2.150)	4	1			
	14940-KT7-013	タペットシム　(2.175)	4	1			
	14941-KT7-013	タペットシム　(2.200)	4	1			
	14942-KT7-013	タペットシム　(2.225)	4	1			
	14943-KT7-013	タペットシム　(2.250)	4	1			
	14944-KT7-013	タペットシム　(2.275)	4	1			
	14945-KT7-013	タペットシム　(2.300)	4	1			
	14946-KT7-013	タペットシム　(2.325)	4	1			
	14947-KT7-013	タペットシム　(2.350)	4	1			
	14948-KT7-013	タペットシム　(2.375)	4	1			
	14949-KT7-013	タペットシム　(2.400)	4	1			
	14950-KT7-013	タペットシム　(2.425)	4	1			
	14951-KT7-013	タペットシム　(2.450)	4	1			
	14952-KT7-013	タペットシム　(2.475)	4	1			
	14953-KT7-013	タペットシム　(2.500)	4	1			
	14954-KT7-013	タペットシム　(2.525)	4	1			
	14955-KT7-013	タペットシム　(2.550)	4	1			
	14956-KT7-013	タペットシム　(2.575)	4	1			

カムシャフト　2SMS

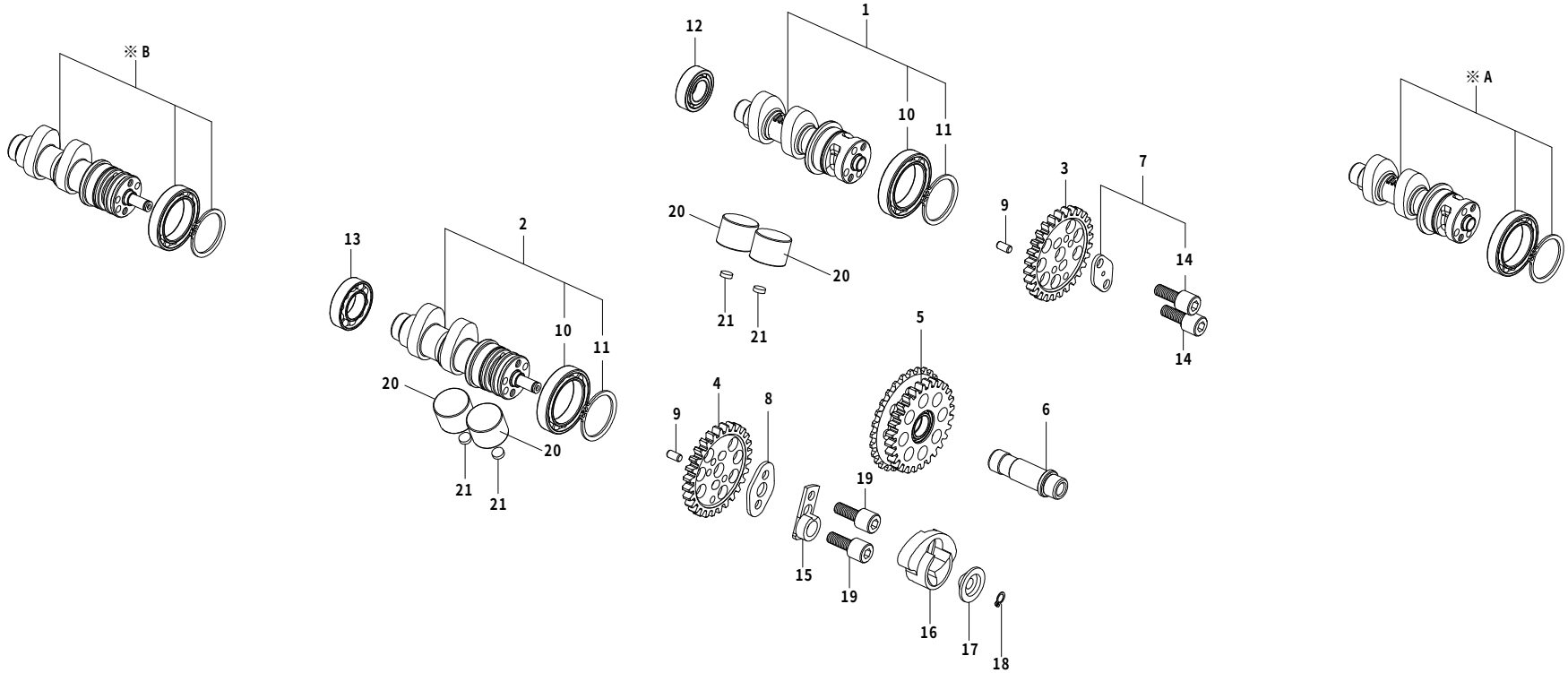

番号	部品番号	部品名	使用個数	部品入数	タイプ	初号機	終号機
21	14957-KT7-013	タペットシム　(2.600)	4	1			
	14958-KT7-013	タペットシム　(2.625)	4	1			
	14959-KT7-013	タペットシム　(2.650)	4	1			
	14960-KT7-013	タペットシム　(2.675)	4	1			
	14961-KT7-013	タペットシム　(2.700)	4	1			
	14962-KT7-013	タペットシム　(2.725)	4	1			
	14963-KT7-013	タペットシム　(2.750)	4	1			
	14964-KT7-013	タペットシム　(2.775)	4	1			
	14965-KT7-013	タペットシム　(2.800)	4	1			
※A	14100-D4H-T03	カムシャフト D10	1	1	※オプションパーツ		
	14100-D4H-T13	カムシャフト D15	1	1	※オプションパーツ		
	14100-D4H-T41	カムシャフト D30	1	1	※オプションパーツ		
※B	14100-D4D-T00	カムシャフト D10　(オートデコンプ)	1	1	※オプションパーツ		
	14100-D4D-T10	カムシャフト D15　(オートデコンプ)	1	1	※オプションパーツ		
	14100-D4D-T30	カムシャフト D25　(オートデコンプ)	1	1	※オプションパーツ		

シリンダー 2SMS (SCUT 125cc)

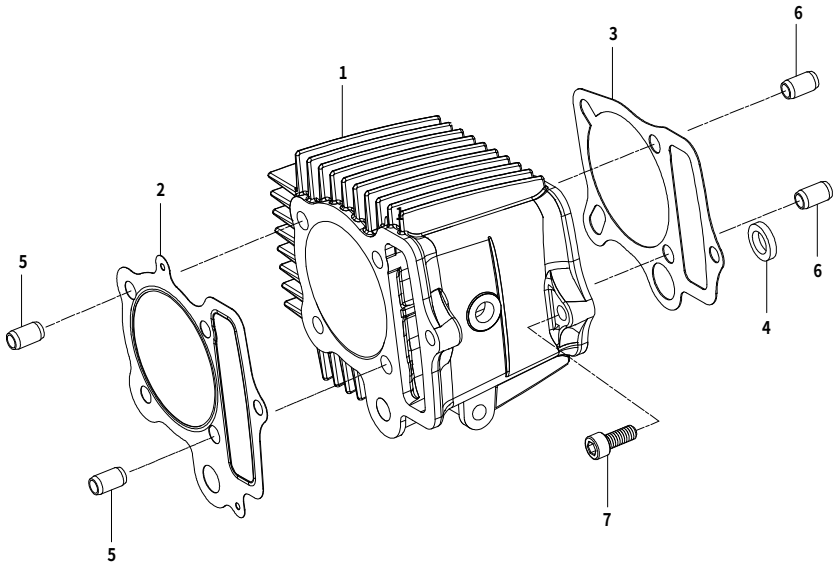

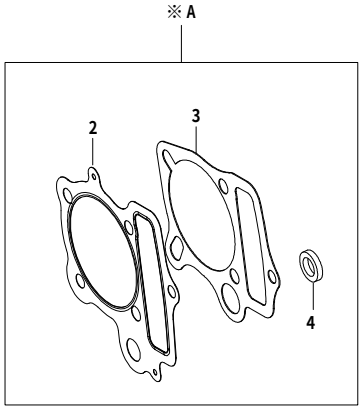

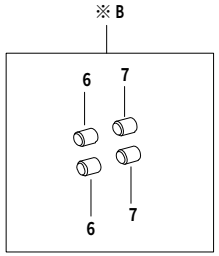

番号	部品番号	部品名	使用個数	部品入数	タイプ	初号機	終号機
1	12109-2HL-T11	アルミシリンダー 57mm	1	1	2SMS-125cc SCUT		
2	12251-2SM-T00	シリンダーヘッドガスケット 57.5mm	1	1	2SMS-125cc SCUT		
3	00-01-0067	シリンダーガスケット	1	2			
4	00-01-0066	ラバー パッキン ブラック	1	2			
5	00-01-0317	ノックピン 8X14	2	2			
6	00-00-0153	ノックピン 8X12	2	2			
7	00-00-0043	ソケットキャップスクリュー 6X20	1	10			
※A	01-13-0606	ガスケットセット B 57.5mm	———	1SET	2SMS-125cc SCUT		
※B	00-01-0090	ノックピンセット	———	1SET			

シリンダー 2SMS (SCUT 138cc)

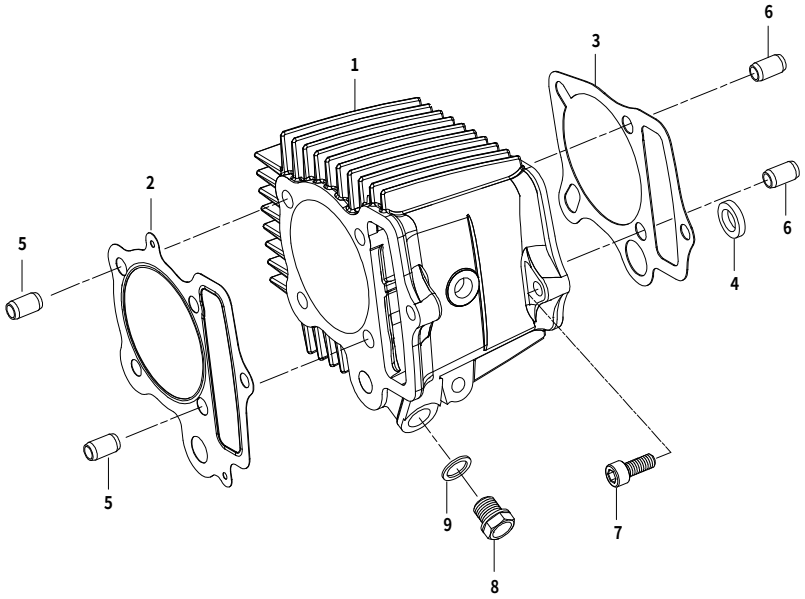

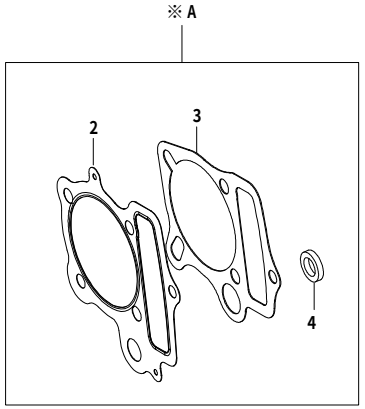

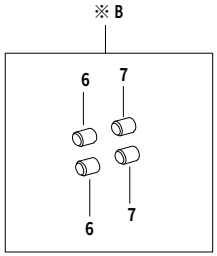

番号	部品番号	部品名	使用個数	部品入数	タイプ	初号機	終号機
1	12119-2HT-T00	アルミシリンダー 57 mm	1	1	2SMS-138cc SCUT		
2	12251-2SM-T00	シリンダーヘッドガスケット 57.5mm	1	1	2SMS-138cc SCUT		
3	00-01-0067	シリンダーガスケット	1	2			
4	00-01-0066	ラバー、パッキン ブラック	1	1			
5	00-01-0317	ノックピン 8X14	2	2			
6	00-00-0153	ノックピン 8X12	2	2			
7	00-00-0043	ソケットキャップスクリュー 6X20	1	10			
8	90145-GEY-T00	オイルプラグボルト	1	1	2SMS-138cc SCUT		
9	00-07-0010	シーリングワッシャ 10mm	1	10	2SMS-138cc SCUT		
※A	01-13-0606	ガスケットセット B	———	1SET	2SMS-138cc SCUT		
※B	00-01-0090	ノックピンセット	———	1SET			

シリンダー 2SMS (※54X54 124cc)

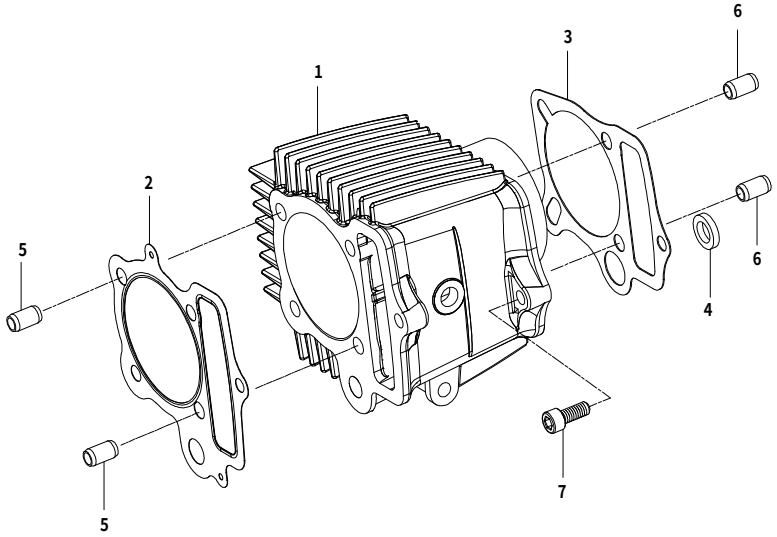

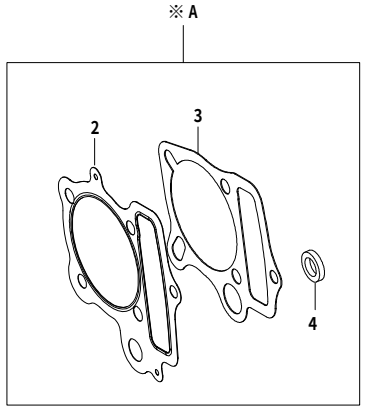

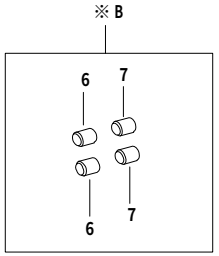

番号	部品番号	部品名	使用個数	部品入数	タイプ	初号機	終号機
1	12105-2HL-T00C	アルミシリンダー 54 mm	1	1	2SMS-124cc 54X54		
2	12251-GFL-T20	シリンダーヘッドガスケット 54.5mm	1	1	2SMS-124cc 54X54		
3	00-01-0067	シリンダーガスケット	1	2			
4	00-01-0066	ラバー、パッキン ブラック	1	1			
5	00-01-0317	ノックピン 8X14	2	2			
6	00-00-0153	ノックピン 8X12	2	2			
7	00-00-0043	ソケットキャップスクリュー 6X20	1	10			
※A	01-13-8003V	ガスケットセット B	———	1SET	2SMS-124cc 54X54		
※B	00-01-0090	ノックピンセット	———	1SET			
			———				

カムチェーン / テンショナー 2SMS

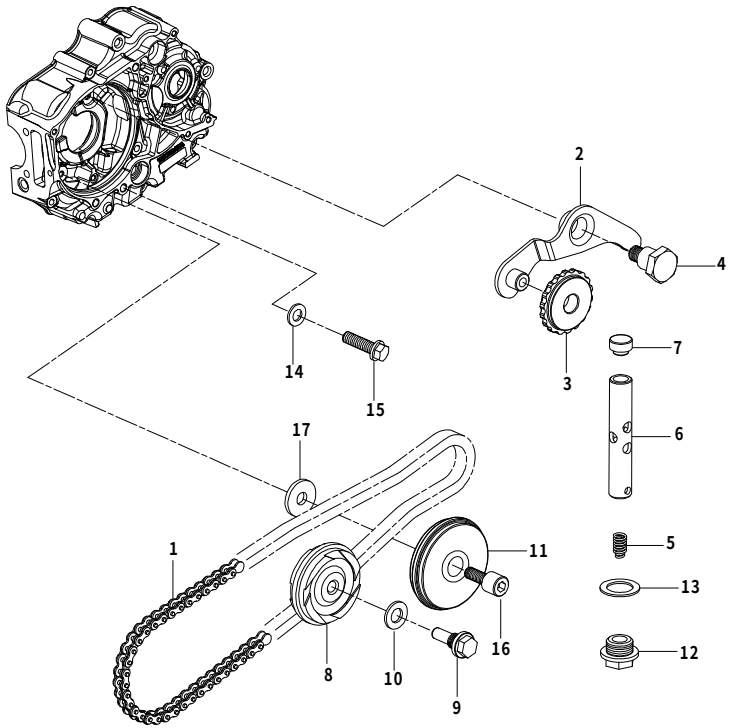

番号	部品番号	部品名	使用個数	部品入数	タイプ	初号機	終号機
1	01-14-0003	カムチェーン 84L	1	1	2SMS-124cc/125cc		
	01-14-0006	カムチェーン 86L	1	1	2SMS-138cc		
2	00-01-0274	カムチェーンテンショナーアーム	1	1			
3	00-01-0275	カムチェーンテンショナーローラー	1	1			
4	00-01-0276	カムチェーンテンショナーピボット	1	1			
5	00-01-0277	カムチェーンテンショナースプリング	1	1			
6	00-01-0278	カムチェーンテンショナープッシュロッドCOMP.	1	1			
7	00-01-0279	カムチェーンテンショナープッシュロッドヘッド	1	1			
8	00-01-0289	カムチェーンガイドローラー	1	1			
9	00-01-0291	カムチェーンガイドローラーピン	1	1			
10	00-01-0288	シーリングワッシャ 8mm	1	5			
11	00-01-0122	カムチェーンガイドローラーCOMP.	1	1			
12	00-01-0280	シーリングボルト 14mm	1	1			
13	00-01-0281	シーリングワッシャ 14mm	1	5			
14	00-00-2780	シーリングワッシャ 6.5X12	1	1			
15	00-00-0174	フランジボルト 6X16	1	6			
16	00-01-0123	カムチェーンガイドローラーボルト	1	1			
17	00-01-0118	プレーンワッシャ 6.5X16X2.6	1	2			

ピストン / クランクシャフト 2SMS(SCUT 125cc)

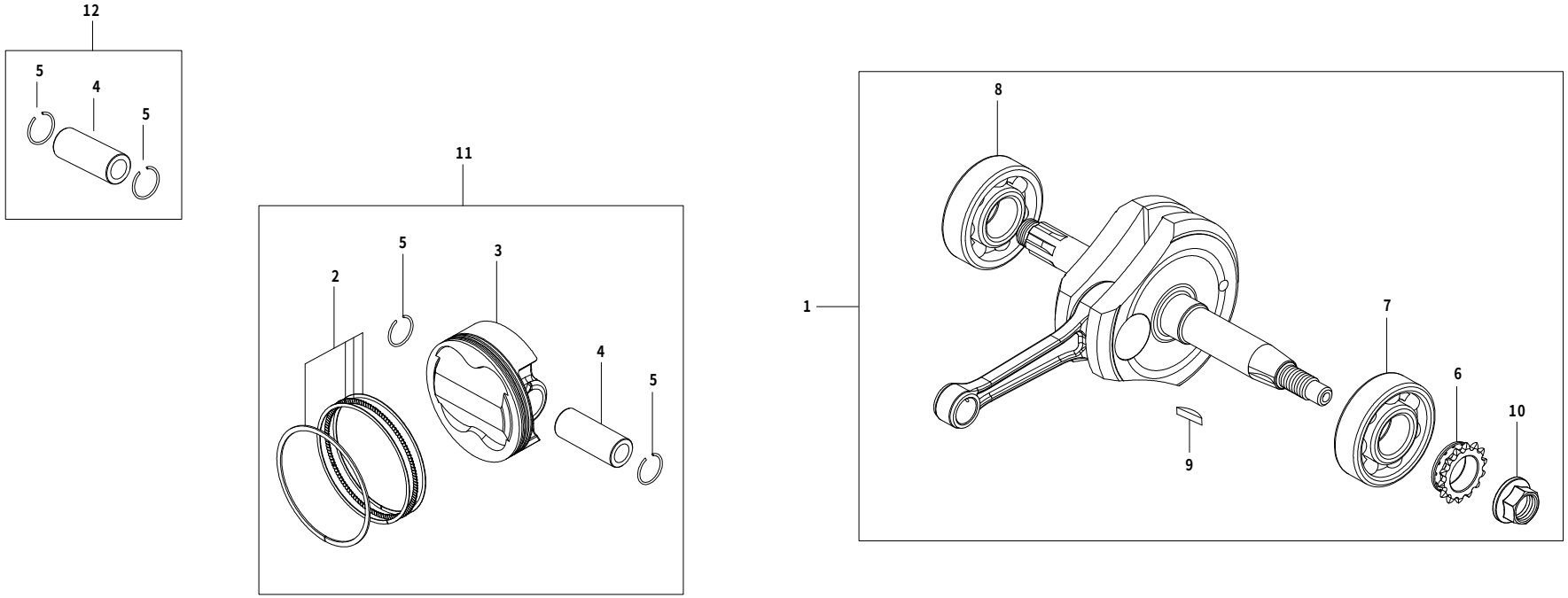

番号	部品番号	部品名	使用個数	部品入数	タイプ	初号機	終号機
1	01-10-0121	クランクシャフト COMP. 48.9mm	1	1	2SMS-125cc SCUT		
2	13012-RAS-T00	ピストンリングセット 57mm	1	1	2SMS-125cc SCUT		
3	12109-SD4-T00	ピストン 57mm	1	1	2SMS-125cc SCUT		
4	13111-KN4-T01	ピストンピン 14X36.3	1	1	2SMS-125cc SCUT		
5	00-01-0052	ピストンピンサークリップ 14mm	2	6	2SMS-125cc SCUT		
6	00-01-0293	タイミングスプロケット 14T	1	1			
7	00-01-0045	ラジアルボールベアリング	1	1			
8	00-01-0245	SPL-ラジアルボールベアリング	1	1			
9	00-01-0011	ウッドラフキー 4mm	1	1			
10	00-01-0292	フランジナット 12mm	1	1			
11	01-02-6070	ピストンセット 56mm	———	1SET	2SMS-125cc SCUT		
12	00-01-0114	ピストンピンセット (クリップ付)	———	1SET	2SMS-125cc SCUT		

ピストン / クランクシャフト 2SMS(SCUT 138cc)

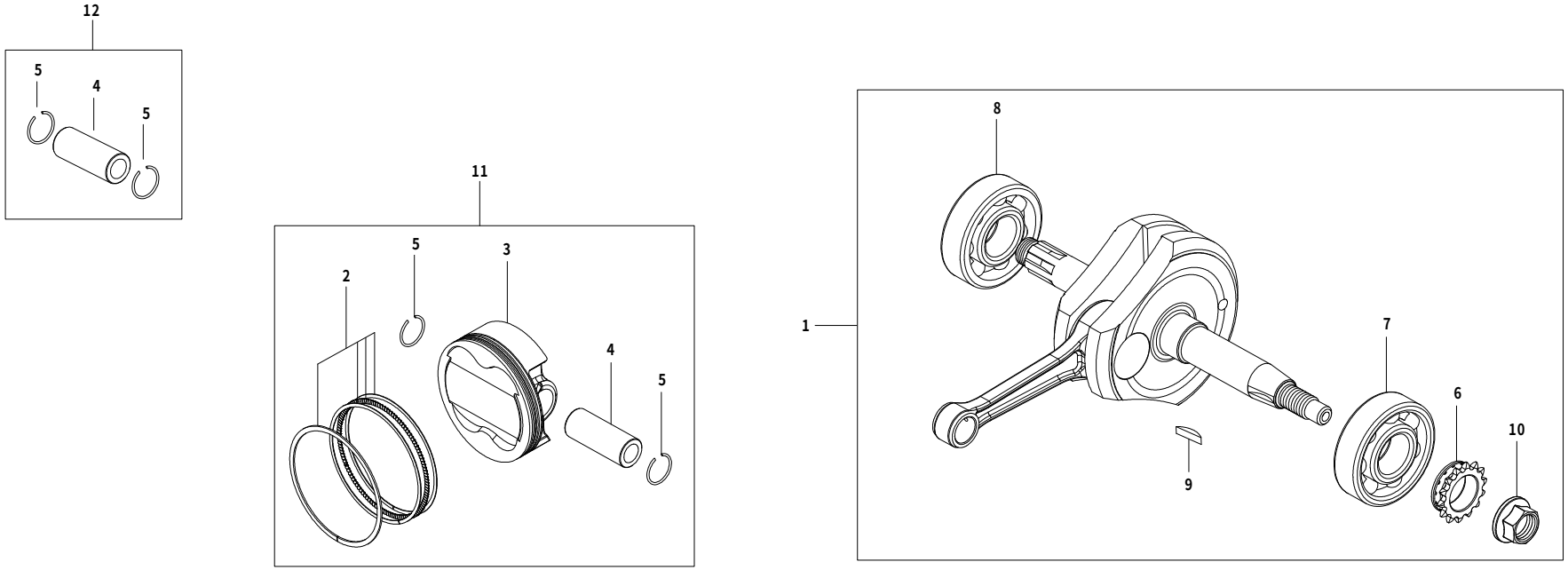

番号	部品番号	部品名	使用個数	部品入数	タイプ	初号機	終号機
1	01-10-0114	クランクシャフト COMP. 54mm	1	1	2SMS-138cc SCUT		
2	13012-RAS-T00	ピストンリングセット 57mm	1	1	2SMS-138cc SCUT		
3	13109-D4T-T00	ピストン 57mm	1	1	2SMS-138cc SCUT		
4	13111-KN4-T01	ピストンピン 14X36.3	1	1	2SMS-138cc SCUT		
5	00-01-0052	ピストンピンサークリップ 14mm	2	6	2SMS-138cc SCUT		
6	00-01-0293	タイミングスプロケット 14T	1	1			
7	00-01-0045	ラジアルボールベアリング	1	1			
8	00-01-0245	SPL-ラジアルボールベアリング	1	1			
9	00-01-0011	ウッドラフキー 4mm	1	1			
10	00-01-0292	フランジナット 12mm	1	1			
11	01-02-6020	ピストンセット 59mm	———	1SET	2SMS-138cc SCUT		
12	00-01-0114	ピストンピンセット (クリップ付)	———	1SET	2SMS-138cc SCUT		

ピストン / クランクシャフト 2SMS(※54X54 124cc)

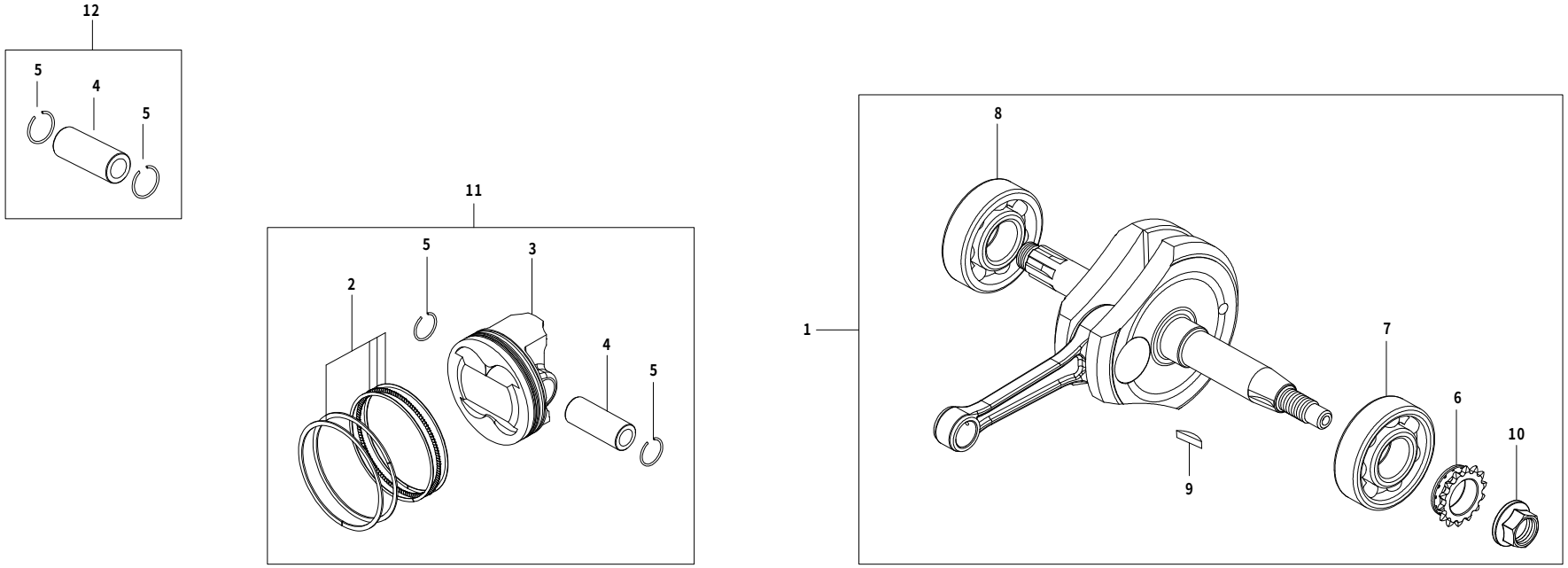

番号	部品番号	部品名	使用個数	部品入数	タイプ	初号機	終号機
1	01-10-0091T	クランクシャフト COMP. 54mm	1	1	※2SMS-124cc (54X54)		
2	01-15-015	ピストンリングセット 54mm	1	1	※2SMS-124cc (54X54)		
3	13105-D4H-T30	ピストン 54mm	1	1	※2SMS-124cc (54X54)		
4	13111-GEF-T01	ピストンピン 13X36	1	1	※2SMS-124cc (54X54)		
5	00-01-0003	ピストンピンサークリップ 13mm	2	6	※2SMS-124cc (54X54)		
6	00-01-0293	タイミングスプロケット 14T	1	1			
7	00-01-0045	ラジアルボールベアリング	1	1			
8	00-01-0245	SPL-ラジアルボールベアリング	1	1			
9	00-01-0011	ウッドラフキー 4mm	1	1			
10	00-01-0292	フランジナット 12mm	1	1			
11	01-02-6028	ピストンセット 54mm	———	1SET	※2SMS-124cc (54X54)		
12	00-01-0091	ピストンピンセット (クリップ付)	———	1SET	※2SMS-124cc (54X54)		

R.クランクケースカバー 2SMS (Wet-Type)

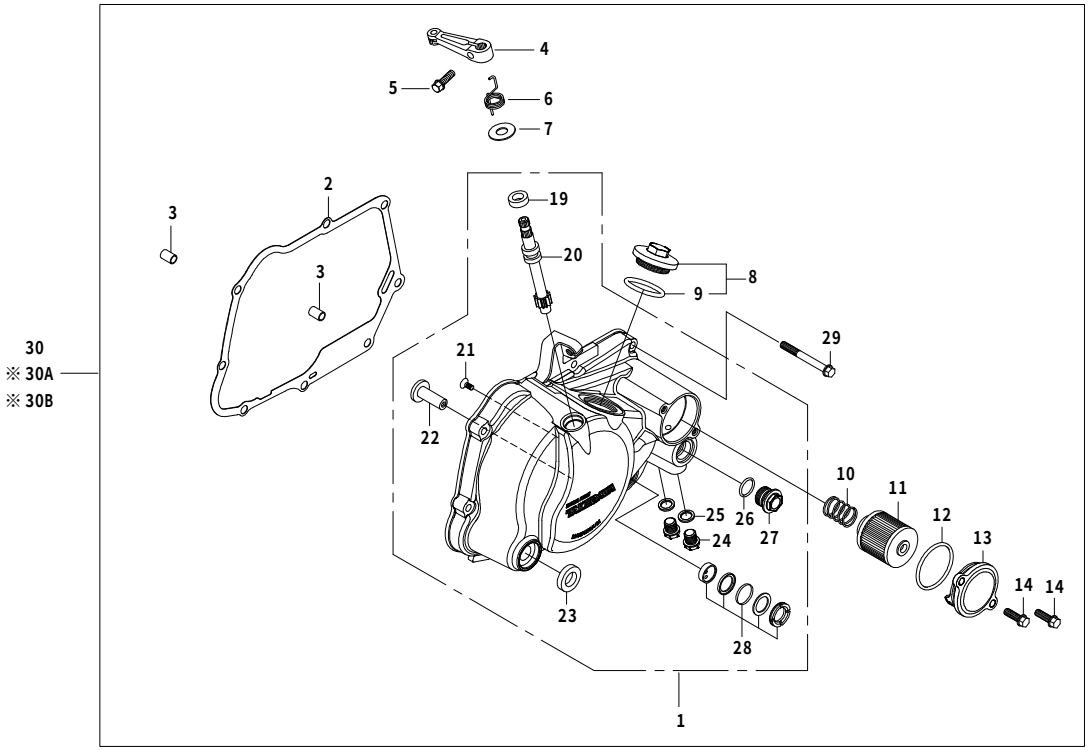

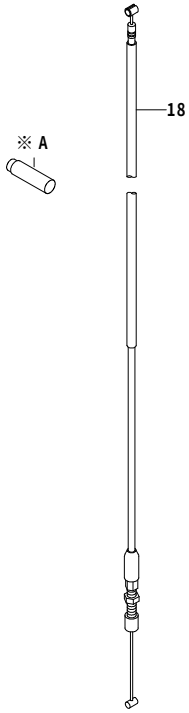

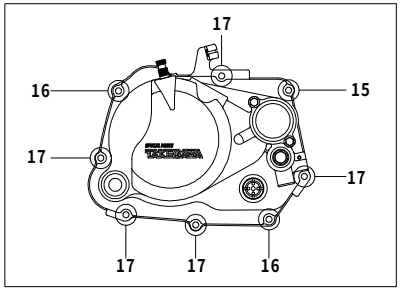

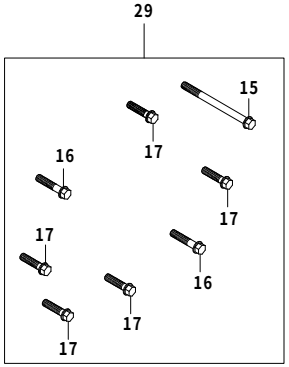

番号	部品番号	部品名	使用個数	部品入数	タイプ	初号機	終号機
1	――――	R.クランクケースカバー COMP.	1	――			
2	11394-GW8-T01	R.クランクケースカバーガスケット	1	1			
3	00-00-0153	ノックピン 8X12	2	2			
4	00-02-0106	クラッチレリーズアーム	1	1			
5	00-00-0023	フランジボルト 6X18	1	5			
6	22815-165-T00	クラッチレリーズアームスプリング	1	1			
7	00-00-0151	プレーンワッシャ	1	10			
8	12361-GEF-T00	ホールキャップ	1	各1			
9	00-01-0034	O-リング 30mm	1	4			
10	15413-181-T00	オイルフィルタースプリング	1	1			
11	00-02-0027	オイルフィルターエレメント	1	1			
12	00-02-0040	O-リング 40mm	1	1			
13	15412-GEF-T10	オイルフィルターカバー	1	1			
14	00-00-0174	フランジボルト 6X16	2	6			
15	00-00-0337	フランジボルト 6X70	1	4			
16	00-00-0187	フランジボルト 6X32	2	5			
17	00-00-0115	フランジボルト 6X25	5	5			
18	00-02-0107	クラッチケーブル COMP.(910mm)	1	1			
19	00-02-0006	オイルシール 10X17X5	1	1			

R.クランクケースカバー 2SMS (Wet-Type)

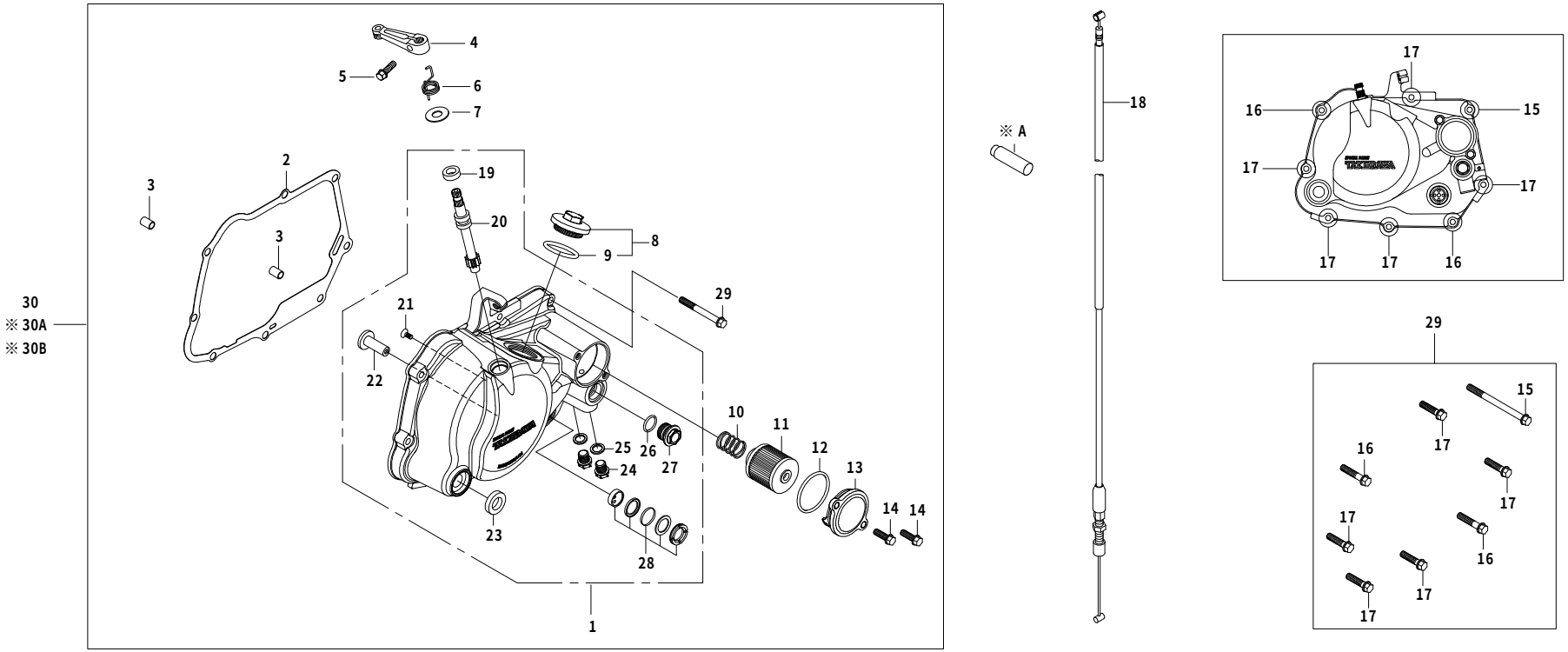

番号	部品番号	部品名	使用個数	部品入数	タイプ	初号機	終号機
20	00-02-0033	クラッチレリーズピニオン	1	1			
21	00-00-0100	フラットヘッドスクリュー 4X10	1	10			
22	00-02-0039	クラッチレリーズラック	1	1			
23	00-02-0032	オイルシール 13.7X24X5	1	1			
24	90145-GEY-T00	オイルプラグボルト	2	1			
25	00-07-0010	アルミシーリングワッシャ	2	10			
26	00-00-0185	O-リング 15mm	1	5			
27	15411-GEF-T00	サーモスタットホールキャップ	1	1			
28	00-02-0031	オイルポットウィンドーセット	1	各1			
29	00-02-0287	フランジボルトセット	———	1SET			
30	02-01-503AL	スペシャルクラッチカバーセット (ポリッシュ)	———				
※30A	02-01-5024	スペシャルクラッチカバーセット (ブラウン)	———		※オプションパーツ		
※30B	02-01-5045	スペシャルクラッチカバーセット (ブラック)	———		※オプションパーツ		
※ A	00-02-0111	オイルホールプラグ	1	1	※オプションパーツ		

R.クランクケースカバー 2SMS (※Dry-Type)

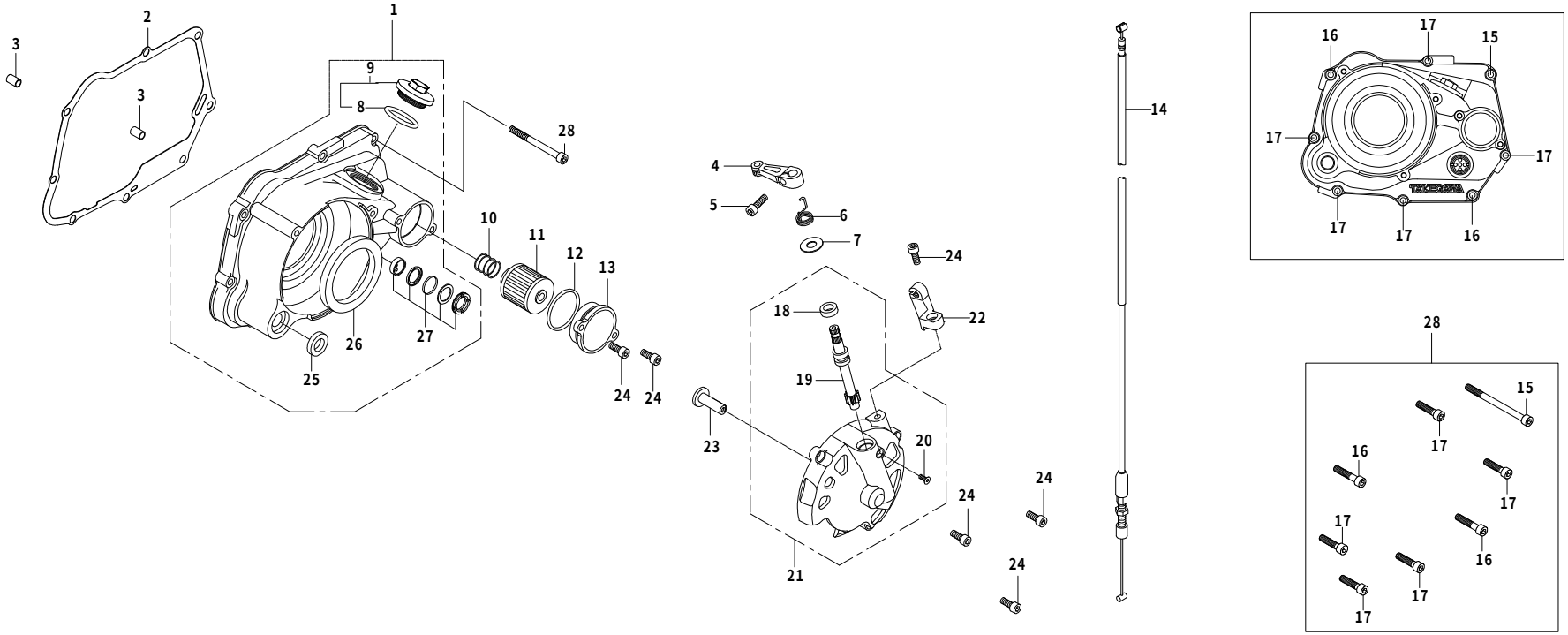

番号	部品番号	部品名	使用個数	部品入数	タイプ	初号機	終号機
1	00-02-0068	R.クランクケースカバー COMP.	1	1	※オプションパーツ		
2	00-01-0095	R.クランクケースカバーガスケット	1	1			
3	00-00-0153	ノックピン 8X12	2	2			
4	00-02-0106	クラッチレリーズアーム	1	1			
5	00-00-0312	ソケットキャップスクリュー 6X20	1	2	※オプションパーツ		
6	00-02-0112	クラッチレリーズアームスプリング	1	1			
7	00-00-0151	プレーンワッシャ 10mm	1	10			
8	00-01-0034	O-リング 30mm	1	4			
9	12361-GEF-T00	ホールキャップ	1	各1			
10	15413-181-T00	オイルフィルタースプリング	1	1			
11	00-02-0027	オイルフィルターエレメント	1	1			
12	00-02-0040	O-リング 40mm	1	1			
13	15411-181-T00	オイルフィルターカバー	1	1	※オプションパーツ		
14	00-02-0107	クラッチケーブル COMP. (910mm)	1	1			
15	00-00-0081	ソケットキャップスクリュー 6X70	1	2	※オプションパーツ		
16	00-00-0090	ソケットキャップスクリュー 6X30	2	5	※オプションパーツ		
17	00-00-0089	ソケットキャップスクリュー 6X25	4	10	※オプションパーツ		
18	00-02-0006	オイルシール 10X17X5	1	1			
19	00-02-0033	クラッチレリーズピニオン	1	1	※オプションパーツ		

R.クランクケースカバー 2SMS (※Dry-Type)

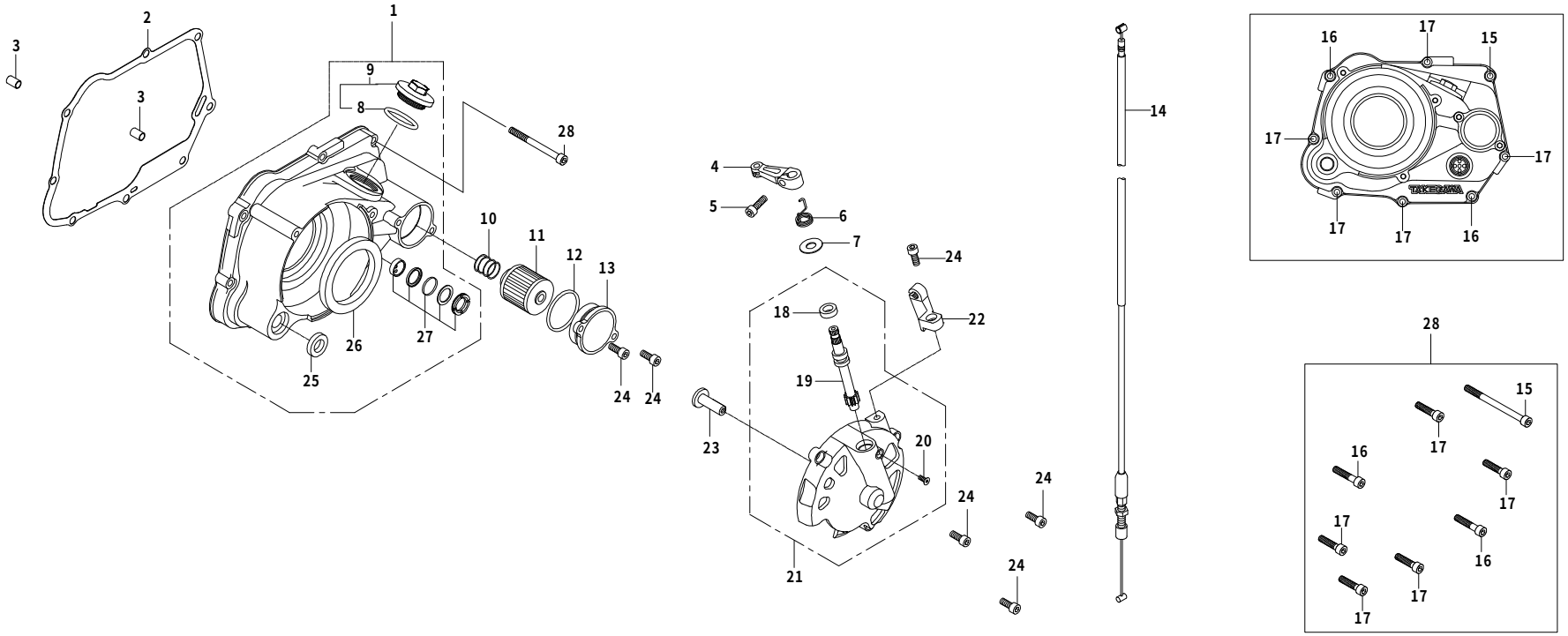

番号	部品番号	部品名	使用個数	部品入数	タイプ	初号機	終号機
20	00-00-0190	フラットヘッドスクリュー 4X10	1	6	※オプションパーツ		
21	11650-181-T00	クラッチカバー COMP.	1	1	※オプションパーツ		
22	22839-181-T00	クラッチケーブルレシーバー	1	1	※オプションパーツ		
23	00-02-0039	クラッチレリーズラック	1	1			
24	00-00-0042	ソケットキャップスクリュー 6X15	6	10	※オプションパーツ		
25	00-02-0032	オイルシール 13.7X24X5	1	1			
26	00-02-0044	オイルシール 60X80X8	1	1	※オプションパーツ		
27	00-02-0031	オイルポットウィンドーセット	1	1SET			
28	00-02-0288	ソケットキャップスクリューセット		1SET	※オプションパーツ		

R.クランクケースカバー 2SMS (※Dry-Hydraulic-Type)

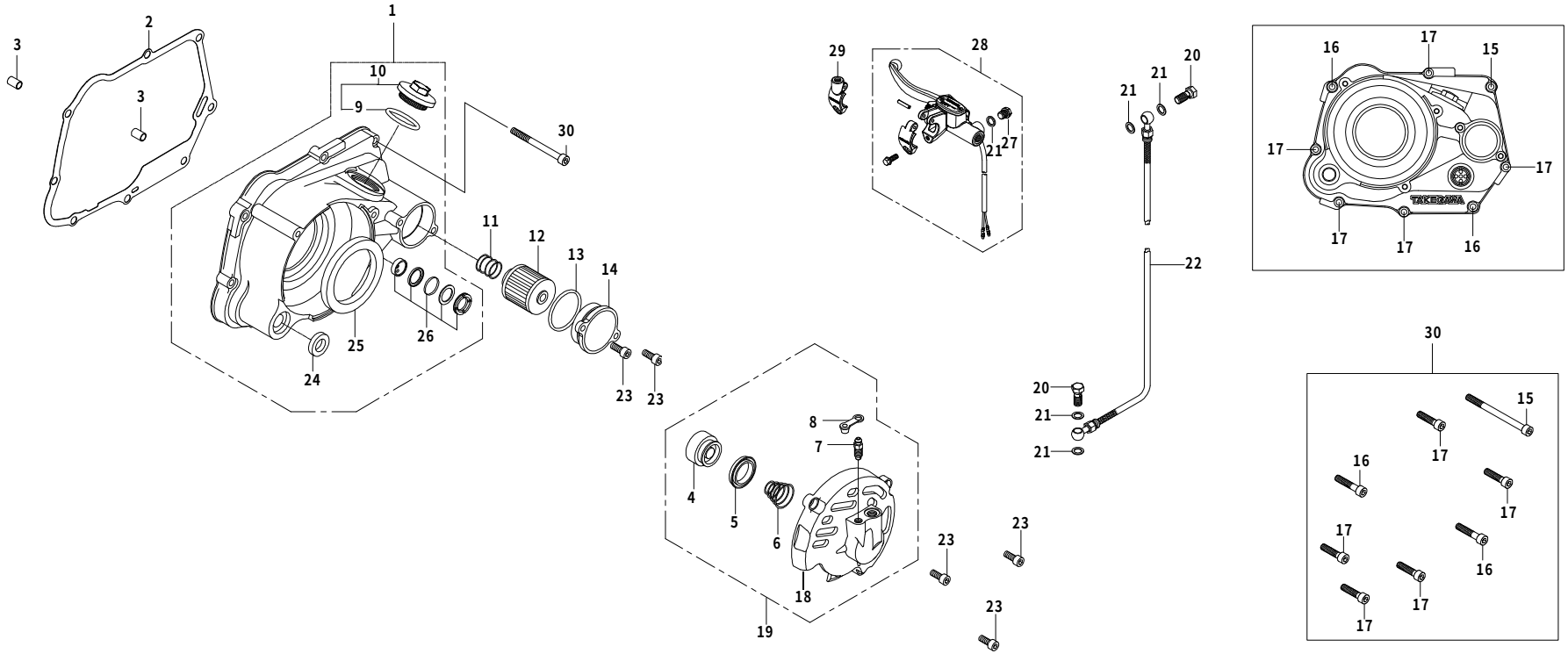

番号	部品番号	部品名	使用個数	部品入数	タイプ	初号機	終号機
1	00-02-0068	R.クランクケースカバー COMP.	1	1	※オプションパーツ		
2	00-01-0095	R.クランクケースカバーガスケット	1	1			
3	00-00-0153	ノックピン 8X12	2	2			
4	22860-181-T00	クラッチリリースピストン COMP.	1	1	※オプションパーツ		
5	00-02-0012	ピストンシール	1	1	※オプションパーツ		
6	22863-181-T00	クラッチリリーススプリング	1	1	※オプションパーツ		
7	43352-125-T00	ブリーダースクリュー	1	1	※オプションパーツ		
8	43353-125-T00	ブリーダーキャップ	1	1	※オプションパーツ		
9	00-01-0034	O-リング 30mm	1	4			
10	12361-GEF-T00	ホールキャップ	1	各1			
11	15413-181-T00	オイルフィルタースプリング	1	1			
12	00-02-0027	オイルフィルターエレメント	1	1			
13	00-02-0040	Oーリング 40mm	1	1			
14	15411-181-T00	オイルフィルターカバー	1	1			
15	00-00-0081	ソケットキャップスクリュー 6X70	1	2	※オプションパーツ		
16	00-00-0090	ソケットキャップスクリュー 6X30	2	5	※オプションパーツ		
17	00-00-0089	ソケットキャップスクリュー 6X25	4	10	※オプションパーツ		
18	11661-181-T00	ハイドロクラッチカバー	1	1	※オプションパーツ		
19	00-02-0046	ハイドロクラッチカバー COMP.	1	1	※オプションパーツ		

R.クランクケースカバー 2SMS (※Dry-Hydraulic-Type)

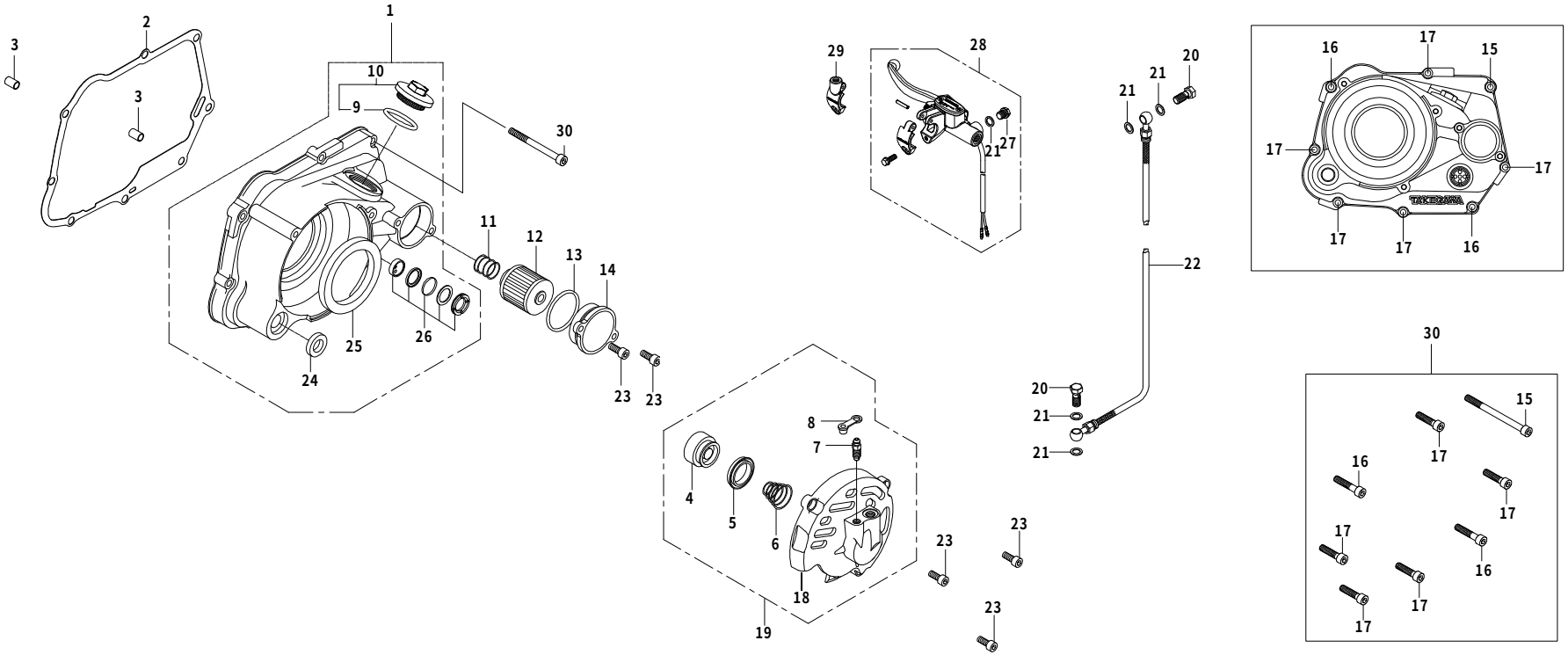

番号	部品番号	部品名	使用個数	部品入数	タイプ	初号機	終号機
20	00-07-0007	バンジョーボルト 10X1.25	2	1	※オプションパーツ		
21	00-07-0010	シーリングワッシャ 10mm	5	10	※オプションパーツ		
22	22910-GEF-T00	クラッチホース COMP.(840mm)	1	1	※オプションパーツ		
23	00-00-0042	ソケットキャップスクリュー 6X15	5	10	※オプションパーツ		
24	00-02-0032	オイルシール 13.8X24X5	1	1			
25	00-02-0044	オイルシール 60X80X8	1	1	※オプションパーツ		
26	00-02-0031	オイルポットウィンドー COMP.	1	1SET			
27	90145-GEY-T00	オイルプラグボルト10mm	1	1	※オプションパーツ		
28	02-02-2104	クラッチマスターシリンダー ASSY.	1	1SET	※オプションパーツ		
29	22888-125-T00	ミラーブラケット 10mm	1	1	※オプションパーツ		
	22889-125-T00	ミラーブラケット 8mm	1	1	※オプションパーツ		
30	00-02-0288	ソケットキャップスクリューセット		1SET	※オプションパーツ		

クラッチ　2SMS (Wet-Type)

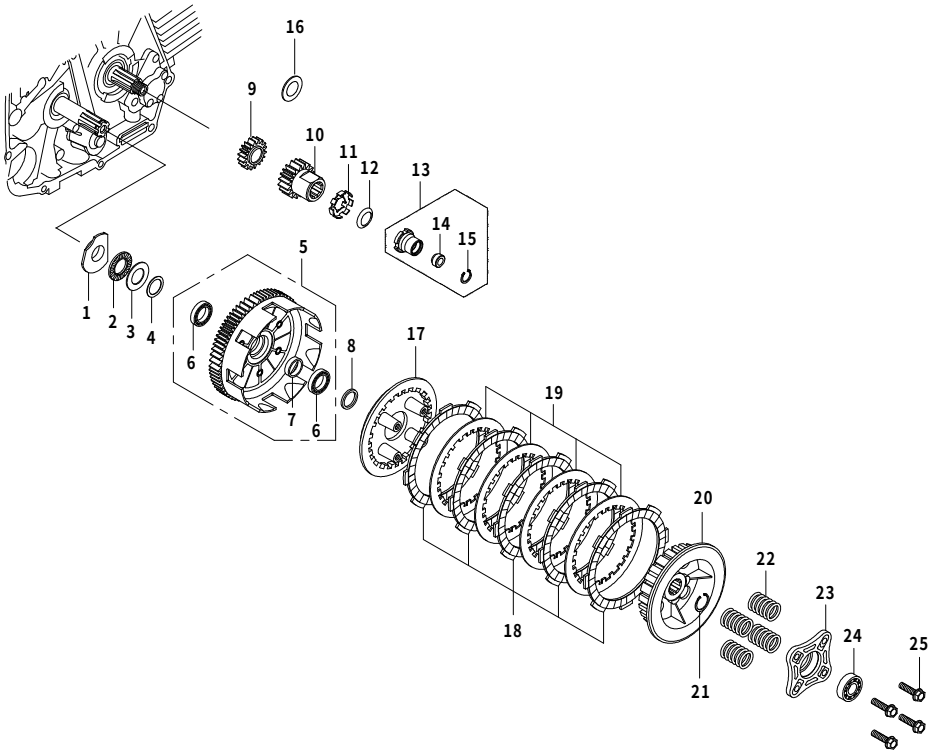

番号	部品番号	部品名	使用個数	部品入数	タイプ	初号機	終号機
1	22301-181-T00	スラストベアリングシート	1	1			
2	00-02-0061	スラストベアリング 17mm	1	1			
3	00-02-0060	スラストワッシャ 17X30X1	1	1			
4	00-02-0097	ワッシャ 17X23X0.5	1	1			
5	00-02-0030	クラッチアウター ASSY.	1	1			
6	00-00-0024	ラジアルボールベアリング 6803	2	1			
7	28242-181-T00	ディスタンスカラー	1	1			
8	23512-GEF-T00	クラッチスペーサー 17X21.5X3	1	1			
9	15342-GEF-T00	オイルポンプギヤ 18T	1	1	2SMS-124cc(54X54)	2SMS-00001～	2SMS-00009
			1	1	2SMS-125cc/138cc(SCUT)	2SMS-20001～	2SMS-20009
9	15341-GEF-T01	オイルポンプギヤ 18T	1	1	2SMS-124cc(54X54)	2SMS-00010～	
			1	1	2SMS-125cc/138cc(SCUT)	2SMS-20010～	
10	13121-181-T01	プライマリードライブギヤ 18T	1	1			
11	90431-001-T00	ロックワッシャ 14mm	1	1			
12	00-02-0036	コニカルスプリングワッシャ 14mm	1	1			
13	90200-181-T00	ロックナット COMP.	1	1			
14	00-02-0037	オイルシール 6X13X5	1	1			
15	00-02-0099	Cリング 13mm	1	5			
16	00-01-0307	シムリング 17X30X1	1	1	2SMS-124cc(54X54)	2SMS-00001～	2SMS-00009

クラッチ　2SMS (Wet-Type)

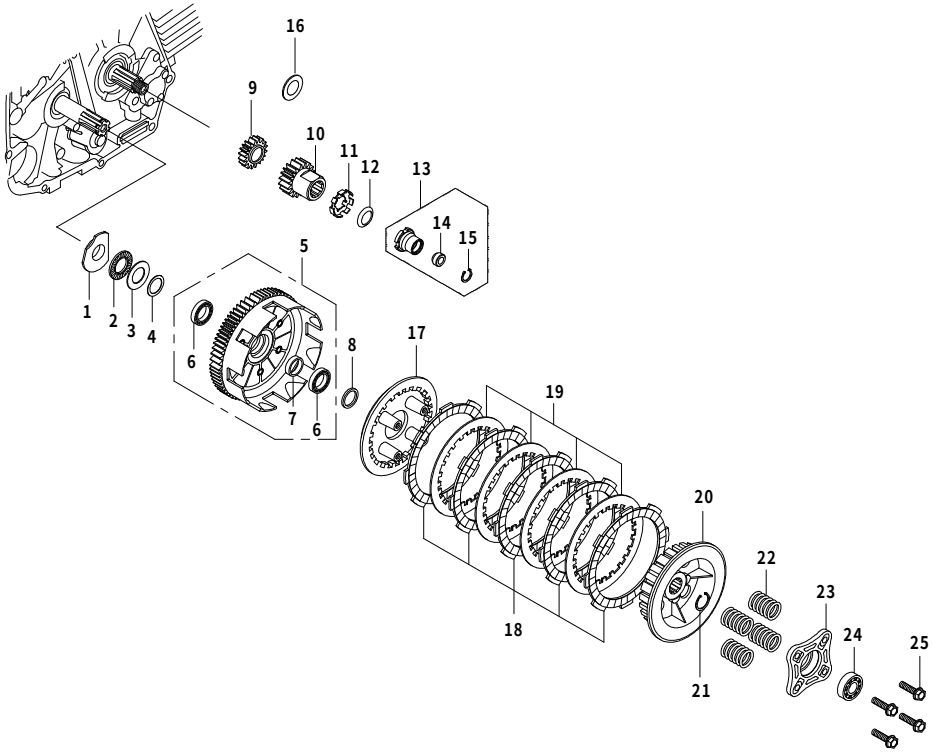

番号	部品番号	部品名	使用個数	部品入数	タイプ	初号機	終号機
16	00-01-0307	シムリング　17X30X1	1	1	2SMS-125cc/138cc(SCUT)	2SMS-20001～	2SMS-20009
17	22350-KRL-T00	クラッチプレッシャープレート	1	1			
18	00-02-0026	クラッチフリクションディスク	5	1			
19	00-02-0029	クラッチプレート	4	1			
20	22121-165-T10	クラッチセンター	1	1			
21	00-02-0005	エキスターナルサークリップ　17mm	1	5			
22	22401-181-T00	クラッチスプリング	4	1			
23	22361-GEF-T00	クラッチリフタープレート	1	1			
24	00-00-0021	ラジアルボールベアリング　6001	1	1			
25	00-02-0098	フランジボルト 6X22	4	4			

クラッチ　2SMS（※Dry-Type）

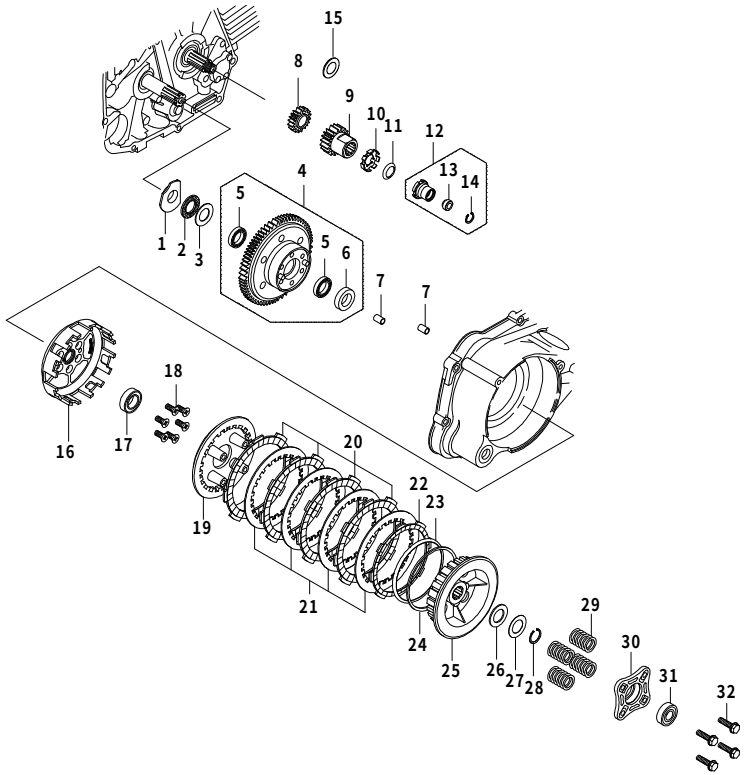

番号	部品番号	部品名	使用個数	部品入数	タイプ	初号機	終号機
1	22301-181-T00	スラストベアリングシート	1	1			
2	00-02-0061	スラストベアリング 17mm	1	1			
3	00-02-0060	スラストワッシャ 17X30X1	1	1			
4	00-02-0071	プライマリードリブンギヤ COMP. 67T	1	1	※オプションパーツ		
5	00-00-0024	ラジアルボールベアリング 6803	2	1	※オプションパーツ		
6	00-02-0020	オイルシール 17X28X7	1	1	※オプションパーツ		
7	00-00-0153	ノックピン 8X12	2	1	※オプションパーツ		
8	15342-GEF-T00	オイルポンプギヤ 18T	1	1	2SMS-124cc(54X54)	2SMS-00001～	2SMS-00009
			1	1	2SMS-125cc/138cc(SCUT)	2SMS-20001～	2SMS-20009
8	15341-GEF-T01	オイルポンプギヤ 18T	1	1	2SMS-124cc(54X54)	2SMS-00010～	
			1	1	2SMS-125cc/138cc(SCUT)	2SMS-20010～	
9	13121-181-T01	プライマリードライブギヤ 18T	1	1			
10	90431-001-T00	ロックワッシャ 14mm	1	1			
11	00-02-0036	コニカルスプリングワッシャ 14mm	1	1			
12	90200-181-T00	ロックナット COMP.	1	1			
13	00-02-0037	オイルシール 6X13X5	1	1			
14	00-02-0099	Cリング 13mm	1	5			
15	00-01-0307	シムリング 17X30X1	1	1	2SMS-124cc(54X54)	2SMS-00001～	2SMS-00009
			1	1	2SMS-125cc/138cc(SCUT)	2SMS-20001～	2SMS-20009

クラッチ　2SMS（※Dry-Type）

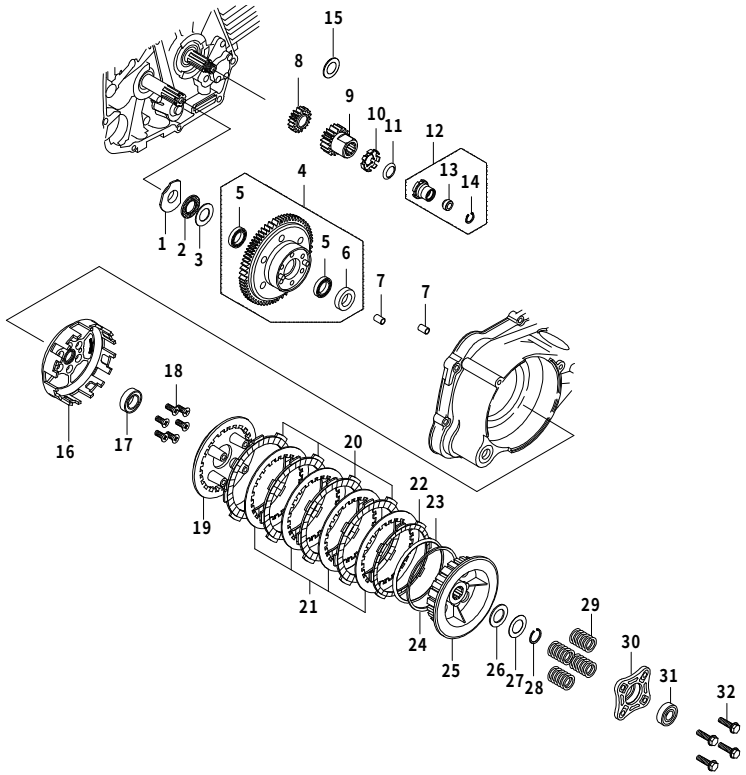

番号	部品番号	部品名	使用個数	部品入数	タイプ	初号機	終号機
16	23101-165-T10	クラッチアウター	1	1	※オプションパーツ		
17	00-00-0035	ラジアルボールベアリング　6903	1	1	※オプションパーツ		
18	00-00-0031	フラットヘッドスクリュー　6X15	6	5	※オプションパーツ		
19	22350-181-T00	クラッチプレッシャープレート	1	1	※オプションパーツ		
20	00-02-0003	クラッチフリクションディスク	4	1	※オプションパーツ		
21	00-02-0029	クラッチプレート	4	1			
22	00-02-0202	クラッチフリクションディスクB	1	1	※オプションパーツ		
23	00-02-0203	ジャダースプリング	1	1	※オプションパーツ		
24	22125-GEF-T00	ジャダースプリングシート	1	1	※オプションパーツ		
25	22120-165-T00	クラッチセンター	1	1	※オプションパーツ		
26	00-00-0368	シムリング　17X24X0.2	1	1	※オプションパーツ		
27	00-00-0369	シムリング　17X24X0.1	1	1	※オプションパーツ		
28	00-02-0005	エキスターナルサークリップ　17mm	1	5			
29	22401-181-T00	クラッチスプリング	4	1			
30	22361-GEY-T10	クラッチリフタープレート	1	1	※オプションパーツ		
31	00-00-0026	シールドベアリング　6001	1	1	※オプションパーツ		
32	00-02-0098	フランジボルト 6X22	2	4			

オイルポンプ 2SMS

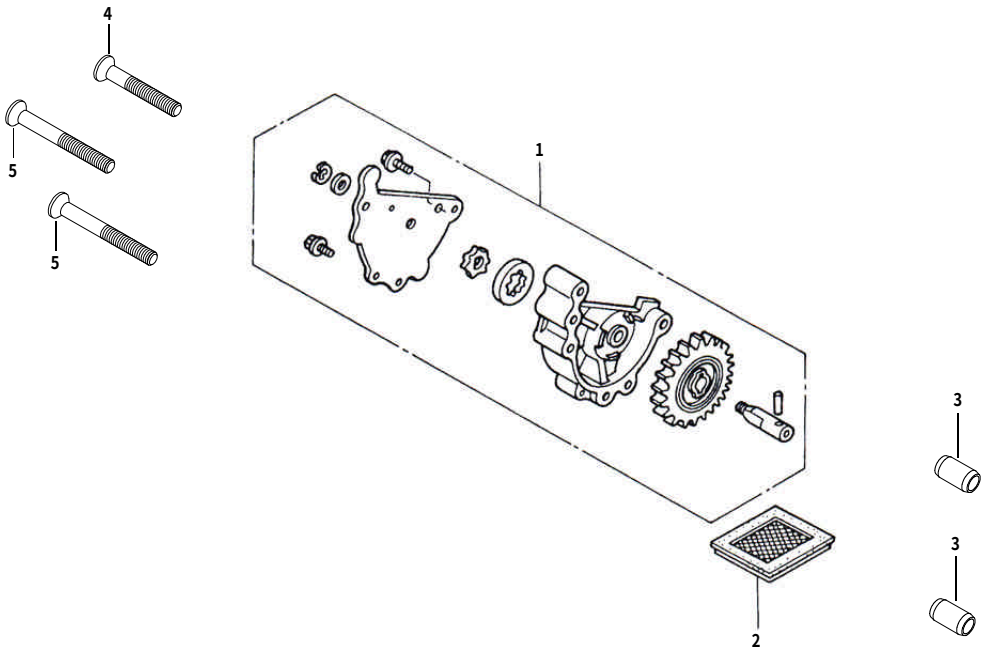

番号	部品番号	部品名	使用個数	部品入数	タイプ	初号機	終号機
1	00-01-0119	オイルポンプ COMP.	1	1			
2	00-01-0308	オイルフィルタースクリーン	1	1			
3	00-00-0153	ノックピン 8X12	2	2			
4	00-00-0155	フラットヘッドスクリュー 6X35	1	4			
5	00-00-0157	フラットヘッドスクリュー 6X45	2	4			

クランクケース 2SMS (SCUT 125cc/138cc)

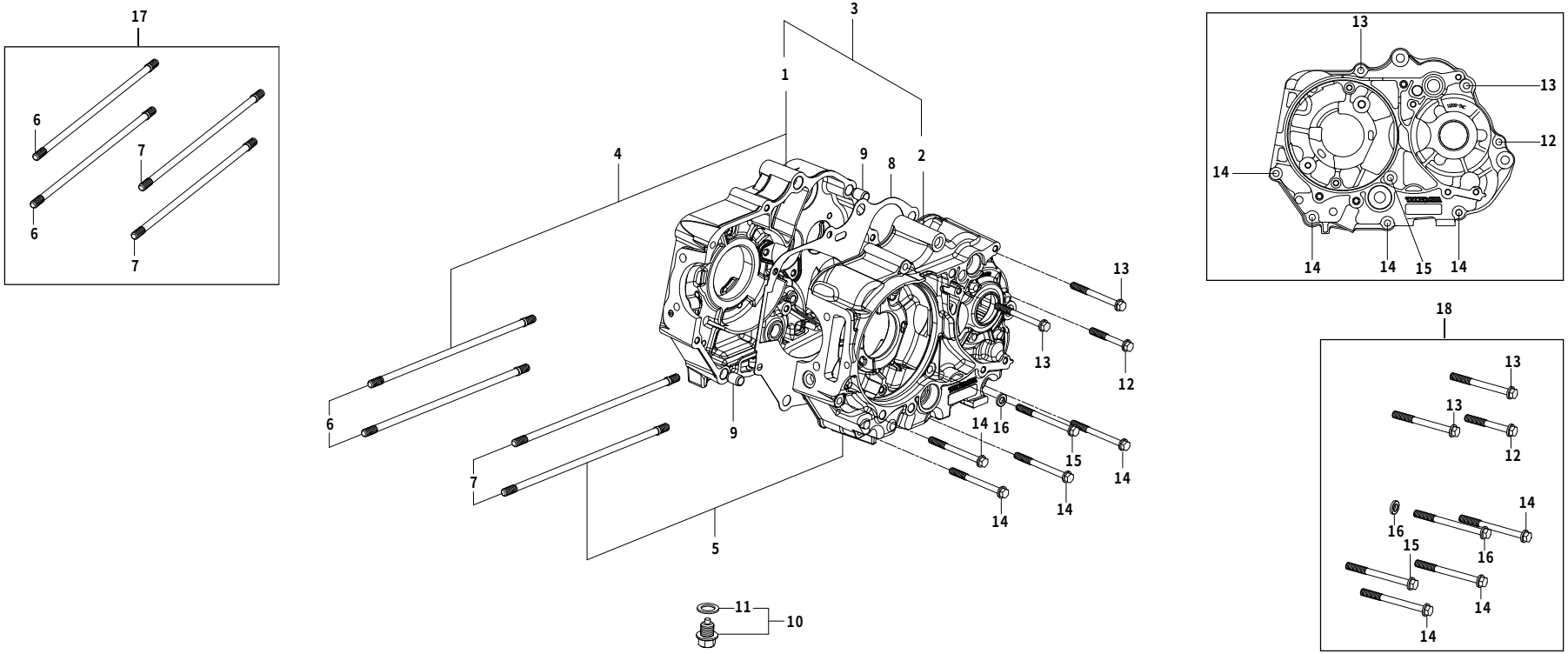

番号	部品番号	部品名	使用個数	部品入数	タイプ	初号機	終号機
1	――――	クランクケース COMP. R	1				
2	――――	クランクケース COMP. L	1				
3	00-01-0161	クランクケースセットR.L		各1	2SMS-125cc (SCUT)		
	00-01-0148	クランクケースセットR.L		各1	2SMS-138cc (SCUT)		
4	11102-2NM-T20	クランクケース ASSY. R (シール/ベアリング付)	1	1	2SMS-125cc (SCUT)		
	11102-2NM-T00	クランクケース ASSY. R (シール/ベアリング付)	1	1	2SMS-138cc (SCUT)		
5	11202-2NM-T20	クランクケース ASSY. L (シール/ベアリング付)	1	1	2SMS-125cc (SCUT)		
	11202-2NM-T01	クランクケース ASSY. L (シール/ベアリング付)	1	1	2SMS-138cc (SCUT)		
6	00-01-0137	シリンダースタッドボルトA 194.5mm	2	1	2SMS-125cc (SCUT)		
	90032-2HT-T00	シリンダースタッドボルトB 201.5mm	2	1	2SMS-138cc (SCUT)		
7	00-01-0138	シリンダースタッドボルトB 202mm	2	1	2SMS-125cc (SCUT)		
	90031-2HT-T00	シリンダースタッドボルトA209.5mm	2	1	2SMS-138cc (SCUT)		
8	00-01-0244	クランクケースガスケット	1	1			
9	00-01-0124	ノックピン 10X14	2	2			
10	09-08-002	ドレンプラグボルト 12mm	1	各1			
11	00-00-0140	シーリングワッシャ、ドレンプラグ	1	5			
12	00-00-0361	フランジボルト 6X45	1	1			
13	00-00-0381	フランジボルト 6X60	2	1			
14	00-00-0382	フランジボルト 6X65	4	1			

クランクケース 2SMS (SCUT 125cc/138cc)

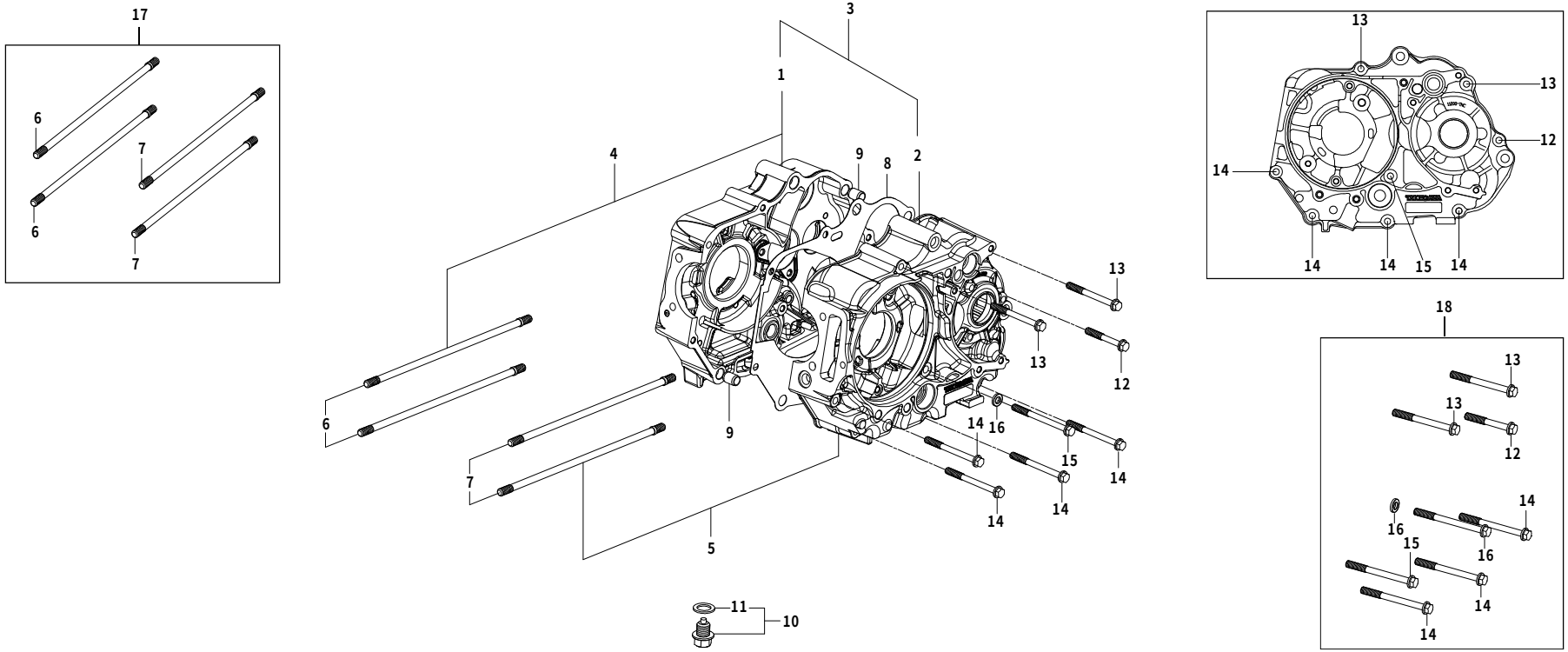

番号	部品番号	部品名	使用個数	部品入数	タイプ	初号機	終号機
15	00-00-0383	フランジボルト 6X70	1	1			
16	00-01-0029	シーリングワッシャ 銅	1	4			
17	00-01-0020	シリンダースタッドボルトセット		1SET	2SMS-125cc (SCUT)		
	00-01-0113	シリンダースタッドボルトセット		1SET	2SMS-138cc (SCUT)		
18	00-00-0426	クランクケースボルトセット		1SET			

クランクケース 2SMS (※54X54 124cc)

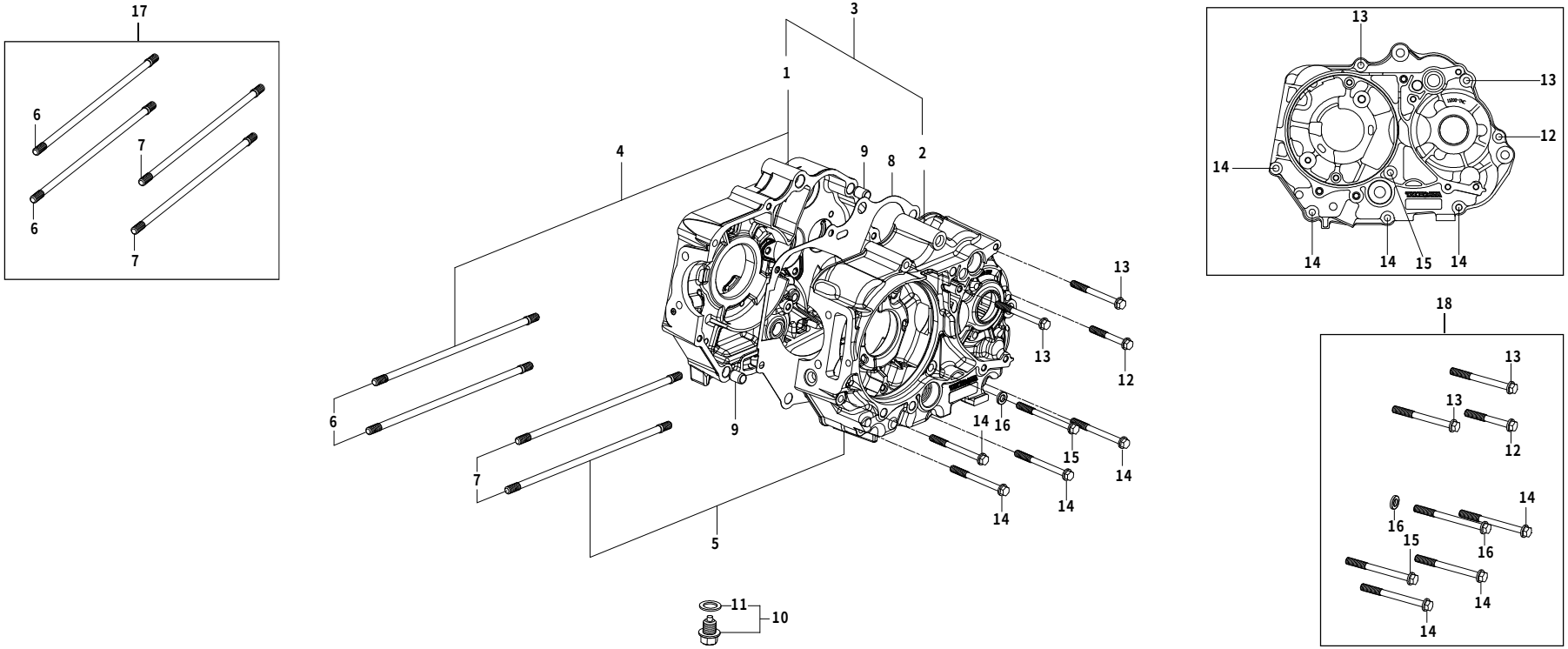

番号	部品番号	部品名	使用個数	部品入数	タイプ	初号機	終号機
1	――――	クランクケース COMP. R	1				
2	――――	クランクケース COMP. L	1				
3	00-01-0147	クランクケースセットR.L		各1	※2SMS-124cc (54X54)		
4	11102-2NM-T10	クランクケース ASSY. R (シール/ベアリング付)	1	1	※2SMS-124cc (54X54)		
5	11202-2NM-T11	クランクケース ASSY. L (シール/ベアリング付)	1	1	※2SMS-124cc (54X54)		
6	00-01-0137	シリンダースタッドボルトA 194.5mm	2	2	※2SMS-124cc (54X54)		
7	00-01-0138	シリンダースタッドボルトB 202mm	2	2	※2SMS-124cc (54X54)		
8	00-01-0244	クランクケースガスケット	1	1			
9	00-01-0124	ノックピン 10X14	2	2			
10	09-08-002	ドレンプラグボルト 12mm	1	各1			
11	00-00-0140	シーリングワッシャ、ドレンプラグ	1	5			
12	00-00-0361	フランジボルト 6X45	1	1			
13	00-00-0381	フランジボルト 6X60	2	1			
14	00-00-0382	フランジボルト 6X65	4	1			
15	00-00-0383	フランジボルト 6X70	1	1			
16	00-01-0029	シーリングワッシャ 銅	1	4			
17	00-01-0020	シリンダースタッドボルトセット		1SET	※2SMS-124cc (54X54)		
18	00-00-0426	クランクケースボルトセット		1SET			

トランスミッション 2SMS（スーパーツーリング 5-Speed Wet-Type）

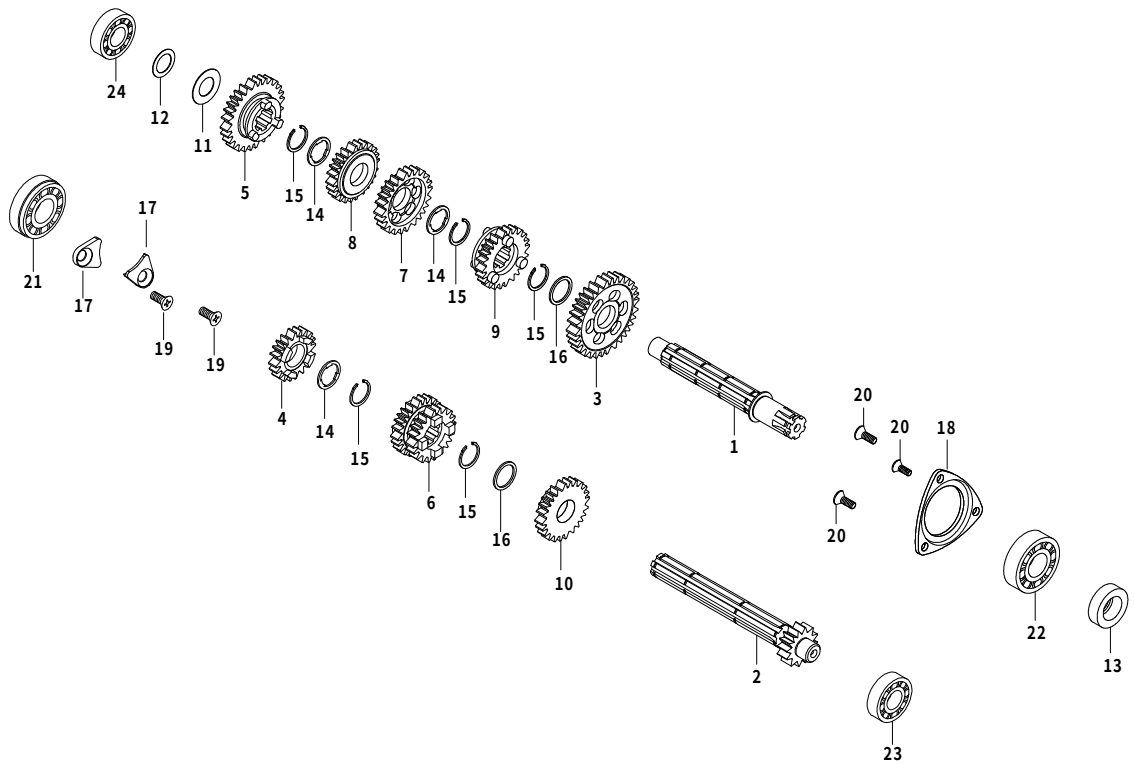

番号	部品番号	部品名	使用個数	部品入数	タイプ	初号機	終号機
1	23221-GB4-T10	カウンターシャフト	1	1			
2	23211-GB4-T02	メインシャフト 14T	1	1			
3	23421-086-T00	カウンターシャフト 1STギヤ 33T	1	1			
4	23431-086-T00	メインシャフト 2NDギヤ 18T	1	1			
5	23441-086-T00	カウンターシャフト 2NDギヤ 29T	1	1			
6	23451-086-T00	メインシャフト 3RD/4THギヤ 21/24T	1	1			
7	23461-086-T00	カウンターシャフト 3RDギヤ 25T	1	1			
8	23481-086-T00	カウンターシャフト 4HTギヤ 23T	1	1			
9	23501-086-T00	カウンターシャフト 5HTギヤ 21T	1	1			
10	23491-086-T00	メインシャフト 5HTギヤ 26T	1	1			
11	00-02-0073	スラストワッシャ 12mm	1	2			
12	00-02-0074	シムリング 12X18X0.2	1	1			
13	00-01-0309	オイルシール 17X29X5	1	1			
14	00-02-0023	スプラインワッシャ 17mm	3	5			
15	00-02-0005	エキスターナルサークリップ 17mm	5	5			
16	00-02-0024	スプラインワッシャS	2	2			
17	00-01-1040	メインシャフトホールドプレート（ボルト付）	2	1SET			
18	00-01-1041	カウンターシャフトホールドプレート（ボルト付）	1	1SET			
19	00-00-0384	フラットスクリュー 6X12	2	2			

トランスミッション 2SMS（スーパーツーリング 5-Speed Wet-Type）

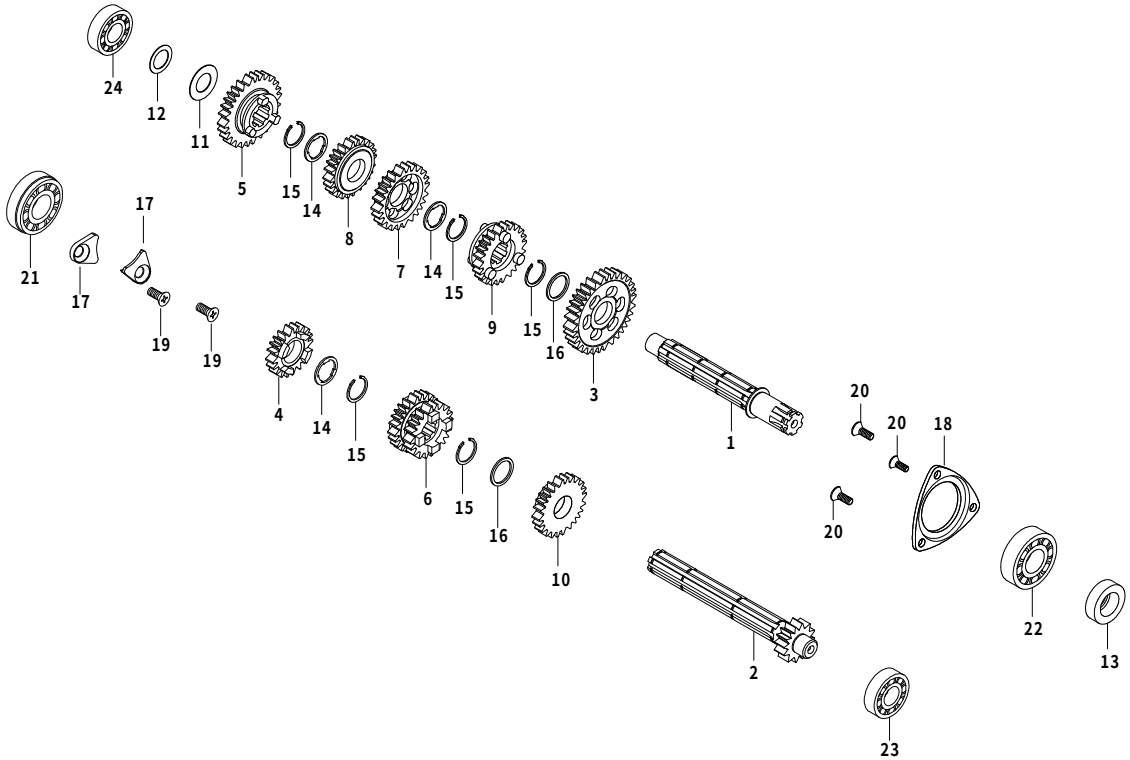

番号	部品番号	部品名	使用個数	部品入数	タイプ	初号機	終号機
20	00-00-2778	フラットスクリュー　5X10	3	4			
21	96100-6203-T0	ラジアルボールベアリング 6203SPL	1	1			
22	00-02-0267	ラジアルボールベアリング 6203	1	1			
23	00-00-0021	ラジアルボールベアリング 6001	1	1			
24	00-00-0436	ラジアルボールベアリング 6201	1	1			

トランスミッション 2SMS（※スーパーストリート 5-Speed Wet-Type）

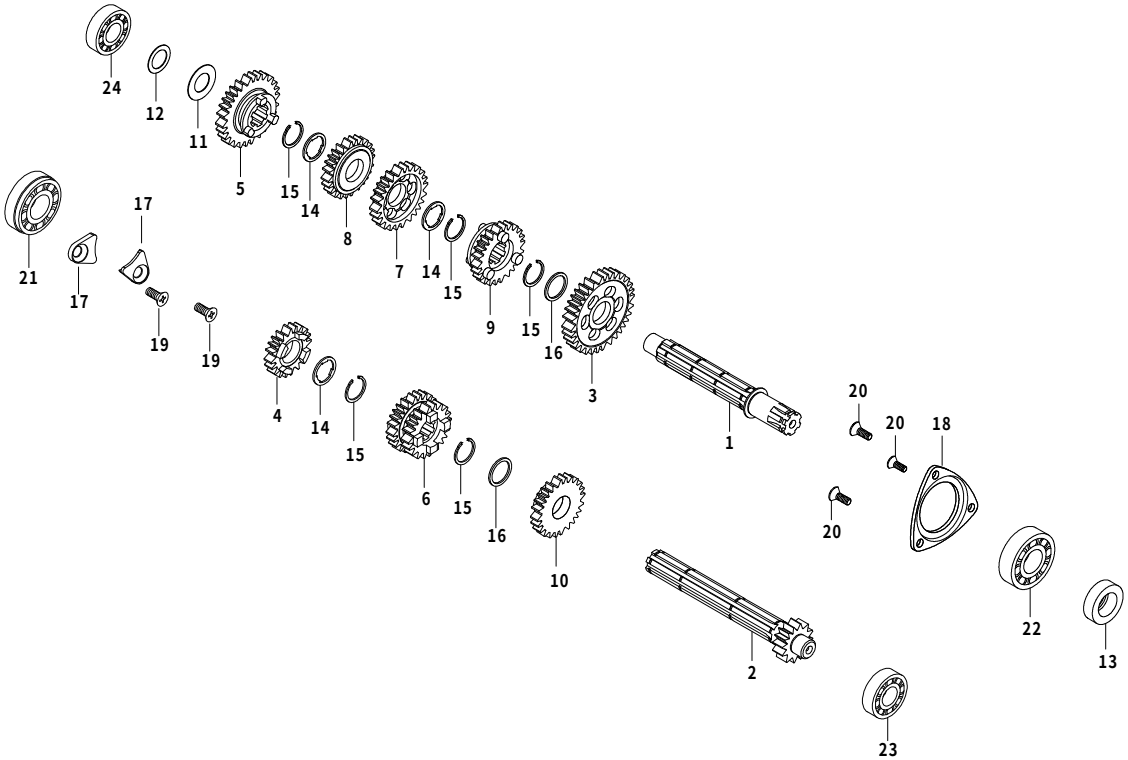

番号	部品番号	部品名	使用個数	部品入数	タイプ	初号機	終号機
1	23221-GB4-T10	カウンターシャフト	1	1			
2	23211-GB4-T02	メインシャフト 14T	1	1			
3	23421-086-T00	カウンターシャフト 1STギヤ 33T	1	1			
4	23431-GEL-T00	メインシャフト 2NDギヤ 17T	1	1	※オプション		
5	23441-GEL-T00	カウンターシャフト 2NDギヤ 30T	1	1	※オプション		
6	23451-GEL-T00	メインシャフト 3RD/4THギヤ 20/22T	1	1	※オプション		
7	23461-GEL-T00	カウンターシャフト 3RDギヤ 28T	1	1	※オプション		
8	23481-GEL-T00	カウンターシャフト 4HTギヤ 25T	1	1	※オプション		
9	23501-GEL-T00	カウンターシャフト 5HTギヤ 24T	1	1	※オプション		
10	23491-GEL-T00	メインシャフト 5HTギヤ 24T	1	1	※オプション		
11	00-02-0073	スラストワッシャ 12mm	1	2			
12	00-02-0074	シムリング 12X18X0.2	1	1			
13	00-01-0309	オイルシール 17X29X5	1	1			
14	00-02-0023	スプラインワッシャ 17mm	3	5			
15	00-02-0005	エキスターナルサークリップ 17mm	5	5			
16	00-02-0024	スプラインワッシャS	2	2			
17	00-01-1040	メインシャフトホールドプレート（ボルト付）	2	1SET			
18	00-01-1041	カウンターシャフトホールドプレート（ボルト付）	1	1SET			
19	00-00-0384	フラットスクリュー 6X12	2	2			

トランスミッション 2SMS (※スーパーストリート 5-Speed Wet-Type)

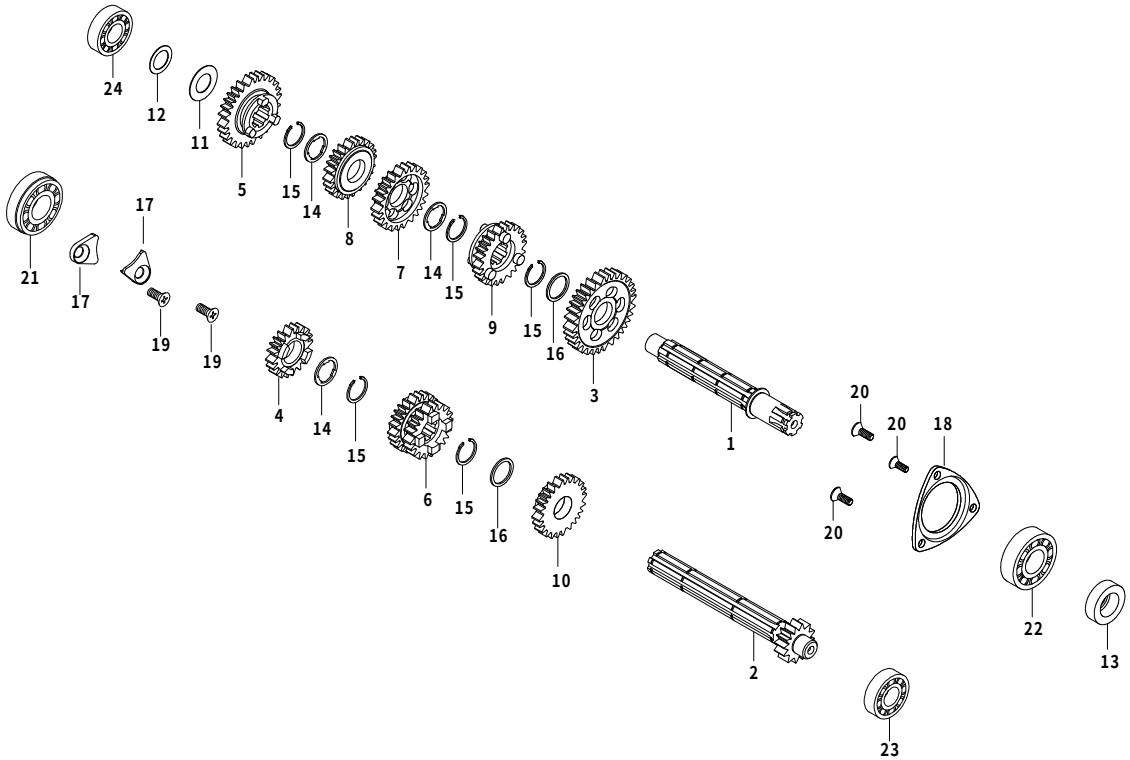

番号	部品番号	部品名	使用個数	部品入数	タイプ	初号機	終号機
20	00-00-2778	フラットスクリュー 5X10	3	4			
21	96100-6203-T0	ラジアルボールベアリング 6203SPL	1	1			
22	00-02-0267	ラジアルボールベアリング 6203	1	1			
23	00-00-0021	ラジアルボールベアリング 6001	1	1			
24	00-00-0436	ラジアルボールベアリング 6201	1	1			

トランスミッション 2SMS（※スーパーツーリング 5-Speed Dry-Type）

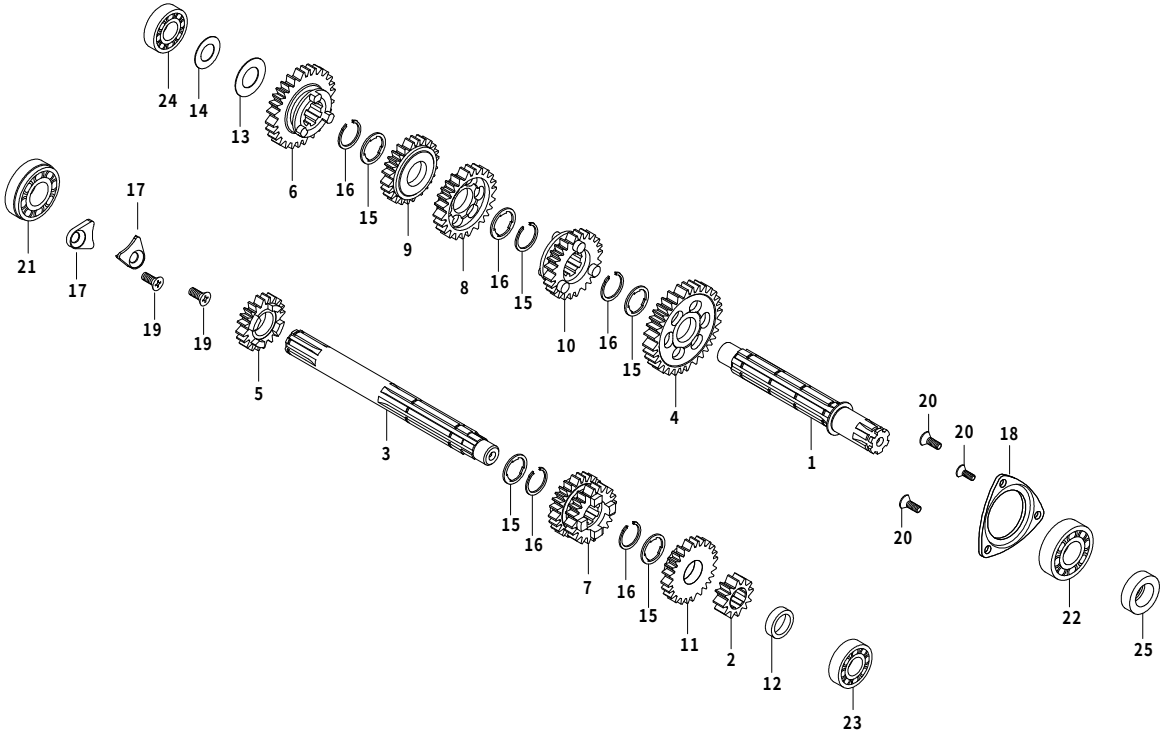

番号	部品番号	部品名	使用個数	部品入数	タイプ	初号機	終号機
1	23221-GB4-T10	カウンターシャフト	1	1			
2	23222-165-T20	メインシャフト　1STギヤ　14T	1	1	※オプション		
3	23216-165-T00	メインシャフト	1	1	※オプション		
4	23421-086-T00	カウンターシャフト 1STギヤ　33T	1	1			
5	23431-086-T00	メインシャフト　2NDギヤ　18T	1	1			
6	23441-086-T00	カウンターシャフト 2NDギヤ　29T	1	1			
7	23451-086-T00	メインシャフト　3RD/4THギヤ　21/24T	1	1			
8	23461-086-T00	カウンターシャフト 3RDギヤ　25T	1	1			
9	23481-086-T00	カウンターシャフト 4HTギヤ　23T	1	1			
10	23501-086-T00	カウンターシャフト 5HTギヤ　21T	1	1			
11	23491-086-T00	メインシャフト　5HTギヤ　26T	1	1			
12	23911-GEF-T00	カラー	1	1	※オプション		
13	00-02-0073	スラストワッシャ 12mm	1	2			
14	00-02-0074	シムリング 12X18X0.2	1	1			
15	00-02-0023	スプラインワッシャ 17mm	5	5			
16	00-02-0005	エキスターナルサークリップ 17mm	5	5			
17	00-01-1040	メインシャフトホールドプレート（ボルト付）	2	1SET			
18	00-01-1041	カウンターシャフトホールドプレート（ボルト付）	1	1SET			
19	00-00-0384	フラットスクリュー 6X12	2	2			

トランスミッション 2SMS (※スーパーツーリング 5-Speed Dry-Type)

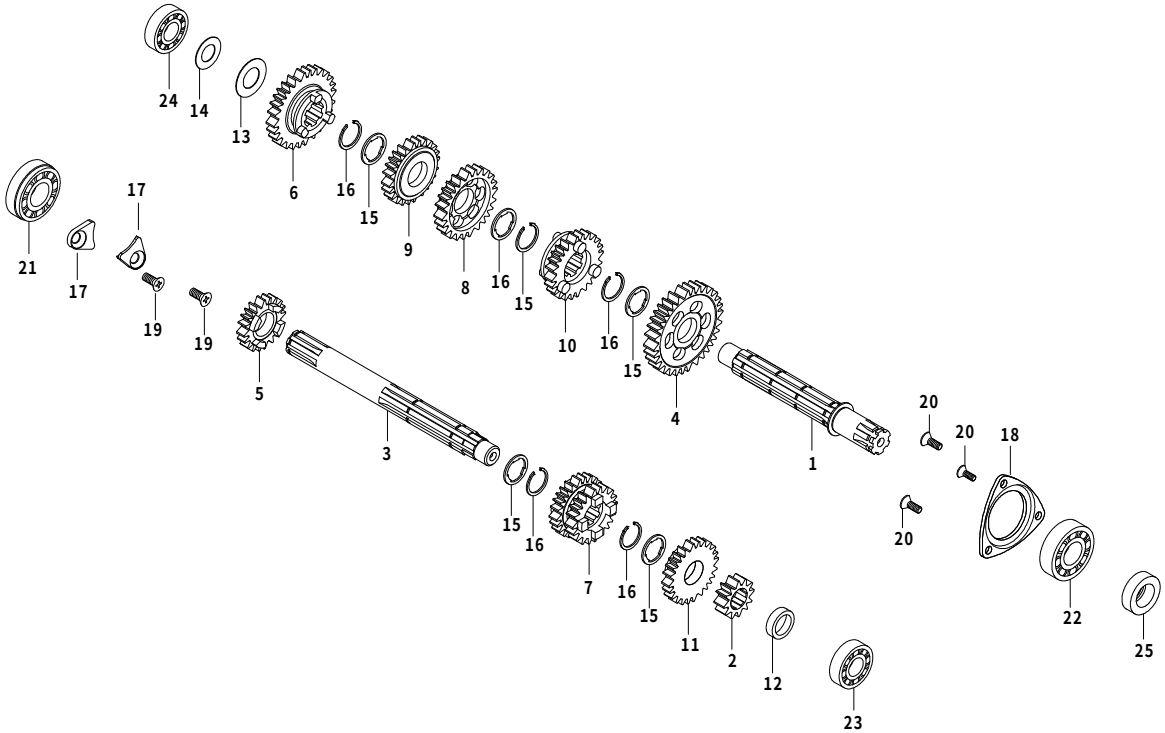

番号	部品番号	部品名	使用個数	部品入数	タイプ	初号機	終号機
20	00-00-2778	フラットスクリュー 5X10	3	4			
21	96100-6203-T0	ラジアルボールベアリング 6203SPL	1	1			
22	00-02-0267	ラジアルボールベアリング 6203	1	1			
23	00-00-0021	ラジアルボールベアリング 6001	1	1			
24	00-00-0436	ラジアルボールベアリング 6201	1	1			
25	00-01-0309	オイルシール 17X29X5	1	1			

トランスミッション 2SMS（※スーパーストリート 5-Speed Dry-Type）

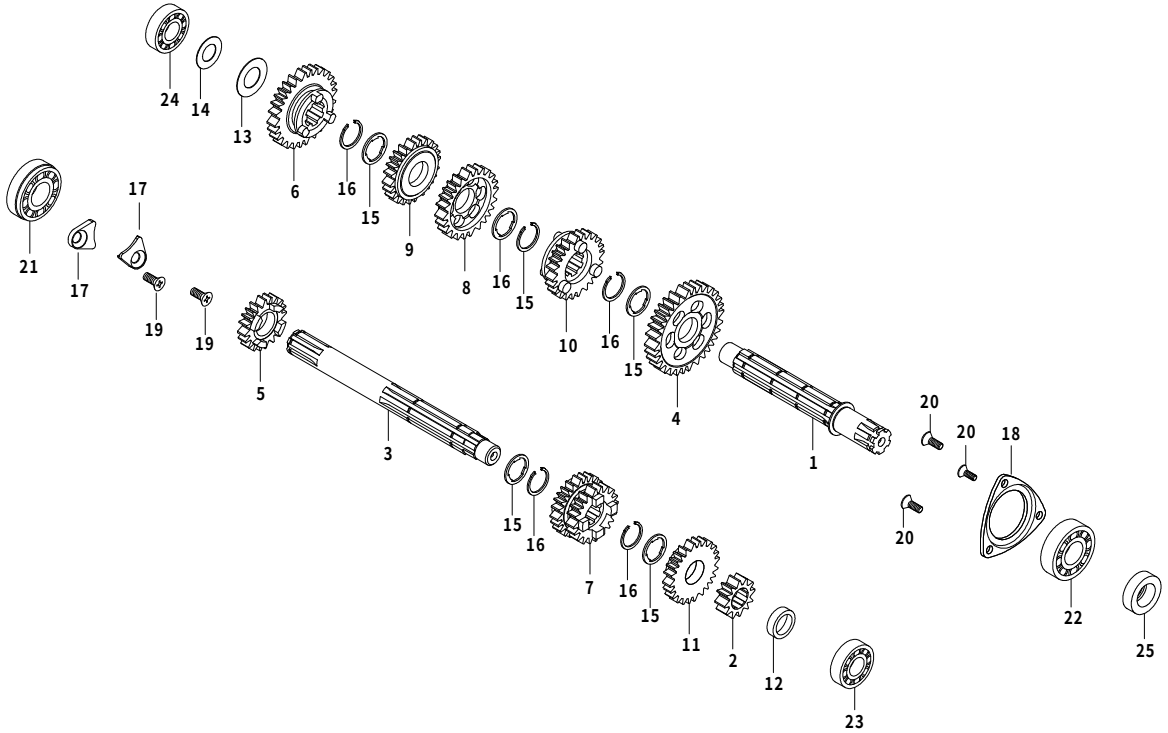

番号	部品番号	部品名	使用個数	部品入数	タイプ	初号機	終号機
1	23221-GB4-T10	カウンターシャフト	1	1			
2	23222-165-T20	メインシャフト　1STギヤ　14T	1	1	※オプション		
3	23216-165-T00	メインシャフト	1	1	※オプション		
4	23421-086-T00	カウンターシャフト 1STギヤ　33T	1	1			
5	23431-GEL-T00	メインシャフト　2NDギヤ　17T	1	1	※オプション		
6	23441-GEL-T00	カウンターシャフト 2NDギヤ　30T	1	1	※オプション		
7	23451-GEL-T00	メインシャフト　3RD/4THギヤ　20/22T	1	1	※オプション		
8	23461-GEL-T00	カウンターシャフト 3RDギヤ　28T	1	1	※オプション		
9	23481-GEL-T00	カウンターシャフト 4HTギヤ　25T	1	1	※オプション		
10	23501-GEL-T00	カウンターシャフト 5HTギヤ　24T	1	1	※オプション		
11	23491-GEL-T00	メインシャフト　5HTギヤ　24T	1	1	※オプション		
12	23911-GEF-T00	カラー	1	1	※オプション		
13	00-02-0073	スラストワッシャ　12mm	1	2			
14	00-02-0074	シムリング　12X18X0.2	1	1			
15	00-02-0023	スプラインワッシャ　17mm	5	5			
16	00-02-0005	エキスターナルサークリップ　17mm	5	5			
17	00-01-1040	メインシャフトホールドプレート（ボルト付）	2	1SET			
18	00-01-1041	カウンターシャフトホールドプレート（ボルト付）	1	1SET			
19	00-00-0384	フラットスクリュー　6X12	2	2			

トランスミッション 2SMS (※スーパーストリート 5-Speed Dry-Type)

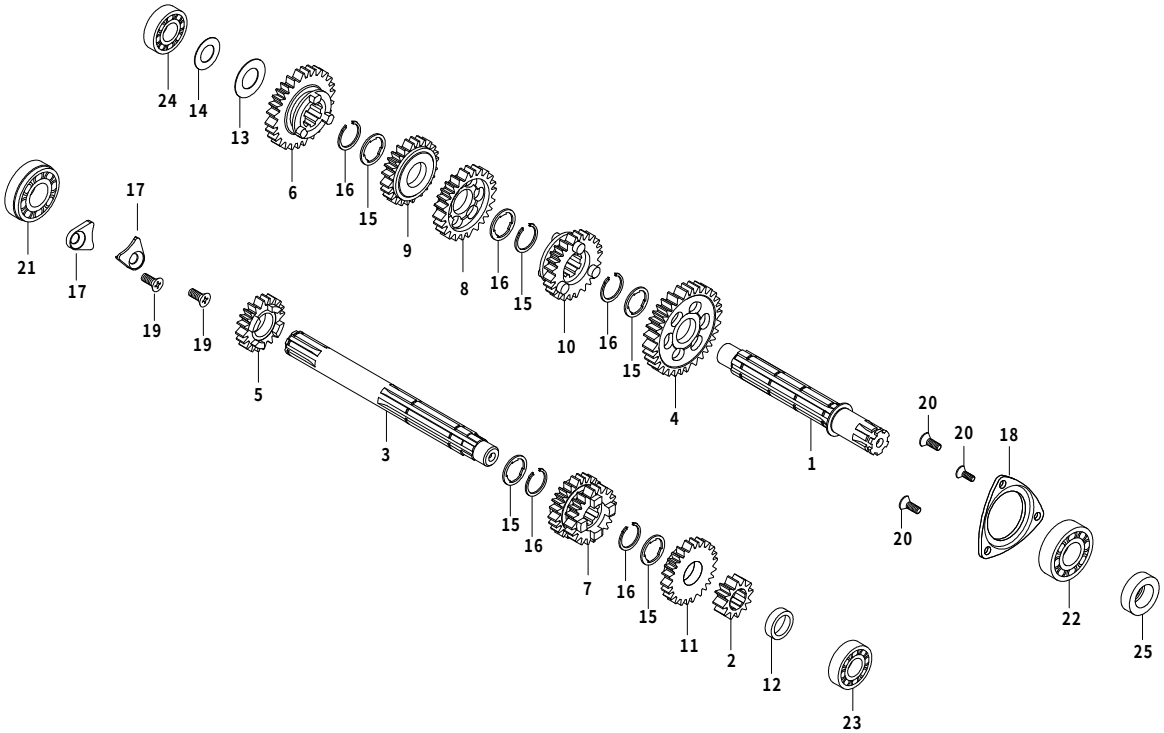

番号	部品番号	部品名	使用個数	部品入数	タイプ	初号機	終号機
20	00-00-2778	フラットスクリュー 5X10	3	4			
21	96100-6203-T0	ラジアルボールベアリング 6203SPL	1	1			
22	00-02-0267	ラジアルボールベアリング 6203	1	1			
23	00-00-0021	ラジアルボールベアリング 6001	1	1			
24	00-00-0436	ラジアルボールベアリング 6201	1	1			
25	00-01-0309	オイルシール 17X29X5	1	1			

トランスミッション 2SMS (※4-Speed Wet-Type)

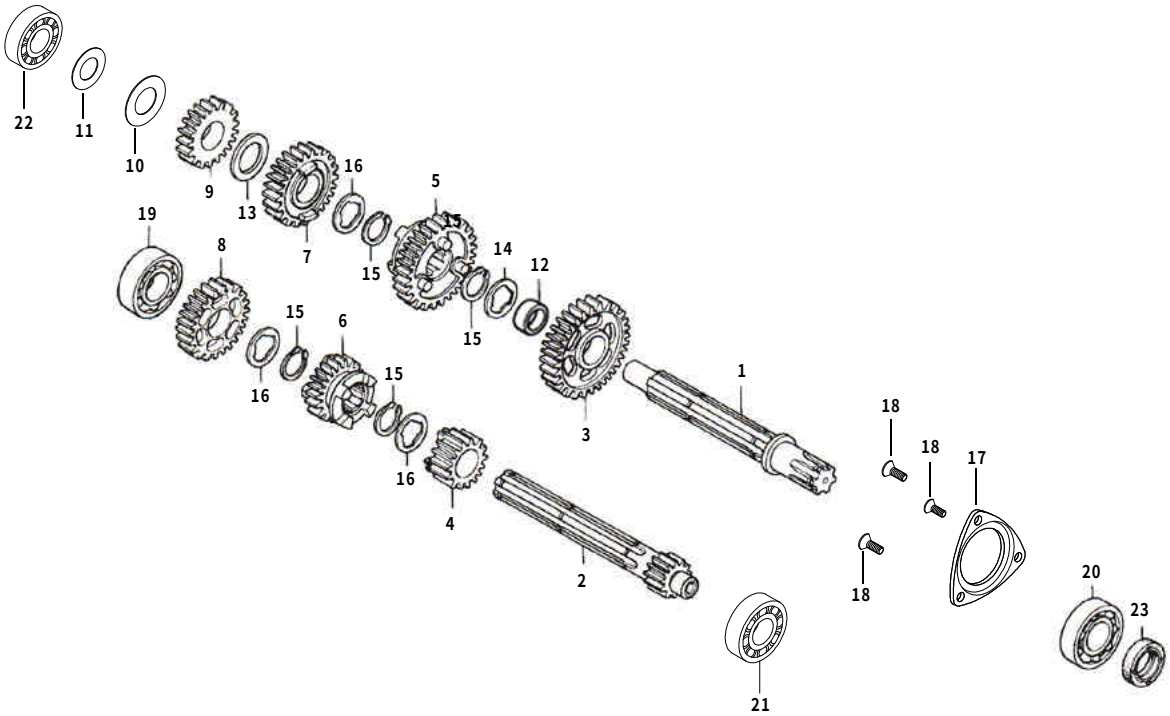

番号	部品番号	部品名	使用個数	部品入数	タイプ	初号機	終号機
1	00-02-0072	カウンターシャフト	1	1	※ オプション		
2	23211-KFL-T00	メインシャフト 1STギヤ 13T	1	1	※ オプション		
3	23421-GB7-T00	カウンターシャフト 1STギヤ 34T	1	1			
4	23431-GB7-T00	メインシャフト 2NDギヤ 17T	1	1	※ オプション		
5	23441-GB7-T00	カウンターシャフト 2NDギヤ 31T	1	1	※ オプション		
6	00-02-0008	メインシャフト 3RDギヤ 20T	1	1	※ オプション		
7	00-02-0009	カウンターシャフト 3RDギヤ 27T	1	1	※ オプション		
8	23471-GB7-T00	メインシャフト 4HTギヤ 22T	1	1	※ オプション		
9	23481-GB7-T00	カウンターシャフト 4HTギヤ 24T	1	1	※ オプション		
10	00-02-0073	スラストワッシャ 12mm	1	2			
11	00-02-0074	シムリング 12X18X0.2	1	1			
12	00-02-0010	C-1ギヤカラー	1	1	※ オプション		
13	00-02-0121	スラストワッシャ 17.2mm	1	2	※ オプション		
14	00-02-0075	スプラインワッシャB	1	1	※ オプション		
15	00-02-0005	エキスターナルサークリップ 17mm	4	5			
16	00-02-0023	スプラインワッシャ 17mm	3	5			
17	00-01-1041	カウンターシャフトホールドプレート(ボルト付)	1	1SET			
18	00-00-2778	フラットスクリュー 5X10	3	4			
19	96100-6203-T0	ラジアルボールベアリング 6203SPL	1	1			

トランスミッション 2SMS (※4-Speed Wet-Type)

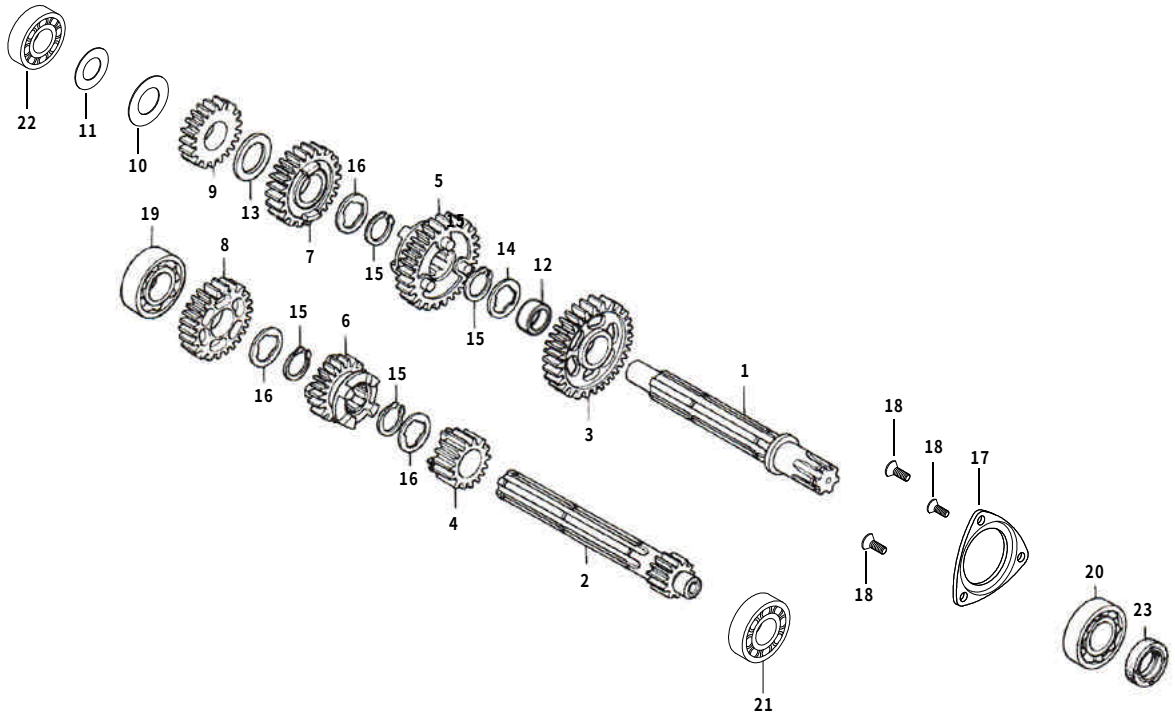

番号	部品番号	部品名	使用個数	部品入数	タイプ	初号機	終号機
20	00-02-0267	ラジアルボールベアリング 6203	1	1			
21	00-00-0021	ラジアルボールベアリング 6001	1	1			
22	00-00-0436	ラジアルボールベアリング 6201	1	1			
23	00-01-0309	オイルシール 17X29X5	1	1			

シフトドラム/シフトフォーク 2SMS (5-Speed)

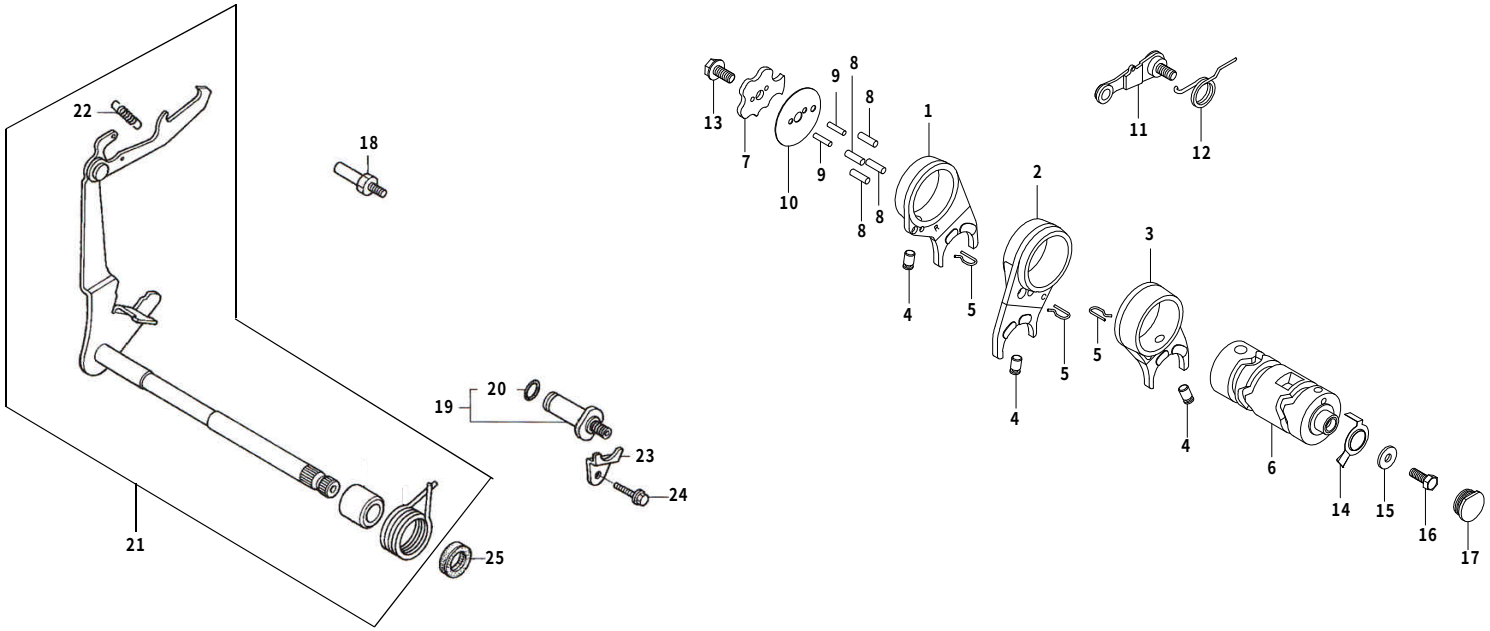

番号	部品番号	部品名	使用個数	部品入数	タイプ	初号機	終号機
1	00-02-0014	R.キヤシフトフォーク	1	1			
2	00-02-0015	C.ギヤシフトフォーク	1	1			
3	00-02-0016	L.ギヤシフトフォーク	1	1			
4	00-02-0048	ギヤシフトフォークガイドピン	3	3			
5	24263-165-T00	ギヤシフトフォークガイドピンクリップ	3	1			
6	24301-181-T21	ギヤシフトドラム	1	1			
7	24411-051-T01	ギヤシフトドラム ストッパープレート	1	1			
8	00-02-0049	ギヤシフトドラム ピン 4X10	4	5			
9	00-02-0054	ストッパープレートセッティングピン	2	1			
10	00-02-0018	ギヤシフトドラム サイドプレート	1	1			
11	00-02-0025	ギヤシフトドラム ストッパーアーム COMP.	1	1	2SMS-124cc	2SMS-00001～	2SMS-00004
			1	1	2SMS-125cc/138cc	2SMS-20001～	2SMS-20008
11	24430-TCC-T00	ギヤシフトドラム ストッパーアーム COMP.	1	1	2SMS-124cc	2SMS-00005～	
			1	1	2SMS-125cc/138cc	2SMS-20009～	
12	24432-GEF-T00	ギヤシフトドラム ストッパースプリング	1	1	2SMS-124cc	2SMS-00001～	2SMS-00004
			1	1	2SMS-125cc/138cc	2SMS-20001～	2SMS-20008
12	00-02-0172	ギヤシフトドラム ストッパースプリング	1	1	2SMS-124cc	2SMS-00005～	
			1	1	2SMS-125cc/138cc	2SMS-20009～	
13	00-02-0013	ノックボルト 6mm	1	1			

シフトドラム/シフトフォーク 2SMS (5-Speed)

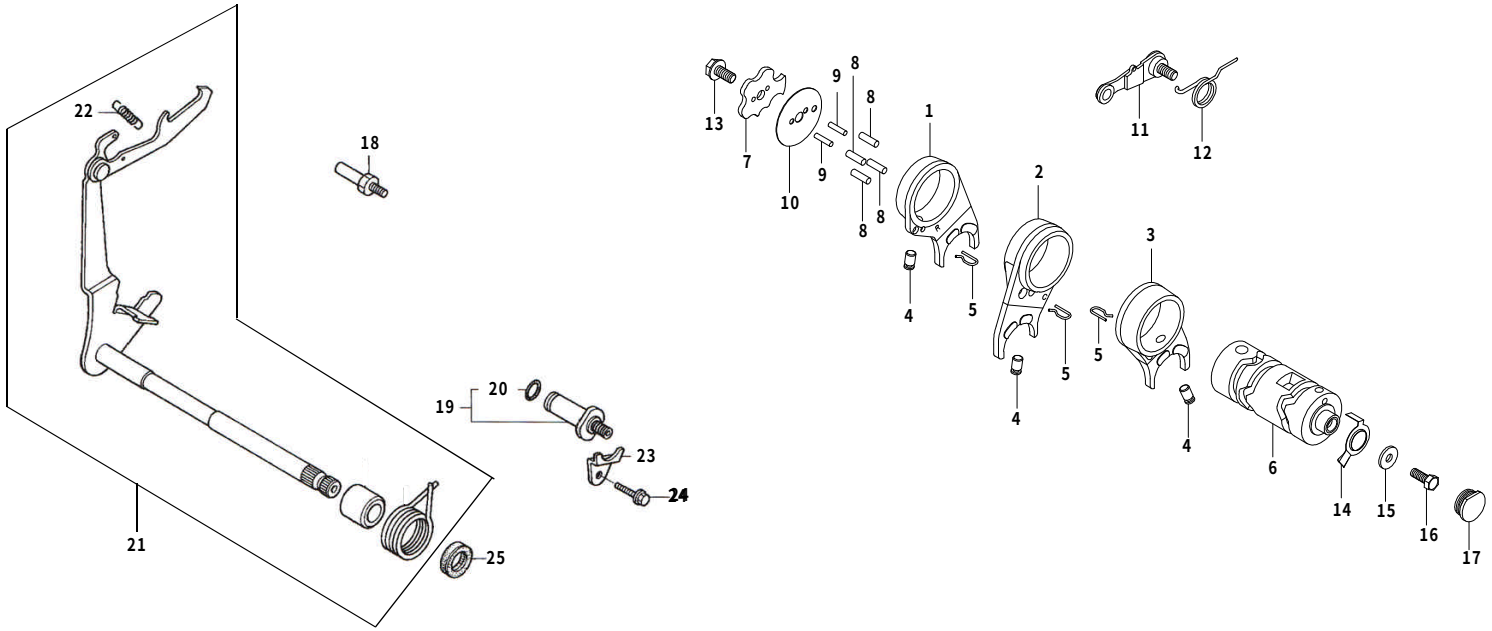

番号	部品番号	部品名	使用個数	部品入数	タイプ	初号機	終号機
14	00-02-0118	ニュートラルスイッチローター	1	1			
15	00-02-0050	ギヤシフトドラムサイドワッシャ	1	1			
16	00-00-0032	ロッカクボルト 6X16	1	3			
17	00-02-0294	ラバープラグ 19mm	1	1			
18	00-01-0273	シフトリターンスプリングピン	1	1			
19	00-02-0295	ニュートラルスイッチコンタクト	1	1			
20	————	O-リング 7X1.7	1	———			
21	00-02-0324	ギヤシフトアーム COMP.	1	1			
22	00-02-0269	ギヤシフトアームスプリング	1	1			
23	00-02-0296	コンタクトフィキシングプレート	1	1			
24	00-00-0431	フランジボルト 6X12	1	2			
25	00-01-0310	オイルシール 11.6X24X10	1	1			

シフトドラム/シフトフォーク 2SMS (※4-Speed)

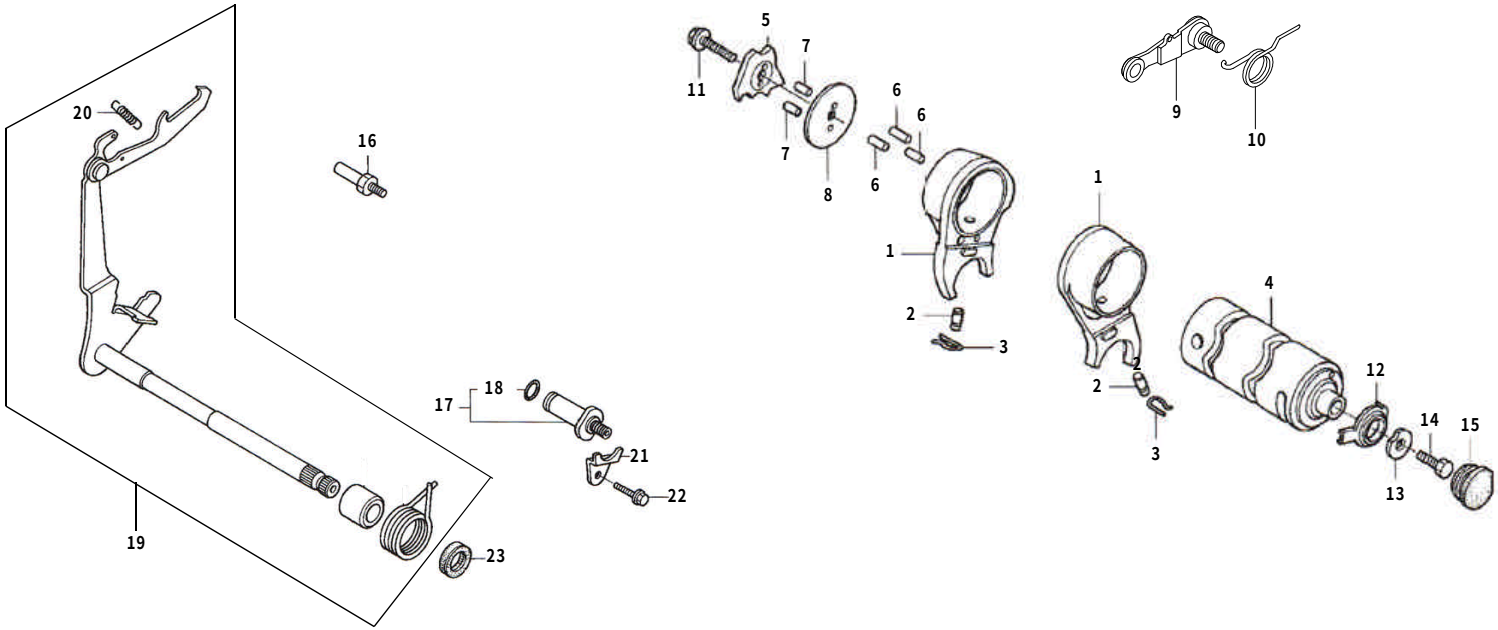

番号	部品番号	部品名	使用個数	部品入数	タイプ	初号機	終号機
1	00-02-0076	ギヤシフトフォーク	2	1	※ オプション		
2	00-02-0048	ギヤシフトフォークガイドピン	2	3	※ オプション		
3	24263-165-T00	ギヤシフトフォークガイドピンクリップ	2	1	※ オプション		
4	00-02-0077	ギヤシフトドラム	1	1	※ オプション		
5	00-02-0078	ギヤシフトドラム ストッパープレート	1	1	※ オプション		
6	00-02-0051	ギヤシフトドラム ピン	3	5	※ オプション		
7	00-02-0057	ギヤシフトドラム プレートピン	2	1	※ オプション		
8	00-02-0018	ギヤシフトドラム サイドプレート	1	1			
9	24430-TCC-T00	ギヤシフトドラム ストッパーアーム	1	1			
10	00-02-0172	シフトドラム ストッパーアーム スプリング	1	1		2SMS-00005～	
11	00-02-0013	ノックボルト 6mm	1	1			
12	00-02-0058	ニュートラル スイッチローター	1	1	※ オプション		
13	00-02-0050	ギヤシフトドラム サイドワッシャ	1	1			
14	00-00-0032	ロッカクボルト 6X16	1	3			
15	00-02-0294	ラバープラグ 19mm	1	1			
16	00-01-0273	シフトリターンスプリングピン	1	1			
17	00-02-0295	ニュートラル スイッチコンタクト	1	1			
18	――――	O-リング 7X1.7	1	――			
19	00-02-0324	ギヤシフトアーム COMP.	1	1			

シフトドラム/シフトフォーク 2SMS (※4-Speed)

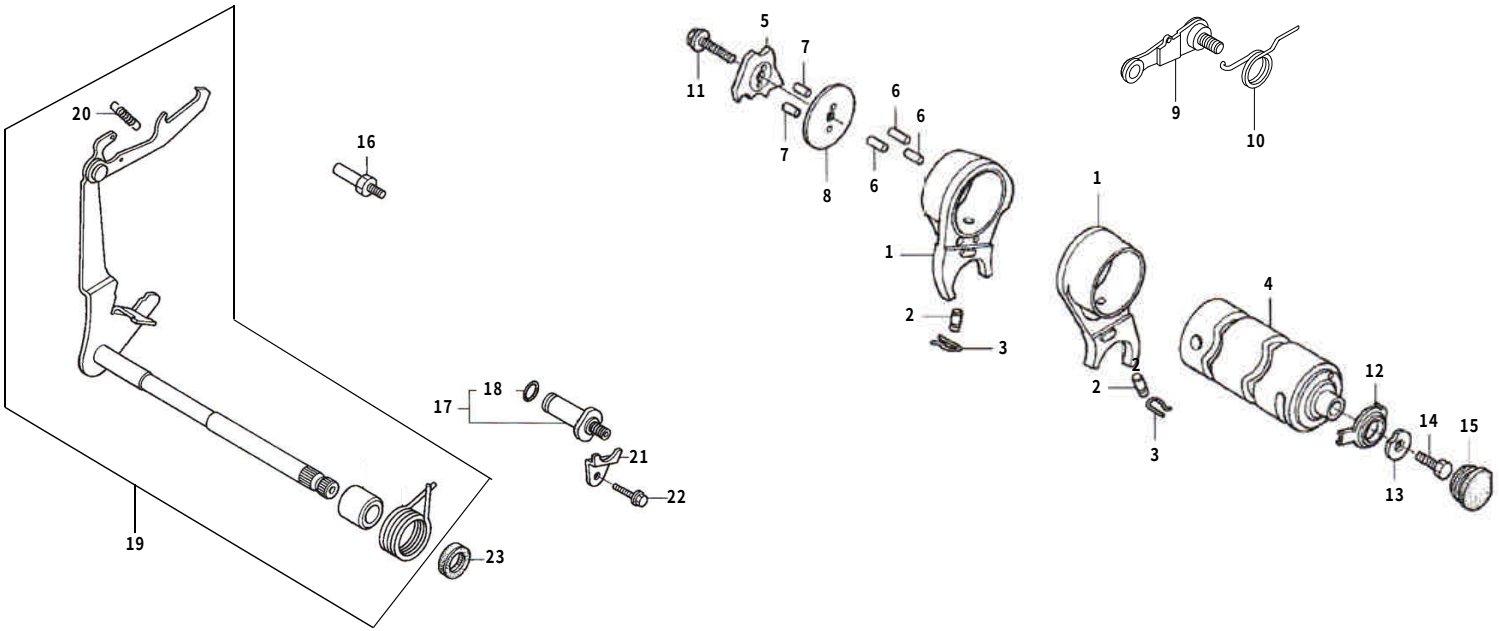

番号	部品番号	部品名	使用個数	部品入数	タイプ	初号機	終号機
20	00-02-0269	ギヤシフトアーム スプリング	1	1			
21	00-02-0296	コンタクトフィキシングプレート	1	1			
22	00-00-0431	フランジボルト 6X12	1	2			
23	00-01-0310	オイルシール 11.6X24X10	1	1			

キックスタータースピンドル 2SMS

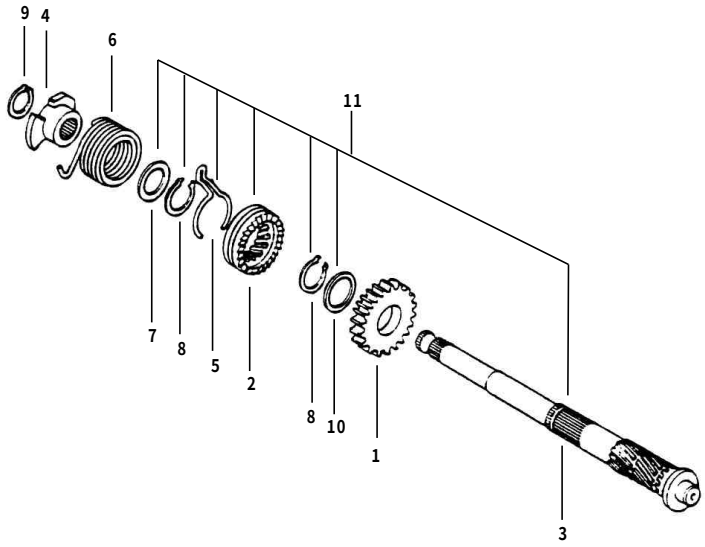

番号	部品番号	部品名	使用個数	部品入数	タイプ	初号機	終号機
1	28211-165-T20	キックスターターピニオン 25T	1	1	5速		
	28211-GEF-T00	キックスターターピニオン 24T	1	1	※4速 (オプション)		
2	00-02-0288	キックスターードライブラチェット	1	1			
3	28251-086-T00	キックスタースピンドル	1	1			
4	00-02-0289	キックスプリングリテーナー	1	1			
5	00-02-0290	スターターピニオンフリクションスプリング	1	1			
6	00-02-0291	キックスタースプリング	1	1			
7	00-02-0293	ワッシャ 17mm	1	1			
8	00-01-0030	セットリング 20mm	2	6			
9	00-01-0012	エキスターナルサークリップ 16mm	1	3			
10	00-02-0292	スラストワッシャ 20mm	1	1			
11	02-04-0011	キックスタースピンドルセット		1SET			

ジェネレーター　2SMS

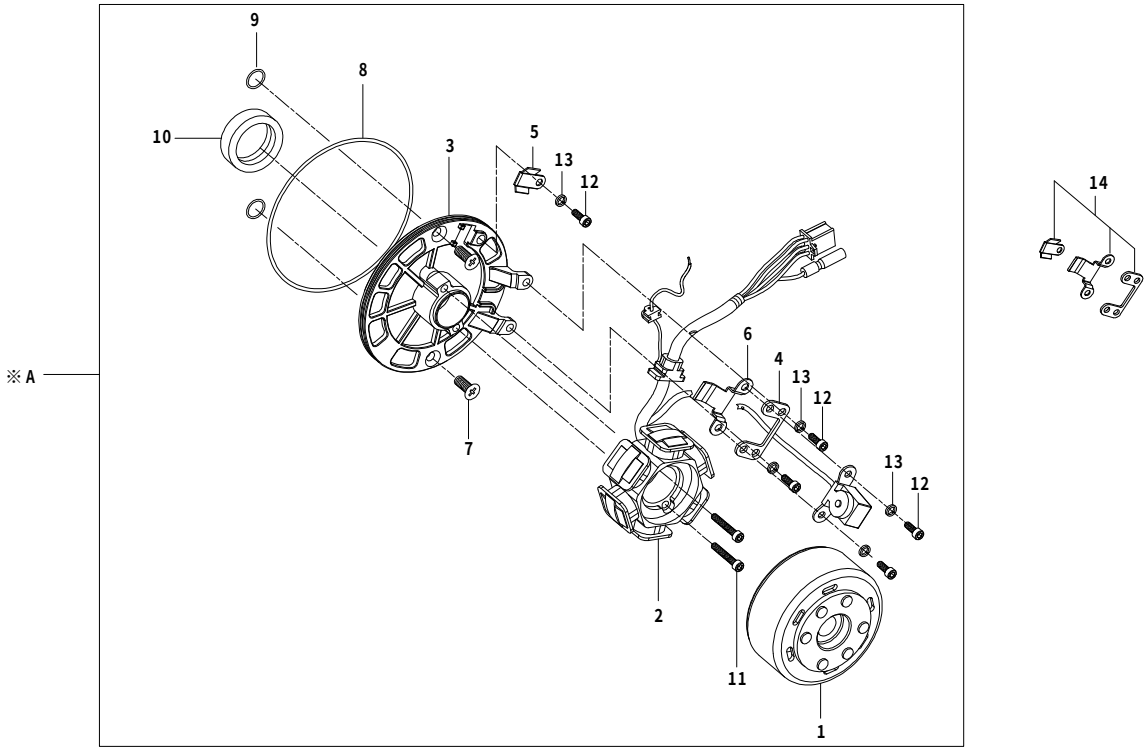

番号	部品番号	部品名	使用個数	部品入数	タイプ	初号機	終号機
1	00-05-0037	フライホイール	1	1			
2	――――	ステーター　COMP.	1	――			
3	00-05-0040	ステータープレート	1	1			
4	――――	オフセットステー	1	――			
5	――――	クランパーA	1	――			
6	――――	クランパーB	1	――			
7	00-00-0320	フラットスクリュー　6X16	2	2			
8	00-01-0256	O-リング　107X2.0	1	1			
9	00-05-0107	O-リング　6X1.7	2	2			
10	00-05-0108	オイルシール　19X30X5	1	1			
11	00-00-0264	ソケットキャップスクリュー　5X20	2	2			
12	00-00-0321	ソケットキャップスクリュー　5X8	5	5			
13	00-00-0309	スプリングワッシャ　5mm	5	5			
14	00-05-0039	プレートセット		各1			
※A	05-02-0009	S/Sローターキット		1SET			

L.クランクケースカバー　2SMS

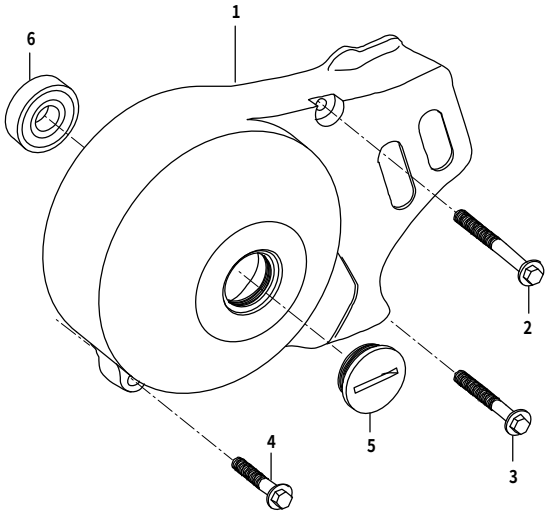

番号	部品番号	部品名	使用個数	部品入数	タイプ	初号機	終号機
1	11340-GEF-T10-C	L.クランクケースカバー　COMP.	1	1			
2	00-00-0361	フランジボルト 6X45	1	1			
3	00-00-0180	フランジボルト 6X35	1	4			
4	00-00-0206	フランジボルト 6X32	1	5			
5	90087-181-T01	ジェネレーターカバーキャップ	1	1			
6	00-01-1029	ラジアルボールベアリング　6200	1	1			

インレットパイプ　2SMS

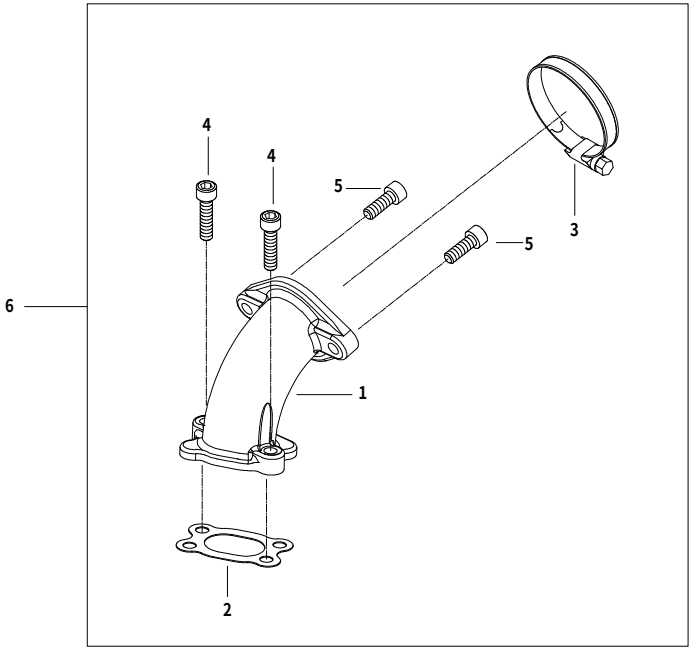

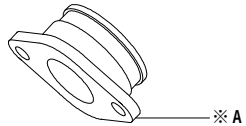

番号	部品番号	部品名	使用個数	部品入数	タイプ	初号機	終号機
1	――――――	インレットパイプ	1	―――			
2	91301-D4H-T11	インレットパイプガスケット	1	1			
3	00-00-0050	インシュレーターバンド	1	1			
4	00-00-0245	ソケットキャップスクリュー　6X20	2	4			
5	00-00-0205	ソケットキャップスクリュー　6X15	2	4			
6	06171-D4H-T00	インレットパイプセット		1SET			
※A	00-03-0210	ラバーインシュレーター		1	※オプション ミクニVM26		
	00-03-0211	ラバーインシュレーター		1	※オプション ケーヒンPE28		

○本パーツリストに掲載の表示は２０１１年９月１日現在の物です。
○パーツは開封された時点で必ず構成内容の確認を行って下さい。装着後のクレームは一切お受け出来ません。
○性能アップ、デザイン変更、コストアップ等で、部品、部品番号及び価格は予告無く変更されますので、ご了承下さい。
○パーツの在庫保有期間に付きましては、製作及び管理の都合上、期間のお約束は出来かねます。

製品番号：１０－０１－０２７０

株式会社 SPECIAL PARTS 武川
〒５８４－００６９　大阪府富田林市錦織東三丁目５番１６号
TEL ０７２１－２５－１３５７　FAX ０７２１－２４－５０５９
お問い合わせ専用ダイヤル　０７２１－２５－８８５７
URL http://www.takegawa.co.jp