# 2SMP Half Combo kit

## (Primary Starter) PARTS LIST

## spec. 124/125/138cc

### パーツリストのご使用について

●補修部品のご注文資料としてお使い下さい。
●部品注文は部品番号にてご注文下さい。　（部品番号以外での注文はお断りしております。）
●このパーツリストはオプション選択のパーツも記載しております。注文間違いの無い様、ご使用のタイプを確認の上ご注文下さい。
●部品は変更される可能性があります。使用部品は、エンジン打刻号機にて管理しております。部品番号が複数ある場合エンジン号機Noの初号機、終号機を確認の上、部品番号でご注文下さい。
●部品は、単品出荷出来ない部品がございます。単品出荷出来ない部品はセットにての部品番号になります。予めご了承下さい。
●部品ご注文は、お買い求め頂いた販売店でご注文下さい。

目　　次


カムチェーン／テンショナー・・・・・・・・・・・ P 5
クランクシャフト・・・・・・・・・・・・・・・・ P 6-P 7
Ｒ.クランクケースカバー ・・・・・・・・・・・・ P 8-P 9
クラッチ・・・・・・・・・・・・・・・・・・・・ P10-P13
オイルポンプ・・・・・・・・・・・・・・・・・・ P14
クランクケース・・・・・・・・・・・・・・・・・ P15-P16
トランスミッション・・・・・・・・・・・・・・・ P17-P24
シフトドラム／シフトフォーク・・・・・・・・・・ P25-P27
キックスタータースピンドル・・・・・・・・・・・ P28
ジェネレーター・・・・・・・・・・・・・・・・・ P29
Ｌ.クランクケースカバー ・・・・・・・・・・・・ P30


・※マークはオプション部品を示しています。
・使用個数はその部品の使用数を示しています。
・部品入数は表記の部品番号の部品の構成数を示しています。
　例（部品入数が2となっている場合は、その部品番号で発注すると2個入りになります。2SETとなっている場合は、図の表記のセットが2セット入りとなります。）
・部品番号表記が無い部品は出荷出来ない部品を示しています。

# パーツカタログの構成 / 見方

① 部品ナンバーの表示
一つの部品番号内に複数品番がある場合は、仕様タイプにより、異なる部品があることを示しています。
※マークのものはオプションパーツを示しています。

② 部品番号の表示
部品番号の表示が無い部品は出荷出来ない部品を示します。

③ 部品名称の表示

④ 使用数量の表示

⑤ 部品の入数を表示しています。

⑥ エンジンタイプの表示
エンジンの型式と排気量を表示、表示の無いものは全てのタイプに共通で使用されます。

⑦ エンジンナンバーの適用号機表示
初号機にある番号からのエンジンに適合する。

⑧ エンジンナンバーの適用号機表示
終号機にある番号までのエンジンに適合する。

注：初号機、終号機に表示が無いものは全てのタイプに共通で使用されています。

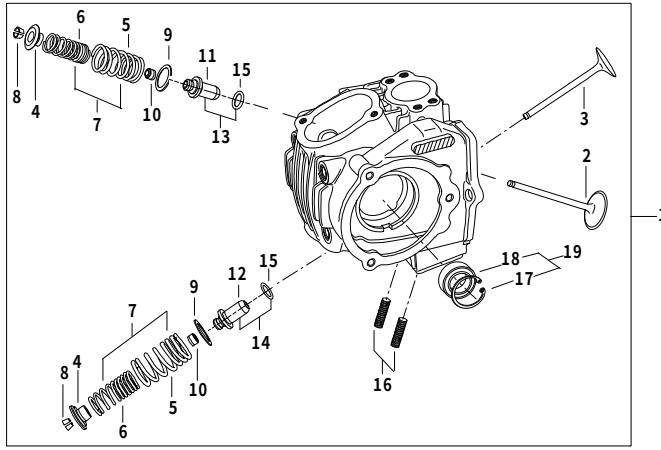


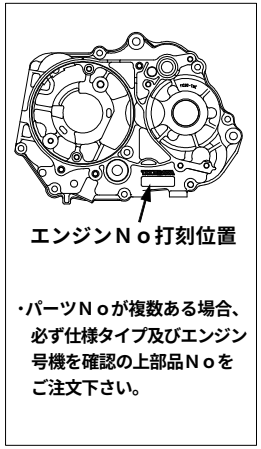


・パーツＮｏが複数ある場合、必ず仕様タイプ及びエンジン号機を確認の上部品Ｎｏをご注文下さい。

**下記の表は参考です。**
**下記の品番及び表記が部品と異なります。**

出荷出来ない部品を示しています。

エンジンの仕様を示しています。

オプションパーツを示しています。

範囲に入っているエンジンナンバーの部品番号を示しています。

| ① 番号 | ② 部品番号 | ③ 部品名 | ④ 使用個数 | ⑤ 部品入数 | ⑥ タイプ | ⑦ 初号機 | ⑧ 終号機 |
|---|---|---|---|---|---|---|---|
| 1 | 06120-CSM-T00 | シリンダーヘッドサブASSY. | 1 | 1 | CSMP-148cc | | |
| | 06120-4SM-T00 | シリンダーヘッドサブASSY. | 1 | 1 | 4SMP-123cc/138cc | | |
| 2 | 14711-SSM-T00 | インテークバルブ | 1 | 1 | CSMP-148cc | | |
| | 14711-4SM-T01 | インテークバルブ | 1 | 1 | 4SMP-123cc/138cc | | |
| 3 | 14721-4SM-T01 | エキゾーストバルブ | 1 | 1 | | | |
| 4 | 00-01-0078 | バルブスプリングリテーナー | 2 | 2 | | | |
| ※ | 01-12-084 | Ti-バルブスプリングリテーナー(O/P) | 2 | 2 | ※オプションパーツ | | |
| 5 | ―――― | アウターバルブスプリング | 2 | ―― | | | |
| 6 | ―――― | インナーバルブスプリング | 2 | ―― | | | |
| 7 | 01-12-0101 | バルブスプリングセット | | 各1 | | | |
| 8 | 00-01-0018 | バルブコッター | 4 | 4 | | | |
| 9 | 00-01-0002 | バルブスプリングアウターシート | 2 | 2 | | | |
| 10 | 00-01-0015 | バルブステムシール | 2 | 2 | | | |
| 11 | 000-03-137 | バルブガイドIN O/S | 1 | 1 | CSMP-148cc | CSMP-000001～ | CSMP-000099 |
| 12 | 000-03-138 | バルブガイドEX O/S | 1 | 1 | CSMP-148cc | CSMP-000001～ | CSMP-000099 |
| 13 | 00-01-0083 | バルブガイドIN O/S | 1 | 各1 | | CSMP-000100～ | |
| 14 | 00-01-0086 | バルブガイドEX O/S | 1 | 各1 | | CSMP-000100～ | |
| 15 | ―――― | Oーリング | 2 | 2 | 4SMP-123cc/138cc | | |
| 16 | 00-01-0073 | スタッドボルト6X32 | 2 | 2 | | 4SMP-000107～ | |

# 目　次


カムチェーン／テンショナー　P5

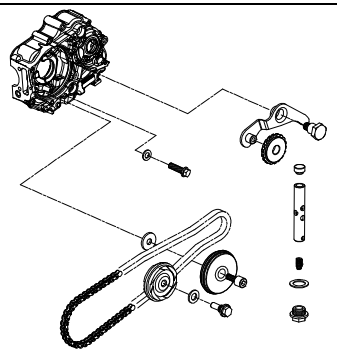

クランクシャフト（SCUT 125cc）（54X54 124cc）　P6

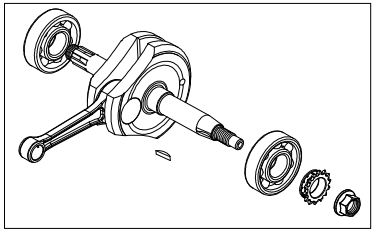

クランクシャフト（SCUT 138cc）　P7

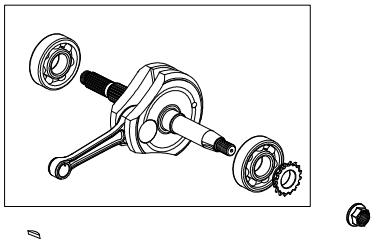

R.クランクケースカバー　P8-P9

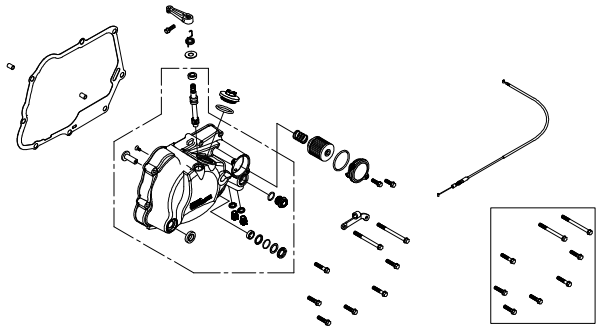

クラッチ（SCUT 125cc 54X54 124cc）　P10-P11

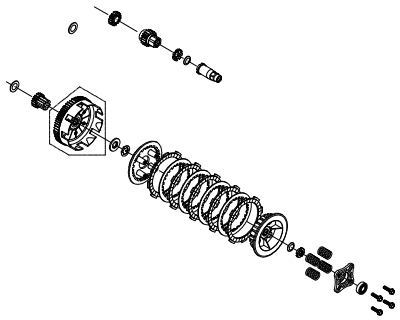

クラッチ（SCUT 138cc）　P12-P13

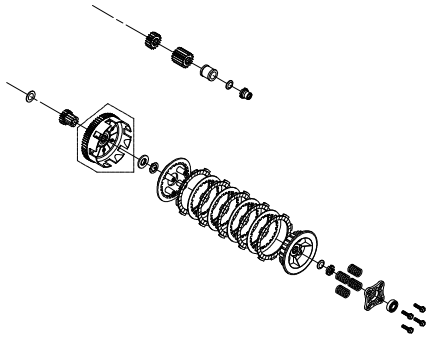

オイルポンプ　P14

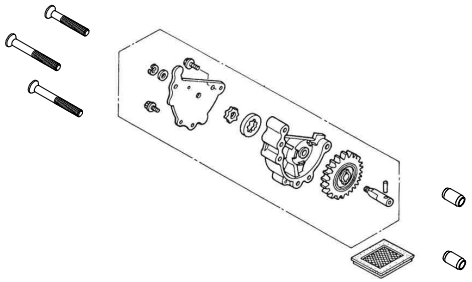

クランクケース　P15-P16

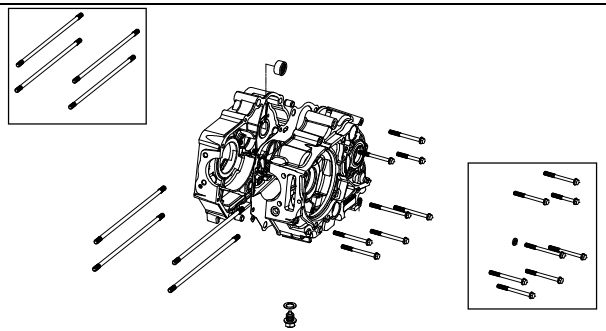

トランスミッション（スーパーツーリング 5-Speed）
2SMP-00001～00006,2SMP-05001,2SMP-20001～20005,2SMP-25001　P17-P18

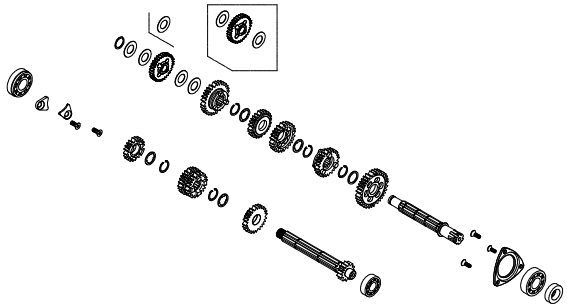

# 目　次


トランスミッション（スーパーツーリング 5-Speed）
2SMP-00007～,2SMP-05002,2SMP-20006～,2SMP-25002
P19-P20

トランスミッション（スーパーストリート 5-Speed）
2SMP-00001～00006,2SMP-05001,2SMP-20001～20005,2SMP-25001
P21-P22

トランスミッション（スーパーストリート 5-Speed）
2SMP-00007～,2SMP-05002,2SMP-20006～,2SMP-25002
P23-P24

シフトドラム／シフトフォーク（5-Speed）
P25-P26

シフトドラム／シフトフォーク（4-Speed）
P27

キックスタータースピンドル
P28

ジェネレーター
P29

L.クランクケースカバー
P30

# カムチェーン / テンショナー 2SMP

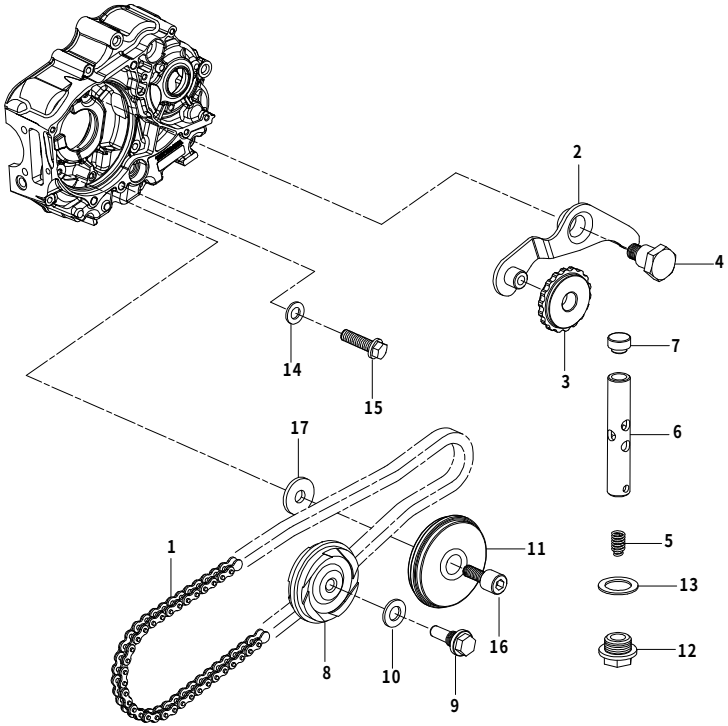


| 番号 | 部品番号 | 部品名 | 使用個数 | 部品入数 | タイプ | 初号機 | 終号機 |
|---|---|---|---|---|---|---|---|
| 1 | 01-14-0003 | カムチェーン 84L | 1 | 1 | 2SMP-124cc/SCUT 125cc | | |
| | 01-14-0006 | カムチェーン 86L | 1 | 1 | 2SMP-138cc SCUT | | |
| 2 | 00-01-0274 | カムチェーンテンショナーアーム | 1 | 1 | | | |
| 3 | 00-01-0275 | カムチェーンテンショナーローラー | 1 | 1 | | | |
| 4 | 00-01-0276 | カムチェーンテンショナーピボット | 1 | 1 | | | |
| 5 | 00-01-0277 | カムチェーンテンショナースプリング | 1 | 1 | | | |
| 6 | 00-01-0278 | カムチェーンテンショナープッシュロッドCOMP. | 1 | 1 | | | |
| 7 | 00-01-0279 | カムチェーンテンショナープッシュロッドヘッド | 1 | 1 | | | |
| 8 | 00-01-0289 | カムチェーンガイドローラー | 1 | 1 | | | |
| 9 | 00-01-0291 | カムチェーンガイドローラーピン | 1 | 1 | | | |
| 10 | 00-01-0288 | シーリングワッシャ 8mm | 1 | 5 | | | |
| 11 | 00-01-0122 | カムチェーンガイドローラーCOMP. | 1 | 1 | | | |
| 12 | 00-01-0280 | シーリングボルト 14mm | 1 | 1 | | | |
| 13 | 00-01-0281 | シーリングワッシャ 14mm | 1 | 5 | | | |
| 14 | 00-00-2780 | シーリングワッシャ 6.5X12 | 1 | 1 | | | |
| 15 | 00-00-0174 | フランジボルト 6X16 | 1 | 6 | | | |
| 16 | 00-01-0123 | カムチェーンガイドローラーボルト | 1 | 1 | | | |
| 17 | 00-01-0118 | プレーンワッシャ 6.5X16X2.6 | 1 | 2 | | | |

# クランクシャフト 2SMP(SCUT 125cc/54X54 124cc)

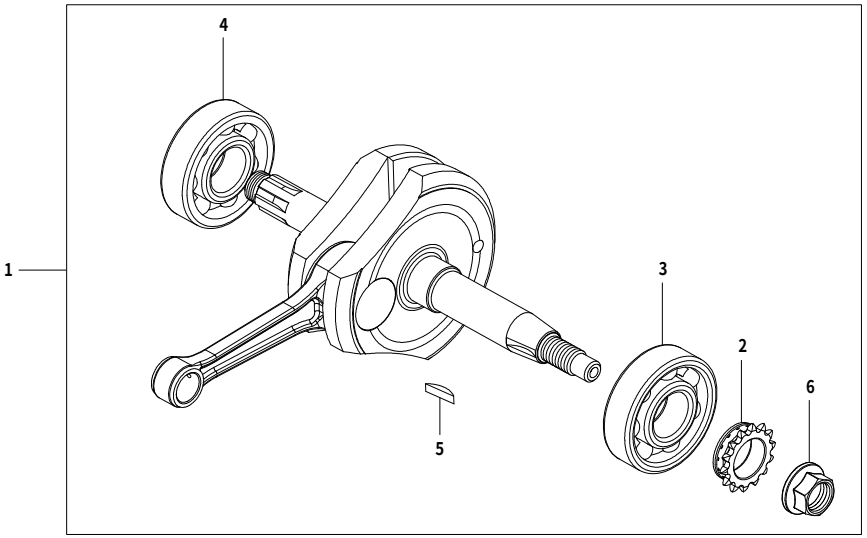


| 番号 | 部品番号 | 部品名 | 使用個数 | 部品入数 | タイプ | 初号機 | 終号機 |
|---|---|---|---|---|---|---|---|
| 1 | 01-10-0121 | クランクシャフト COMP. 48.9mm | 1 | 1 | 2SMP-125cc SCUT | | |
| | 01-10-0091T | クランクシャフト COMP. 54mm | 1 | 1 | 2SMP-124cc 54X54 | | |
| 2 | 00-01-0293 | タイミングスプロケット 14T | 1 | 1 | | | |
| 3 | 00-01-0045 | ラジアルボールベアリング | 1 | 1 | | | |
| 4 | 00-01-0245 | SPL-ラジアルボールベアリング | 1 | 1 | | | |
| 5 | 00-01-0011 | ウッドラフキー 4mm | 1 | 1 | | | |
| 6 | 00-01-0292 | フランジナット 12mm | 1 | 1 | | | |

# クランクシャフト 2SMP(SCUT 138cc)

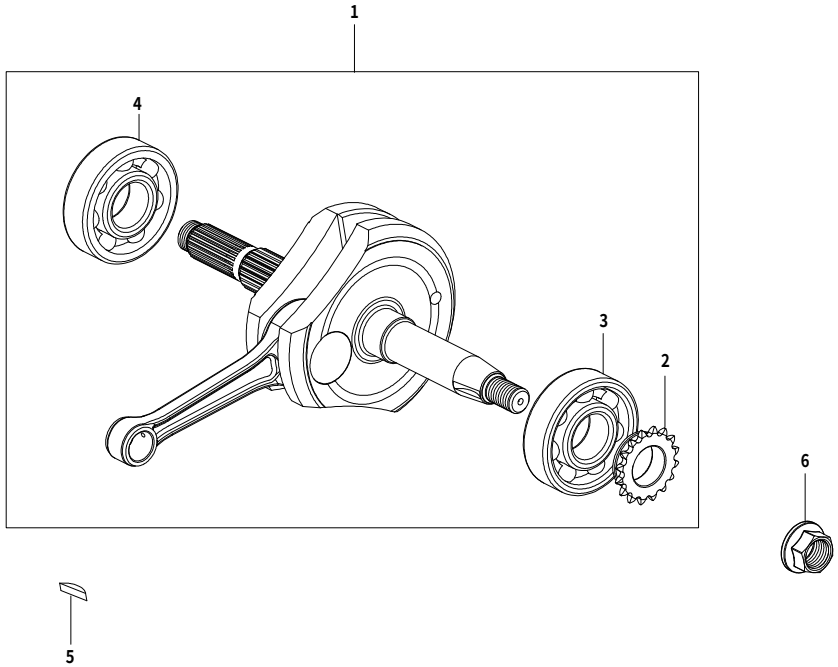


| 番号 | 部品番号 | 部品名 | 使用個数 | 部品入数 | タイプ | 初号機 | 終号機 |
|---|---|---|---|---|---|---|---|
| 1 | 13300-KFL-T10 | クランクシャフト COMP. 54mm | 1 | 1 | 2SMP-138cc SCUT | 2SMP-20002～ | |
| 2 | 00-01-0293 | タイミングスプロケット 14T | 1 | 1 | | | |
| 3 | 00-01-0045 | ラジアルボールベアリング | 1 | 1 | | | |
| 4 | 00-01-0245 | SPL-ラジアルボールベアリング | 1 | 1 | | | |
| 5 | 00-01-0011 | ウッドラフキー 4mm | 1 | 1 | | | |
| 6 | 00-01-0292 | フランジナット 12mm | 1 | 1 | | | |

# R.クランクケースカバー 2SMP

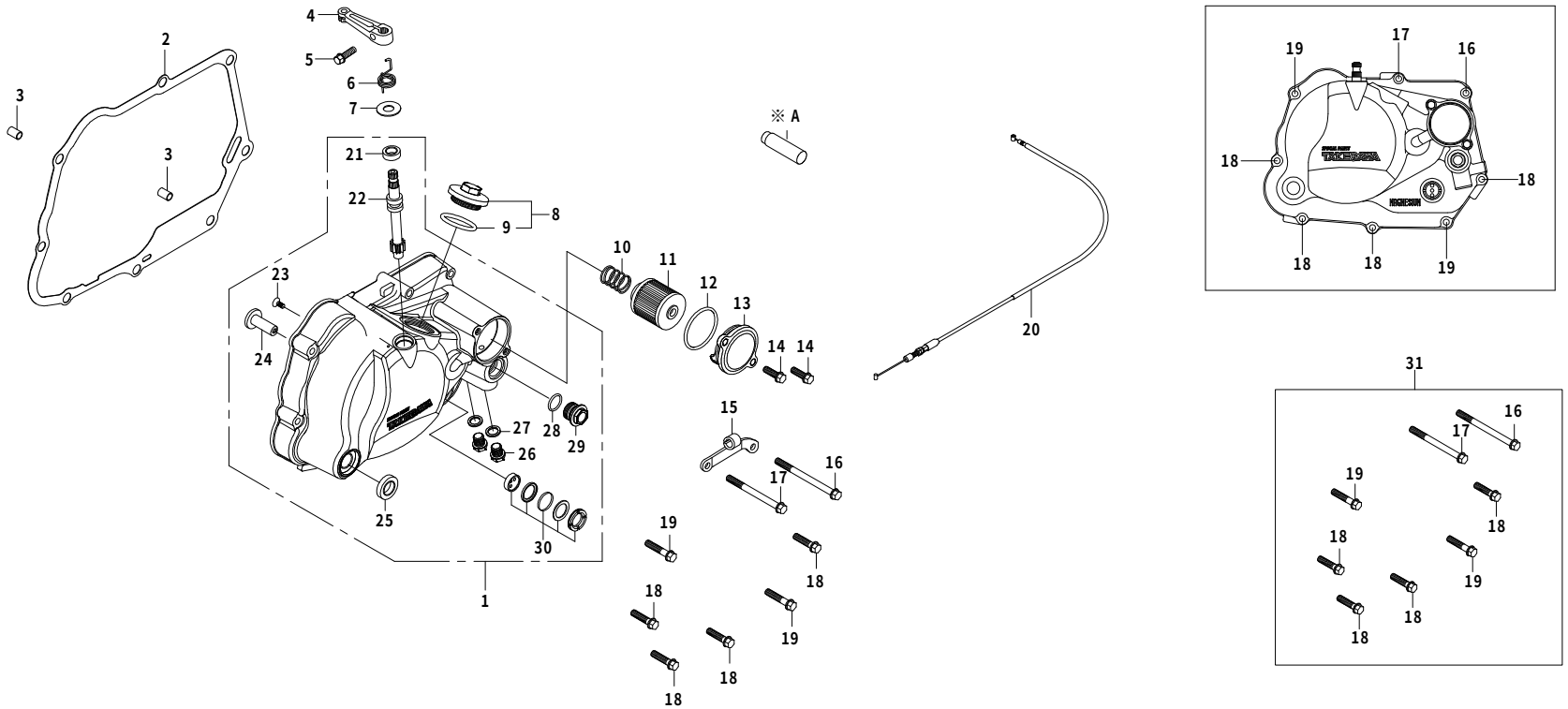


| 番号 | 部品番号 | 部品名 | 使用個数 | 部品入数 | タイプ | 初号機 | 終号機 |
|---|---|---|---|---|---|---|---|
| 1 | 11300-086-T00 | R.クランクケースカバーCOMP. | 1 | ——— | | | |
| 2 | 11394-086-T00 | R.クランクケースカバーガスケット | 1 | 1 | | | |
| 3 | 00-00-0153 | ノックピン 8X12 | 2 | 2 | | | |
| 4 | 22811-165-T01 | クラッチレリーズアーム | 1 | 1 | | | |
| 5 | 00-00-0023 | フランジボルト 6X18 | 1 | 5 | | | |
| 6 | 22815-165-T00 | クラッチレリーズアームスプリング | 1 | 1 | | | |
| 7 | 00-00-0151 | プレーンワッシャ | 1 | 10 | | | |
| 8 | 12361-GEF-T00 | ホールキャップ | 1 | 各1 | | | |
| 9 | 00-01-0034 | O-リング 30mm | 1 | 4 | | | |
| 10 | 15413-181-T00 | オイルフィルタースプリング | 1 | 1 | | | |
| 11 | 00-02-0027 | オイルフィルターエレメント | 1 | 1 | | | |
| 12 | 00-02-0040 | O-リング 40mm | 1 | 1 | | | |
| 13 | 15412-GEF-T10 | オイルフィルターカバー | 1 | 1 | | | |
| 14 | 00-00-0174 | フランジボルト 6X16 | 2 | 6 | | | |
| 15 | 50300-TCC-T00 | クラッチケーブルレシーバー | 1 | 1 | | | |
| 16 | 00-00-0175 | フランジボルト 6X90 | 1 | 1 | | | |
| 17 | 00-00-0177 | フランジボルト 6X55 | 1 | 4 | | | |
| 18 | 00-00-0178 | フランジボルト 6X35 | 4 | 4 | | | |
| 19 | 00-00-0180 | フランジボルト 6X40 | 2 | 4 | | | |

# R.クランクケースカバー 2SMP

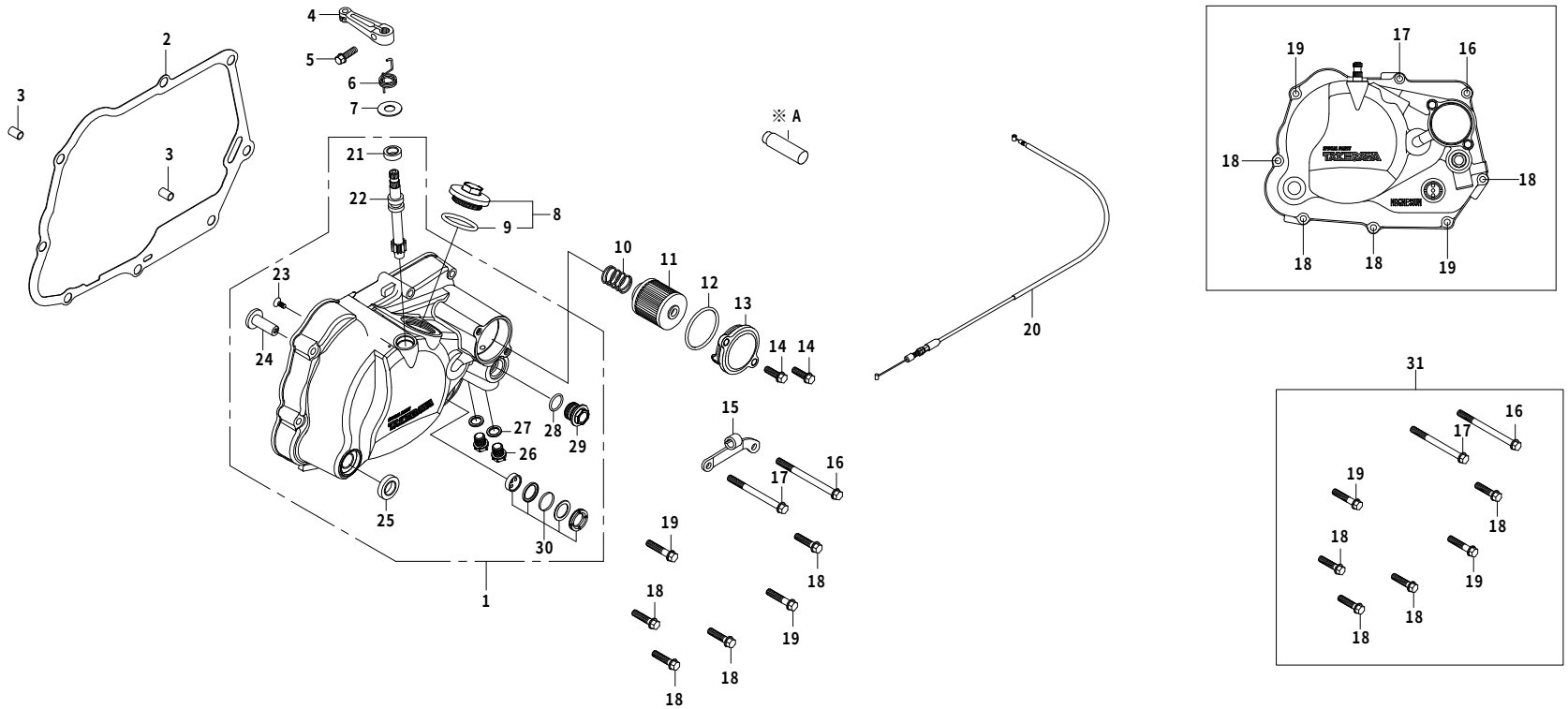


| 番号 | 部品番号 | 部品名 | 使用個数 | 部品入数 | タイプ | 初号機 | 終号機 |
|---|---|---|---|---|---|---|---|
| 20 | 22870-181-T20 | クラッチケーブルCOMP.(910mm) | 1 | 1 | | | |
| 21 | 00-02-0006 | オイルシール 10X17X5 | 1 | 1 | | | |
| 22 | 00-02-0033 | クラッチレリーズピニオン | 1 | 1 | | | |
| 23 | 00-00-0100 | フラットヘッドスクリュー 4X10 | 1 | 10 | | | |
| 24 | 00-02-0039 | クラッチレリーズラック | 1 | 1 | | | |
| 25 | 00-02-0032 | オイルシール 13.7X24X5 | 1 | 1 | | | |
| 26 | 90145-GEY-T00 | オイルプラグボルト | 2 | 1 | | | |
| 27 | 00-07-0010 | アルミシーリングワッシャ | 2 | 10 | | | |
| 28 | 00-00-0185 | O-リング 15mm | 1 | 5 | | | |
| 29 | 15411-GEF-T00 | サーモスタットホールキャップ | 1 | 1 | | | |
| 30 | 00-02-0031 | オイルポットウィンドーセット | 1 | 各1 | | | |
| 31 | 00-02-0263 | フランジボルトセット | ——— | 1台分 | | | |
| | | | | | | | |
| ※ A | 00-02-0111 | オイルホールプラグ | 1 | 1 | ※オプションパーツ | | |

# クラッチ　2SMP（SCUT 125cc/54X54 124cc）

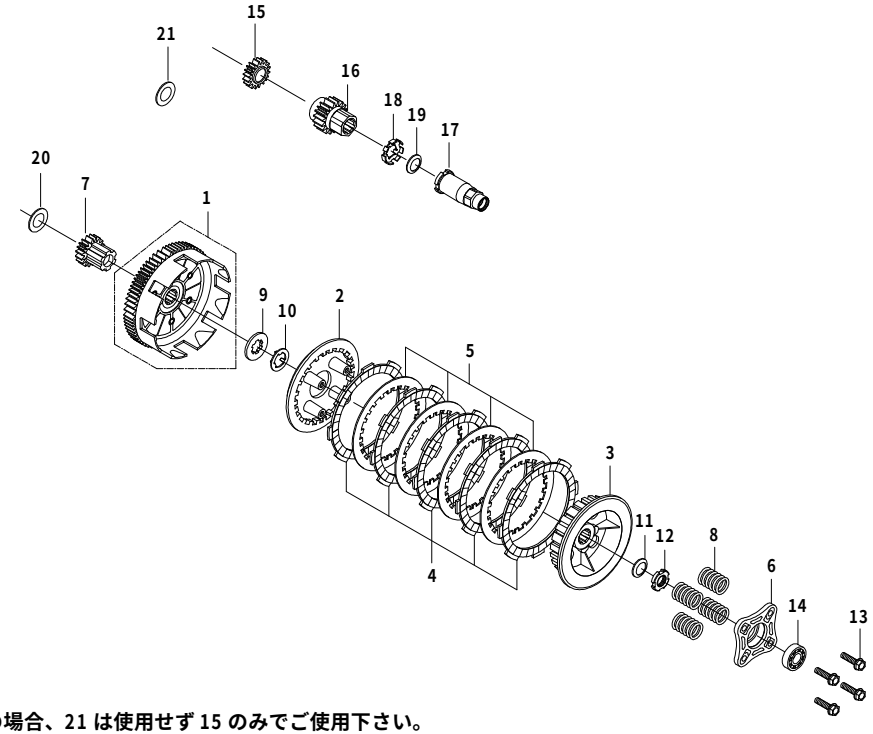


☆注）※15は、廃盤となりました。代替品の場合、21は使用せず15のみでご使用下さい。

| 番号 | 部品番号 | 部品名 | 使用個数 | 部品入数 | タイプ | 初号機 | 終号機 |
|---|---|---|---|---|---|---|---|
| 1 | 23120-165-T20 | クラッチアウター　COMP. | 1 | 1 | | | |
| 2 | 22350-KRL-T00 | クラッチプレッシャープレート | 1 | 1 | | | |
| 3 | 22120-086-T00 | クラッチセンター | 1 | 1 | | | |
| 4 | 00-02-0026 | クラッチフリクションディスク | 5 | 1 | | | |
| 5 | 00-02-0029 | クラッチプレート | 4 | 1 | | | |
| 6 | 22361-GEF-T00 | クラッチリフタープレート | 1 | 1 | | | |
| 7 | 23520-TCC-T10 | プライマリースターターギヤ | 1 | 1 | | | |
| 8 | 00-00-0172 | クラッチスプリング | 4 | 4 | | | |
| 9 | 00-02-0264 | スプラインワッシャ　B　17mm | 1 | 1 | | | |
| 10 | 00-02-0265 | ロックワッシャ | 1 | 2 | | | |
| 11 | 00-02-0266 | スプリングワッシャ　14mm | 1 | 2 | | | |
| 12 | 00-02-0267 | ロックナット　14mm | 1 | 1 | | | |
| 13 | 00-02-0098 | フランジボルト　6X22 | 4 | 4 | | | |
| 14 | 00-00-0021 | ボールベアリング　6001 | 1 | 1 | | | |
| 15 | 15341-GEF-T01 | オイルポンプドライブギヤ | 1 | 1 | 2SMP-124cc 54X54 | 2SMP-00001～ | 2SMP-00004 |
| | | | 1 | 1 | | 2SMP-05004～ | |
| | | | 1 | 1 | 2SMP-125cc SCUT | 2SMP-20001～ | 2SMP-20005 |
| | | | 1 | 1 | | 2SMP-25006～ | |
| ※15 | 15342-GEF-T01 | オイルポンプドライブギヤ | 1 | 1 | 2SMP-124cc 54X54 | 2SMP-00005～ | 2SMP-00006 |

# クラッチ　2SMP（SCUT 125cc/54X54 124cc）

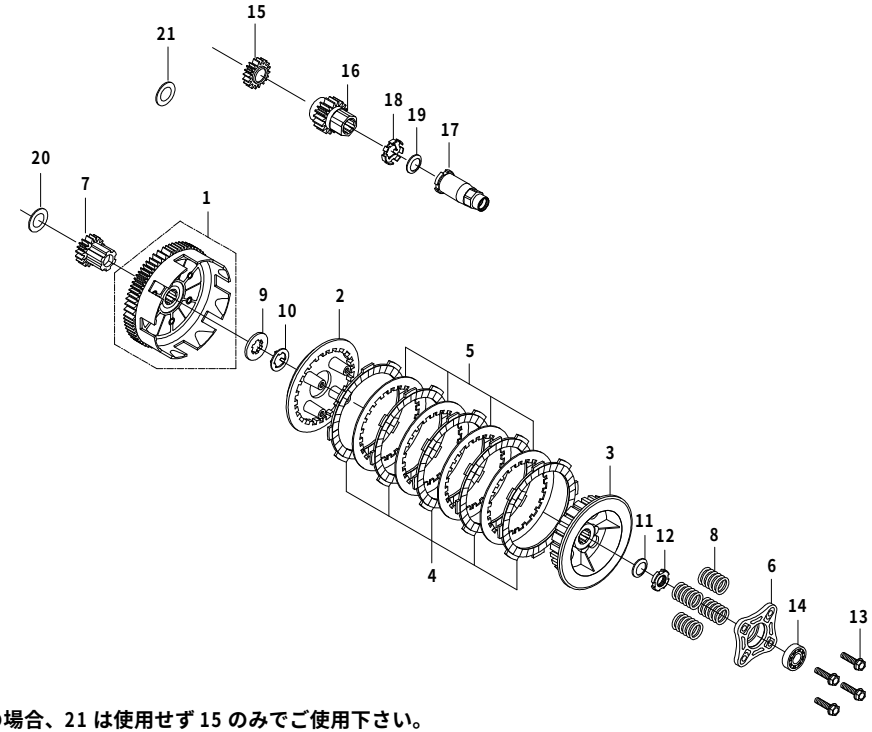


☆注）※15は、廃盤となりました。代替品の場合、21は使用せず15のみでご使用下さい。

| 番号 | 部品番号 | 部品名 | 使用個数 | 部品入数 | タイプ | 初号機 | 終号機 |
|---|---|---|---|---|---|---|---|
| ※15 | 15342-GEF-T01 | オイルポンプドライブギヤ | 1 | 1 | 2SMP-125cc SCUT | 2SMP-20006～ | 2SMP-20007 |
| 16 | 23121-GEF-T00 | プライマリドライブギヤ | 1 | 1 | 2SMP-125cc SCUT/124cc 54X54 | | |
| 17 | 90200-TCC-T00 | ロックナット COMP. | 1 | 1 | 2SMP-125cc SCUT/124cc 54X54 | | |
| 18 | 00-01-0098 | ロックワッシャ 14mm | 1 | 1 | 2SMP-125cc SCUT/124cc 54X54 | | |
| 19 | 00-02-0036 | コニカルスプリングワッシャ 14mm | 1 | 1 | | | |
| 20 | 00-02-0056 | スラストワッシャ B 17mm | 1 | 1 | | | |
| 21 | 00-01-0307 | シムリング 17X30X1 | 1 | 1 | 2SMP-124cc 54X54 | 2SMP-00005～ | 2SMP-00006 |
| | | | 1 | 1 | 2SMP-125cc SCUT | 2SMP-20006～ | 2SMP-20007 |

# クラッチ　2SMP（SCUT 138cc）

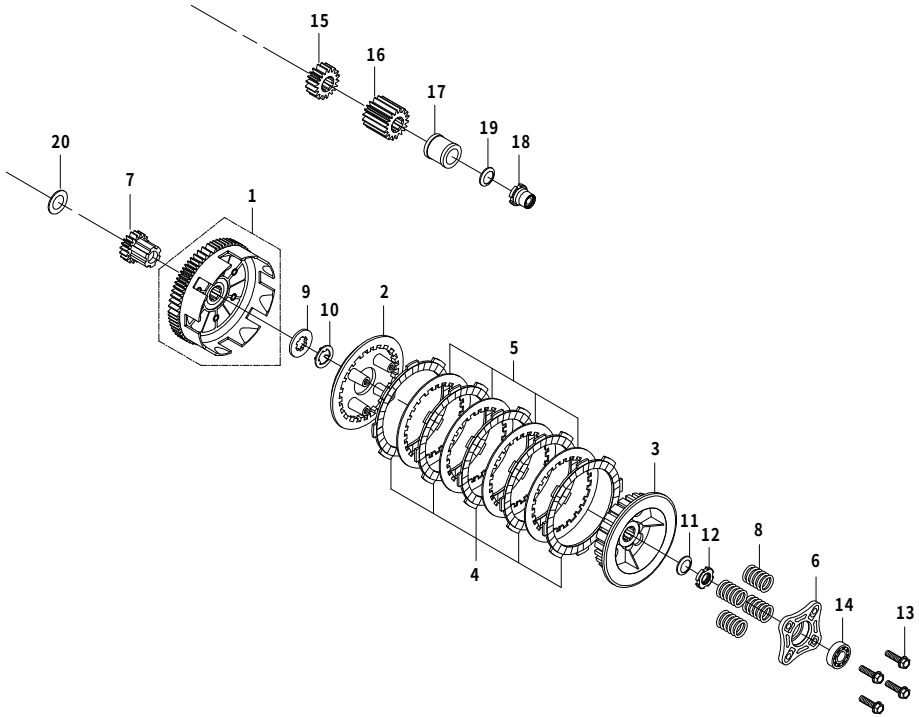


| 番号 | 部品番号 | 部品名 | 使用個数 | 部品入数 | タイプ | 初号機 | 終号機 |
|---|---|---|---|---|---|---|---|
| 1 | 23120-165-T20 | クラッチアウター　COMP. | 1 | 1 | | | |
| 2 | 22350-KRL-T00 | クラッチプレッシャープレート | 1 | 1 | | | |
| 3 | 22120-086-T00 | クラッチセンター | 1 | 1 | | | |
| 4 | 00-02-0026 | クラッチフリクションディスク | 5 | 1 | | | |
| 5 | 00-02-0029 | クラッチプレート | 4 | 1 | | | |
| 6 | 22361-GEF-T00 | クラッチリフタープレート | 1 | 1 | | | |
| 7 | 23520-TCC-T10 | プライマリースターターギヤ | 1 | 1 | | | |
| 8 | 00-00-0172 | クラッチスプリング | 4 | 4 | | | |
| 9 | 00-02-0264 | スプラインワッシャ　B　17mm | 1 | 1 | | | |
| 10 | 00-02-0265 | ロックワッシャ | 1 | 2 | | | |
| 11 | 00-02-0266 | スプリングワッシャ　14mm | 1 | 2 | | | |
| 12 | 00-02-0267 | ロックナット　14mm | 1 | 1 | | | |
| 13 | 00-02-0098 | フランジボルト　6X22 | 4 | 4 | | | |
| 14 | 00-00-0021 | ボールベアリング　6001 | 1 | 1 | | | |
| 15 | 15211-CSM-T00 | オイルポンプドライブギヤ | 1 | 1 | 2SMP-138cc SCUT | 2SMP-20002～ | |
| 16 | 22621-CSM-T00 | プライマリドライブギヤ | 1 | 1 | 2SMP-138cc SCUT | 2SMP-20002～ | |
| 17 | 15431-086-T00 | クランクシャフトスペーサー | 1 | 1 | 2SMP-138cc SCUT | 2SMP-20002～ | |
| 18 | 90200-181-T00 | ロックナット　COMP. | 1 | 1 | 2SMP-138cc SCUT | 2SMP-20002～ | |
| 19 | 00-02-0036 | コニカルスプリングワッシャ　14mm | 1 | 1 | | | |

# クラッチ　2SMP（SCUT 138cc）

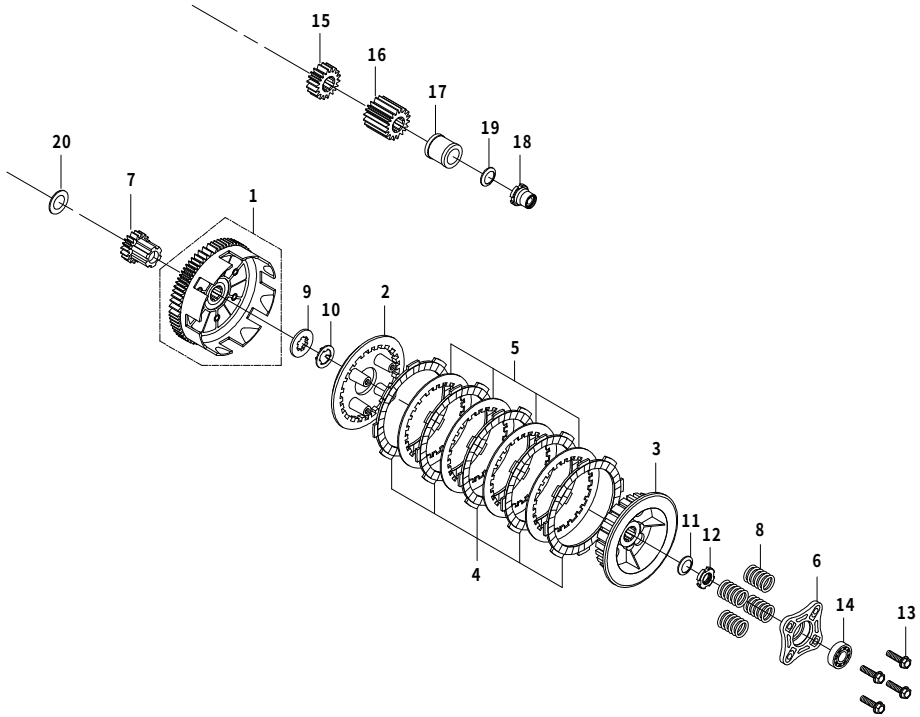


| 番号 | 部品番号 | 部品名 | 使用個数 | 部品入数 | タイプ | 初号機 | 終号機 |
|---|---|---|---|---|---|---|---|
| 20 | 00-02-0056 | スラストワッシャ　B　17mm | 1 | 1 | | | |

# オイルポンプ 2SMP

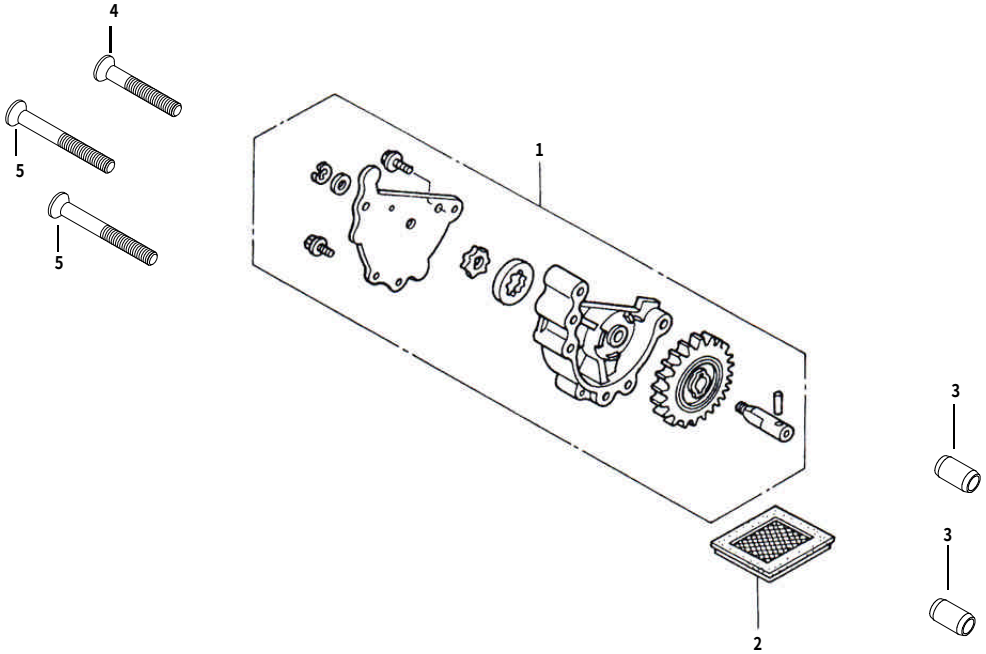


| 番号 | 部品番号 | 部品名 | 使用個数 | 部品入数 | タイプ | 初号機 | 終号機 |
|---|---|---|---|---|---|---|---|
| 1 | 00-01-0119 | オイルポンプ COMP. | 1 | 1 | 2SMP-124cc 54X54 | 2SMP-00001～ | |
| | | | | | 2SMP-125cc SCUT | 2SMP-20002～ | |
| | 15100-CSM-T10 | オイルポンプ COMP. | 1 | 1 | 2SMP-138cc SCUT | 2SMP-20002～ | |
| 2 | 00-01-0308 | オイルフィルタースクリーン | 1 | 1 | | | |
| 3 | 00-00-0153 | ノックピン 8X12 | 2 | 2 | | | |
| 4 | 00-00-0155 | フラットヘッドスクリュー 6X35 | 1 | 4 | | | |
| 5 | 00-00-0157 | フラットヘッドスクリュー 6X45 | 2 | 4 | | | |

# クランクケース　2SMP

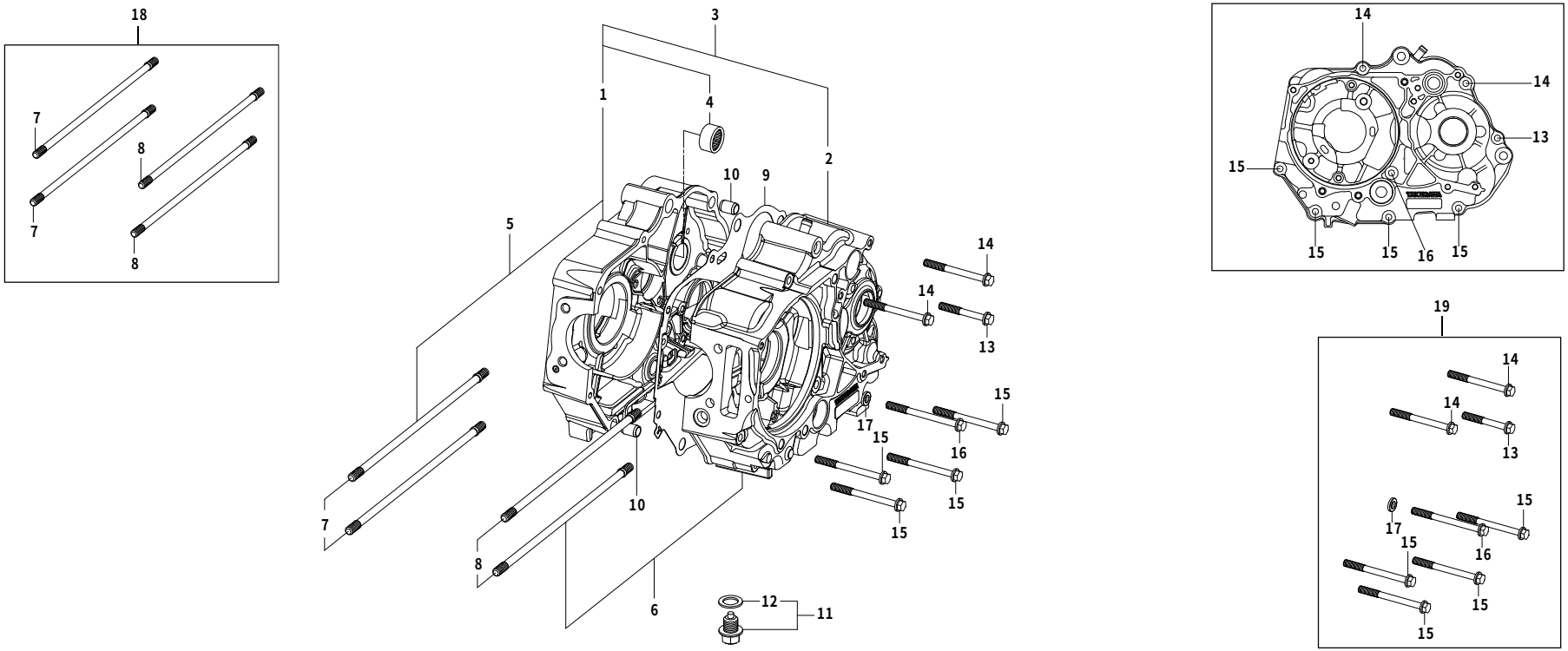


| 番号 | 部品番号 | 部品名 | 使用個数 | 部品入数 | タイプ | 初号機 | 終号機 |
|---|---|---|---|---|---|---|---|
| 1 | ―――― | クランクケースCOMP.R. | 1 | | | | |
| 2 | ―――― | クランクケースCOMP.L. | 1 | | | | |
| 3 | 00-01-1662 | クランクケースセット.R. L. | | 各1 | 2SMP-124cc 54X54 | | |
| | 00-01-1663 | クランクケースセット.R. L. | | 各1 | 2SMP-125cc SCUT | | |
| | 00-01-1664 | クランクケースセット.R. L. | | 各1 | 2SMP-138cc SCUT | | |
| 4 | 00-01-0305 | ニードルローラーベアリング | 1 | 1 | | | |
| 5 | ―――― | クランクケースASSY.R.(ベアリング付) | 1 | 1 | 2SMP-124cc 54X54 | | |
| | ―――― | クランクケースASSY.R.(ベアリング付) | 1 | 1 | 2SMP-125cc SCUT | | |
| | ―――― | クランクケースASSY.R.(ベアリング付) | 1 | 1 | 2SMP-138cc SCUT | | |
| 6 | ―――― | クランクケースASSY.L.(シール/ベアリング付) | 1 | 1 | 2SMP-124cc 54X54 | | |
| | ―――― | クランクケースASSY.L.(シール/ベアリング付) | 1 | 1 | 2SMP-125cc SCUT | | |
| | ―――― | クランクケースASSY.L.(シール/ベアリング付) | 1 | 1 | 2SMP-138cc SCUT | | |
| 7 | 00-01-1665 | シリンダースタッドボルトB | 2 | 2 | 2SMP-124/SCUT 125cc | | |
| | 00-01-1667 | シリンダースタッドボルトB | 2 | 2 | 2SMP-138cc SCUT | | |
| 8 | 00-01-1668 | シリンダースタッドボルトA | 2 | 2 | 2SMP-124/SCUT 125cc | | |
| | 00-01-1666 | シリンダースタッドボルトA | 2 | 2 | 2SMP-138cc SCUT | | |
| 9 | 11191-TCC-T00 | クランクケースガスケット | 1 | 1 | | | |
| 10 | 00-01-0124 | ノックピン 10X14 | 2 | 2 | | | |
| 11 | 09-08-002 | ドレンプラグボルト12mm | 1 | 各1 | | | |

# クランクケース　2SMP

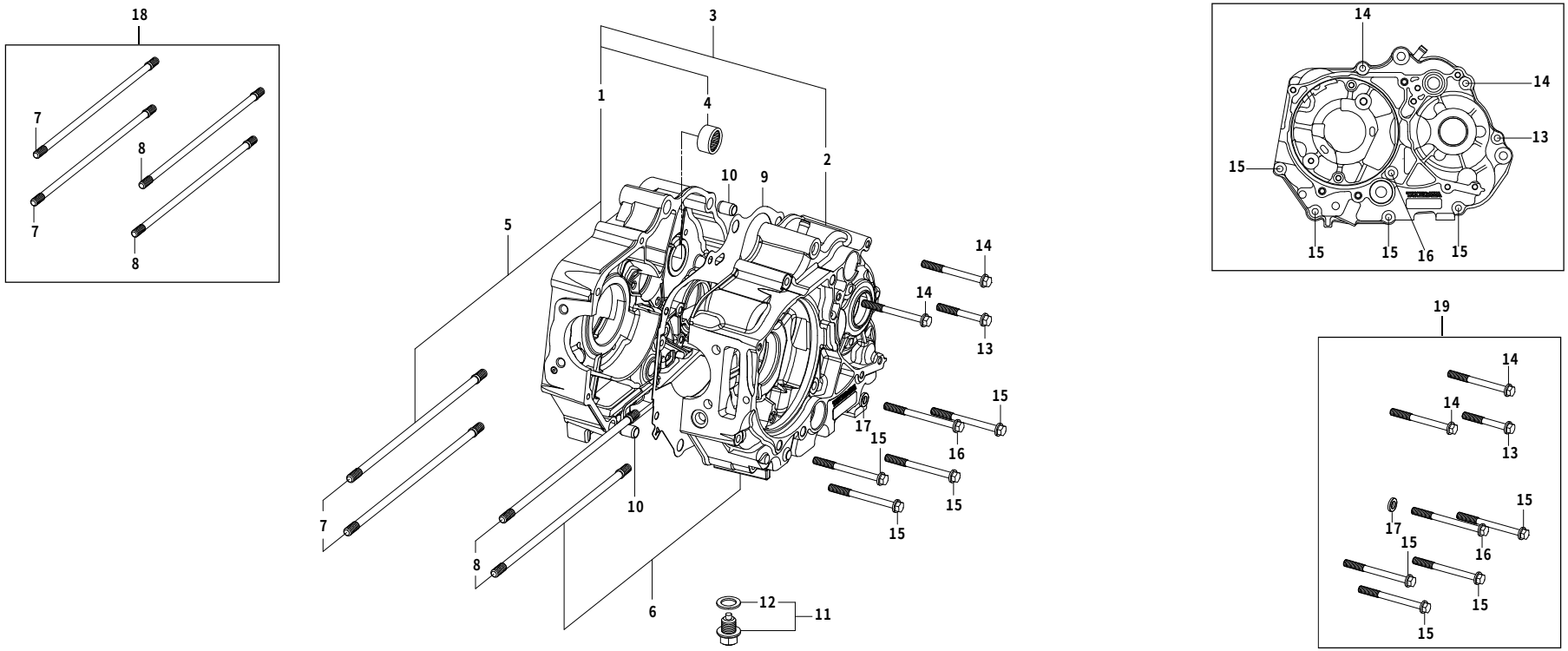


| 番号 | 部品番号 | 部品名 | 使用個数 | 部品入数 | タイプ | 初号機 | 終号機 |
|---|---|---|---|---|---|---|---|
| 12 | 00-00-0140 | シーリングワッシャ、ドレンプラグ | 1 | 5 | | | |
| 13 | 00-00-0361 | フランジボルト6X45 | 1 | 1 | | | |
| 14 | 00-00-0381 | フランジボルト6X60 | 2 | 1 | | | |
| 15 | 00-00-0382 | フランジボルト6X65 | 4 | 1 | | | |
| 16 | 00-00-0383 | フランジボルト6X70 | 1 | 1 | | | |
| 17 | 00-01-0029 | シーリングワッシャ　銅 | 1 | 4 | | | |
| 18 | 00-01-0020 | シリンダースタッドボルトセット | | 1SET | 2SMP-124/SCUT 125cc | | |
| | 00-01-0113 | シリンダースタッドボルトセット | | 1SET | 2SMP-138cc SCUT | | |
| 19 | 00-00-0426 | クランクケースボルトセット | | 1SET | | | |

# トランスミッション 2SMP（スーパーツーリング 5-Speed）

2SMP-00001～00006,2SMP-05001
2SMP-20001～20005,2SMP-25001

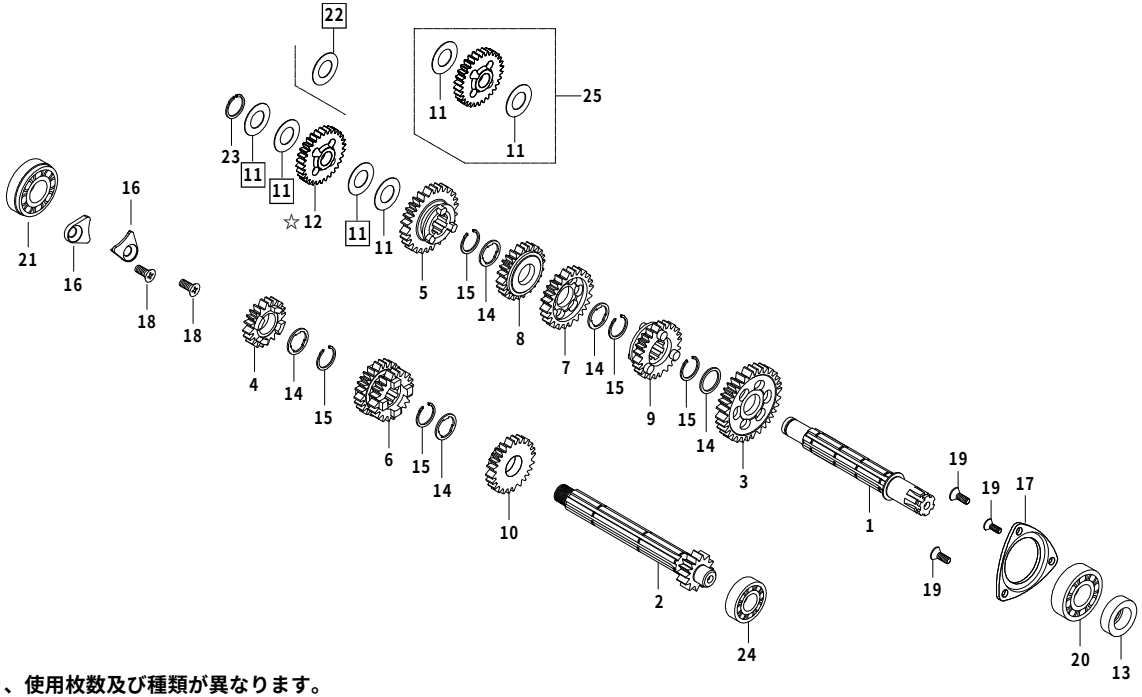


☆注）11 22 はエンジン号機により、使用枚数及び種類が異なります。

☆注）☆12 スターターアイドルギヤはエンジン号機No.により異なりますが、タイトル横に明記しているエンジン号機に使用されていた物は廃盤となりました。ご購入の際は代替の図中25セット品をお選び下さい。

| 番号 | 部品番号 | 部品名 | 使用個数 | 部品入数 | タイプ | 初号機 | 終号機 |
|---|---|---|---|---|---|---|---|
| 1 | 23221-086-T51 | カウンターシャフト | 1 | 1 | | | |
| 2 | 23211-086-T00 | メインシャフト 14T | 1 | 1 | | | |
| 3 | 23421-086-T00 | カウンターシャフト 1STギヤ 33T | 1 | 1 | | | |
| 4 | 23431-086-T00 | メインシャフト 2NDギヤ 18T | 1 | 1 | | | |
| 5 | 23441-086-T00 | カウンターシャフト 2NDギヤ 29T | 1 | 1 | | | |
| 6 | 23451-086-T00 | メインシャフト 3RD/4THギヤ 21/24T | 1 | 1 | | | |
| 7 | 23461-086-T00 | カウンターシャフト 3RDギヤ 25T | 1 | 1 | | | |
| 8 | 23481-086-T00 | カウンターシャフト 4HTギヤ 23T | 1 | 1 | | | |
| 9 | 23501-086-T00 | カウンターシャフト 5HTギヤ 21T | 1 | 1 | | | |
| 10 | 23491-086-T00 | メインシャフト 5HTギヤ 26T | 1 | 1 | | | |
| 11 | 00-02-0047 | スラストワッシャ 14X26X0.5 | 2 | 1 | 2SMP-125cc-138cc SCUT | 2SMP-20002～ | 2SMP-20004 |
| 11 | 00-02-0047 | スラストワッシャ 14X26X0.5 | 4 | 1 | 2SMP-124cc(54X54) | 2SMP-00001～ | 2SMP-00006 |
| 11 | 00-02-0047 | スラストワッシャ 14X26X0.5 | 3 | 1 | 2SMP-125cc-138cc SCUT | 2SMP-20005 | 2SMP-20005 |
| 11 | 00-02-0047 | スラストワッシャ 14X26X0.5 | 3 | 1 | 2SMP-124cc(54X54) | 2SMP-05001 | 2SMP-05001 |
| 11 | 00-02-0047 | スラストワッシャ 14X26X0.5 | 3 | 1 | 2SMP-125cc-138cc SCUT | 2SMP-25001 | 2SMP-25001 |
| ☆12 | 23531-TCC-T01 | スターターアイドルギヤ | 1 | 1 | 2SMP-124cc(54X54) | 2SMP-05001 | 2SMP-05001 |
| ☆12 | 23531-TCC-T01 | スターターアイドルギヤ | 1 | 1 | 2SMP-125cc-138cc SCUT | 2SMP-20005 | 2SMP-20005 |
| | | | 1 | 1 | | 2SMP-25001 | 2SMP-25001 |
| ☆12 | 23531-TCC-T03 | スターターアイドルギヤ | 1 | 1 | 2SMP-124cc(54X54) | 2SMP-00001～ | 2SMP-00006 |

# トランスミッション 2SMP（スーパーツーリング 5-Speed） 2SMP-00001～00006,2SMP-05001 2SMP-20001～20005,2SMP-25001

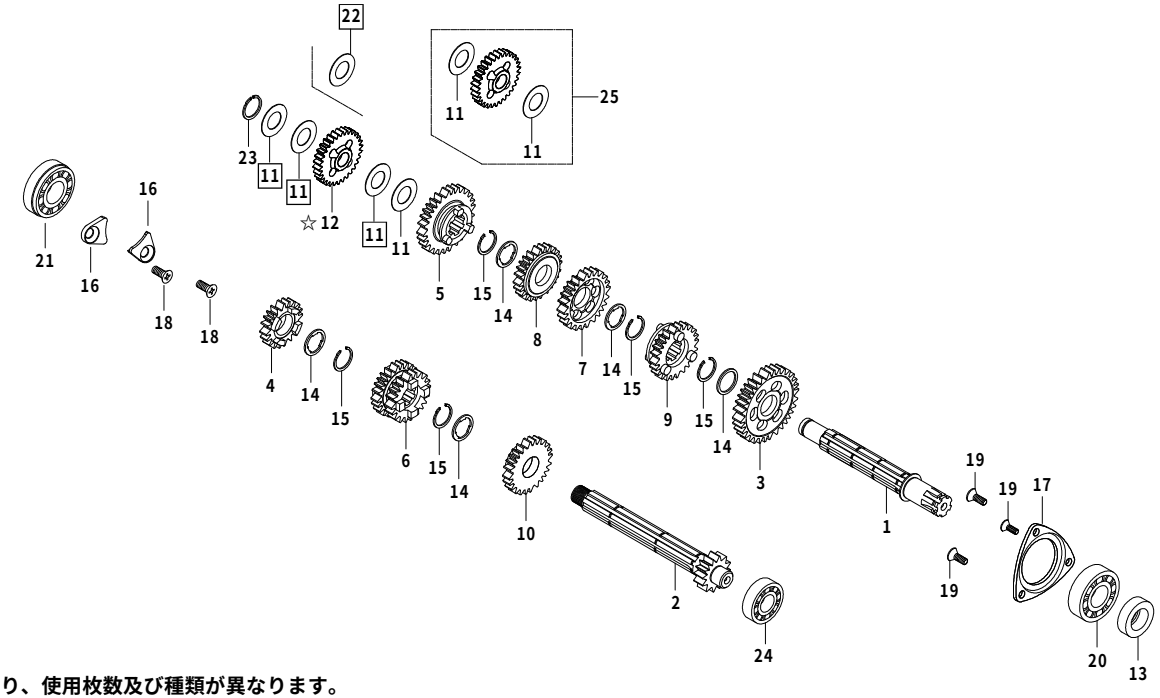


☆注）11 22 はエンジン号機により、使用枚数及び種類が異なります。

☆注）☆12 スターターアイドルギヤはエンジン号機No.により異なりますが、タイトル横に明記しているエンジン号機に使用されていた物は廃盤となりました。ご購入の際は代替の図中25セット品をお選び下さい。

| 番号 | 部品番号 | 部品名 | 使用個数 | 部品入数 | タイプ | 初号機 | 終号機 |
|---|---|---|---|---|---|---|---|
| ☆12 | 23531-TCC-T03 | スターターアイドルギヤ | 1 | 1 | 2SMP-125cc-138cc SCUT | 2SMP-20002～ | 2SMP-20004 |
| 13 | 00-01-0309 | オイルシール 17X29X5 | 1 | 1 | | | |
| 14 | 00-02-0023 | スプラインワッシャ 17mm | 5 | 5 | | | |
| 15 | 00-02-0005 | エキスターナルサークリップ 17mm | 5 | 5 | | | |
| 16 | 00-01-1040 | メインシャフトホールドプレート（ボルト付） | 2 | 各1 | | | |
| 17 | 00-01-1041 | カウンターシャフトホールドプレート（ボルト付） | 1 | 1SET | | | |
| 18 | 00-00-0384 | フラットスクリュー 6X12 | 2 | 2 | | | |
| 19 | 00-00-2778 | フラットスクリュー 5X10 | 3 | 4 | | | |
| 20 | 96100-6203-T0 | ラジアルボールベアリング 6203SPL | 1 | 1 | | | |
| 21 | 00-02-6207 | ラジアルボールベアリング 6203 | 1 | 1 | | | |
| 22 | 00-02-0169 | ワッシャ 2 14X23X1.0 | 1 | 1 | 2SMP-124cc(54X54) | 2SMP-05001 | 2SMP-05001 |
| 22 | 00-02-0169 | ワッシャ 2 14X23X1.0 | 1 | 1 | 2SMP-138cc SCUT | 2SMP-20002～ | 2SMP-20004 |
| 22 | 00-02-0169 | ワッシャ 2 14X23X1.0 | 1 | 1 | 2SMP-125cc-138cc SCUT | 2SMP-25001 | 2SMP-25001 |
| 23 | 00-02-0204 | C型クリップ 14mm | 1 | 6 | | | |
| 24 | 00-00-0021 | ラジアルボールベアリング 6001 | 1 | 1 | | | |
| 25 | 00-03-0363 | スターターアイドルギヤセット（スラストワッシャ付） | | 1SET | | | |

# トランスミッション 2SMP（スーパーツーリング 5-Speed）

2SMP-00007～,2SMP-05002～
2SMP-20006～,2SMP-25002～

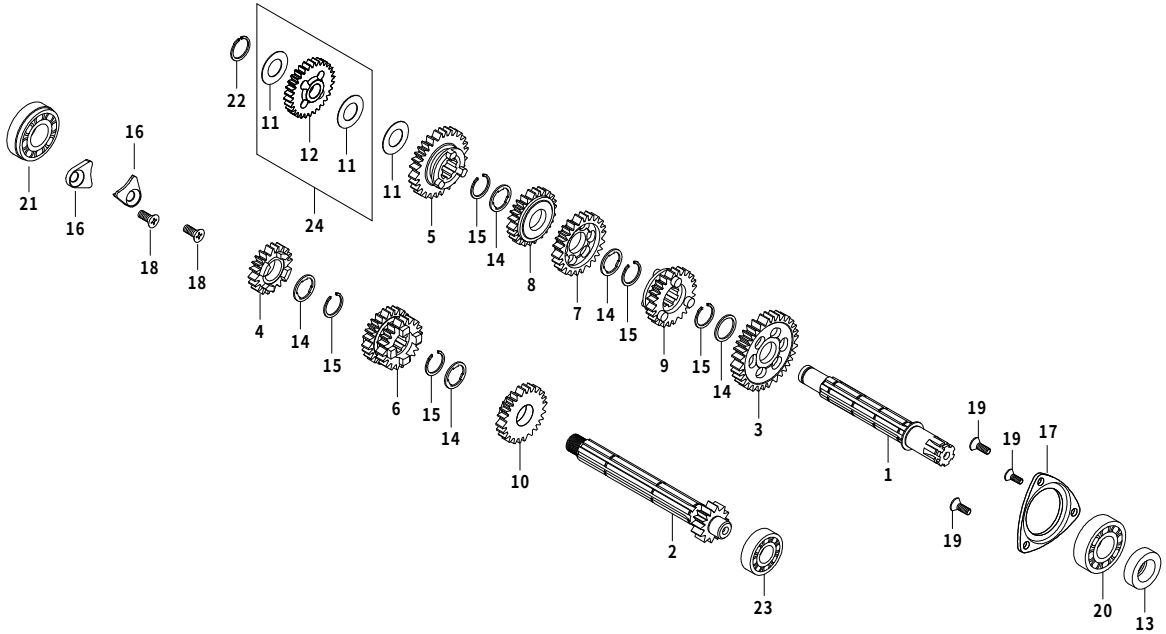


| 番号 | 部品番号 | 部品名 | 使用個数 | 部品入数 | タイプ | 初号機 | 終号機 |
|---|---|---|---|---|---|---|---|
| 1 | 23221-086-T51 | カウンターシャフト | 1 | 1 | | | |
| 2 | 23211-086-T00 | メインシャフト 14T | 1 | 1 | | | |
| 3 | 23421-086-T00 | カウンターシャフト 1STギヤ 33T | 1 | 1 | | | |
| 4 | 23431-086-T00 | メインシャフト 2NDギヤ 18T | 1 | 1 | | | |
| 5 | 23441-086-T00 | カウンターシャフト 2NDギヤ 29T | 1 | 1 | | | |
| 6 | 23451-086-T00 | メインシャフト 3RD/4THギヤ 21/24T | 1 | 1 | | | |
| 7 | 23461-086-T00 | カウンターシャフト 3RDギヤ 25T | 1 | 1 | | | |
| 8 | 23481-086-T00 | カウンターシャフト 4HTギヤ 23T | 1 | 1 | | | |
| 9 | 23501-086-T00 | カウンターシャフト 5HTギヤ 21T | 1 | 1 | | | |
| 10 | 23491-086-T00 | メインシャフト 5HTギヤ 26T | 1 | 1 | | | |
| 11 | 00-02-0047 | スラストワッシャ 14X26X0.5 | 3 | 1 | | | |
| 12 | ―――― | スターターアイドルギヤ | 1 | | | | |
| 13 | 00-01-0309 | オイルシール 17X29X5 | 1 | 1 | | | |
| 14 | 00-02-0023 | スプラインワッシャ 17mm | 5 | 5 | | | |
| 15 | 00-02-0005 | エキスターナルサークリップ 17mm | 5 | 5 | | | |
| 16 | 00-01-1040 | メインシャフトホールドプレート（ボルト付） | 2 | 各1 | | | |
| 17 | 00-01-1041 | カウンターシャフトホールドプレート（ボルト付） | 1 | 1SET | | | |
| 18 | 00-00-0384 | フラットスクリュー 6X12 | 2 | 2 | | | |
| 19 | 00-00-2778 | フラットスクリュー 5X10 | 3 | 4 | | | |

# トランスミッション 2SMP（スーパーツーリング 5-Speed）

2SMP-00007～,2SMP-05002～
2SMP-20006～,2SMP-25002～

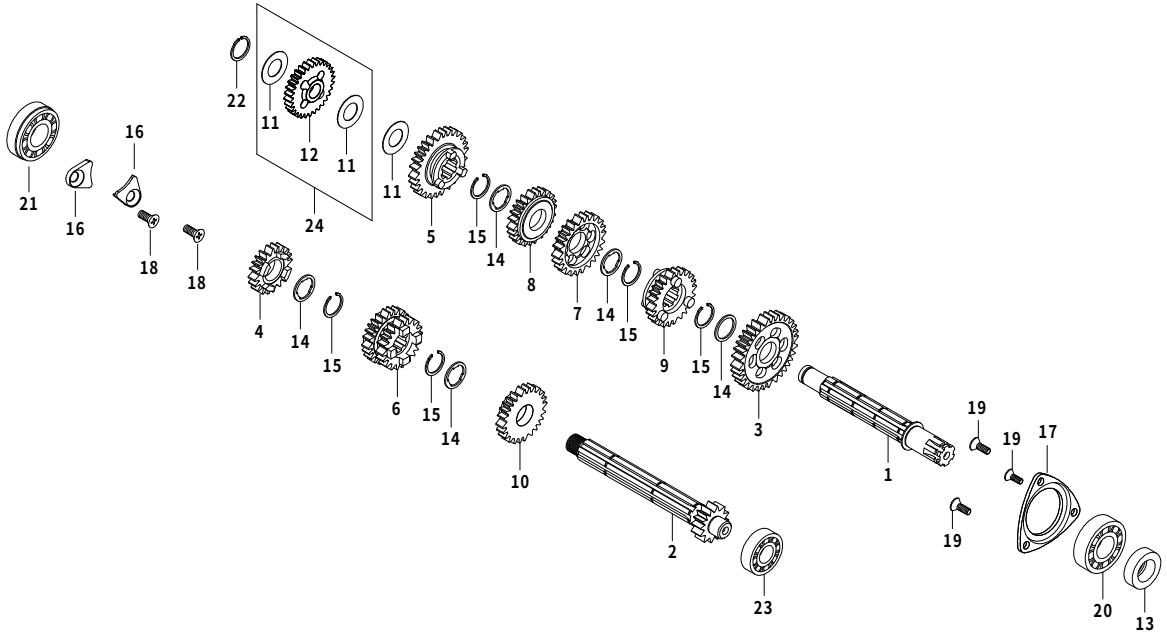


| 番号 | 部品番号 | 部品名 | 使用個数 | 部品入数 | タイプ | 初号機 | 終号機 |
|---|---|---|---|---|---|---|---|
| 20 | 96100-6203-T0 | ラジアルボールベアリング 6203SPL | 1 | 1 | | | |
| 21 | 00-02-6207 | ラジアルボールベアリング 6203 | 1 | 1 | | | |
| 22 | 00-02-0204 | C型クリップ 14mm | 1 | 6 | | | |
| 23 | 00-00-0021 | ラジアルボールベアリング 6001 | 1 | 1 | | | |
| 24 | 00-03-0363 | スターターアイドルギヤセット（スラストワッシャ付） | | 1SET | | | |

# トランスミッション 2SMP（スーパーストリート 5-Speed） 2SMP-00001～00006,2SMP-05001 2SMP-20001～20005,2SMP-25001

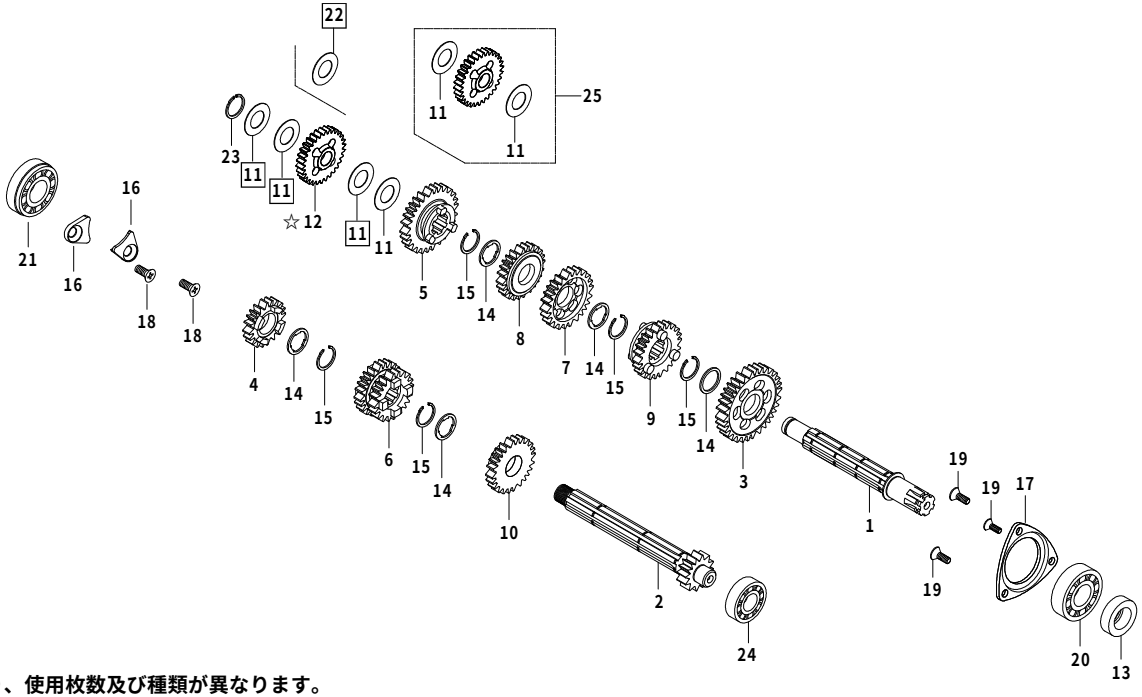


☆注）11 22 はエンジン号機により、使用枚数及び種類が異なります。

☆注）☆12 スターターアイドルギヤはエンジン号機No.により異なりますが、タイトル横に明記しているエンジン号機に使用されていた物は廃盤となりました。ご購入の際は代替の図中25セット品をお選び下さい。

| 番号 | 部品番号 | 部品名 | 使用個数 | 部品入数 | タイプ | 初号機 | 終号機 |
|---|---|---|---|---|---|---|---|
| 1 | 23221-086-T51 | カウンターシャフト | 1 | 1 | | | |
| 2 | 23211-086-T00 | メインシャフト 14T | 1 | 1 | | | |
| 3 | 23421-086-T00 | カウンターシャフト 1STギヤ 33T | 1 | 1 | | | |
| 4 | 23431-GEL-T00 | メインシャフト 2NDギヤ 17T | 1 | 1 | | | |
| 5 | 23441-GEL-T00 | カウンターシャフト 2NDギヤ 30T | 1 | 1 | | | |
| 6 | 23451-GEL-T00 | メインシャフト 3RD/4THギヤ 20/22T | 1 | 1 | | | |
| 7 | 23461-GEL-T00 | カウンターシャフト 3RDギヤ 28T | 1 | 1 | | | |
| 8 | 23481-GEL-T00 | カウンターシャフト 4HTギヤ 25T | 1 | 1 | | | |
| 9 | 23501-GEL-T00 | カウンターシャフト 5HTギヤ 24T | 1 | 1 | | | |
| 10 | 23491-GEL-T00 | メインシャフト 5HTギヤ 24T | 1 | 1 | | | |
| 11 | 00-02-0047 | スラストワッシャ 14X26X0.5 | 2 | 1 | 2SMP-125cc-138cc SCUT | 2SMP-20002～ | 2SMP-20004 |
| 11 | 00-02-0047 | スラストワッシャ 14X26X0.5 | 4 | 1 | 2SMP-124cc(54X54) | 2SMP-00001～ | 2SMP-00006 |
| 11 | 00-02-0047 | スラストワッシャ 14X26X0.5 | 4 | 1 | 2SMP-125cc-138cc SCUT | 2SMP-20001～ | 2SMP-20005 |
| 11 | 00-02-0047 | スラストワッシャ 14X26X0.5 | 3 | 1 | 2SMP-124cc(54X54) | 2SMP-05001 | 2SMP-05001 |
| 11 | 00-02-0047 | スラストワッシャ 14X26X0.5 | 3 | 1 | 2SMP-125cc-138cc SCUT | 2SMP-25001 | 2SMP-25001 |
| ☆12 | 23531-TCC-T01 | スターターアイドルギヤ | 1 | 1 | 2SMP-124cc(54X54) | 2SMP-05001 | 2SMP-05001 |
| ☆12 | 23531-TCC-T01 | スターターアイドルギヤ | 1 | 1 | 2SMP-125cc-138cc SCUT | 2SMP-20005 | 2SMP-20005 |
| | | | 1 | 1 | | 2SMP-25001 | 2SMP-25001 |
| ☆12 | 23531-TCC-T03 | スターターアイドルギヤ | 1 | 1 | 2SMP-124cc(54X54) | 2SMP-00001～ | 2SMP-00006 |

# トランスミッション 2SMP（スーパーストリート 5-Speed） 2SMP-00001～00006,2SMP-05001 2SMP-20001～20005,2SMP-25001

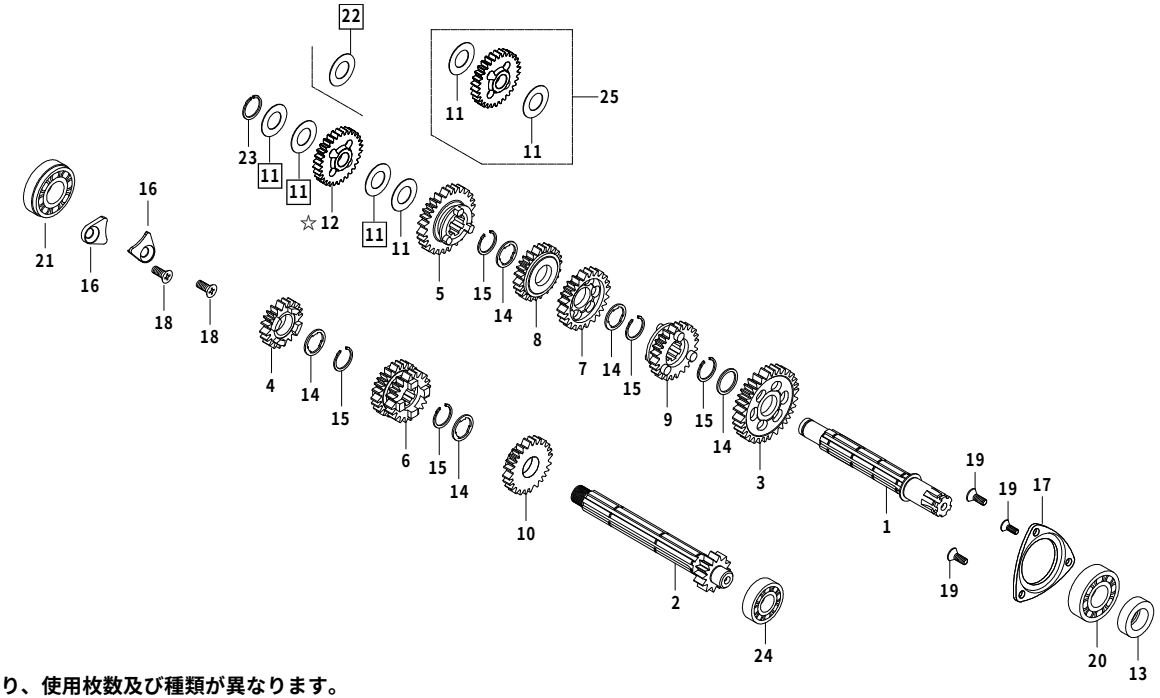


☆注）11 22 はエンジン号機により、使用枚数及び種類が異なります。

☆注）☆12 スターターアイドルギヤはエンジン号機No.により異なりますが、タイトル横に明記しているエンジン号機に使用されていた物は廃盤となりました。ご購入の際は代替の図中25セット品をお選び下さい。

| 番号 | 部品番号 | 部品名 | 使用個数 | 部品入数 | タイプ | 初号機 | 終号機 |
|---|---|---|---|---|---|---|---|
| ☆12 | 23531-TCC-T03 | スターターアイドルギヤ | 1 | 1 | 2SMP-125cc-138cc SCUT | 2SMP-20001～ | 2SMP-20003 |
| 13 | 00-01-0309 | オイルシール 17X29X5 | 1 | 1 | | | |
| 14 | 00-02-0023 | スプラインワッシャ 17mm | 5 | 5 | | | |
| 15 | 00-02-0005 | エキスターナルサークリップ 17mm | 5 | 5 | | | |
| 16 | 00-01-1040 | メインシャフトホールドプレート（ボルト付） | 2 | 各1 | | | |
| 17 | 00-01-1041 | カウンターシャフトホールドプレート（ボルト付） | 1 | 1SET | | | |
| 18 | 00-00-0384 | フラットスクリュー 6X12 | 2 | 2 | | | |
| 19 | 00-00-2778 | フラットスクリュー 5X10 | 3 | 4 | | | |
| 20 | 96100-6203-T0 | ラジアルボールベアリング 6203SPL | 1 | 1 | | | |
| 21 | 00-02-6207 | ラジアルボールベアリング 6203 | 1 | 1 | | | |
| 22 | 00-02-0169 | ワッシャ 2 14X23X1.0 | 1 | 1 | 2SMP-124cc(54X54) | 2SMP-05001 | 2SMP-05001 |
| 22 | 00-02-0169 | ワッシャ 2 14X23X1.0 | 1 | 1 | 2SMP-138cc SCUT | 2SMP-20002～ | 2SMP-20004 |
| 22 | 00-02-0169 | ワッシャ 2 14X23X1.0 | 1 | 1 | 2SMP-125cc-138cc SCUT | 2SMP-25001 | 2SMP-25001 |
| 23 | 00-02-0204 | C型クリップ 14mm | 1 | 6 | | | |
| 24 | 00-00-0021 | ラジアルボールベアリング 6001 | 1 | 1 | | | |
| 25 | 00-03-0363 | スターターアイドルギヤセット（スラストワッシャ付） | | 1SET | | | |

# トランスミッション 2SMP（スーパーストリート 5-Speed）

2SMP-00007～,2SMP-05002～
2SMP-20006～,2SMP-25002～

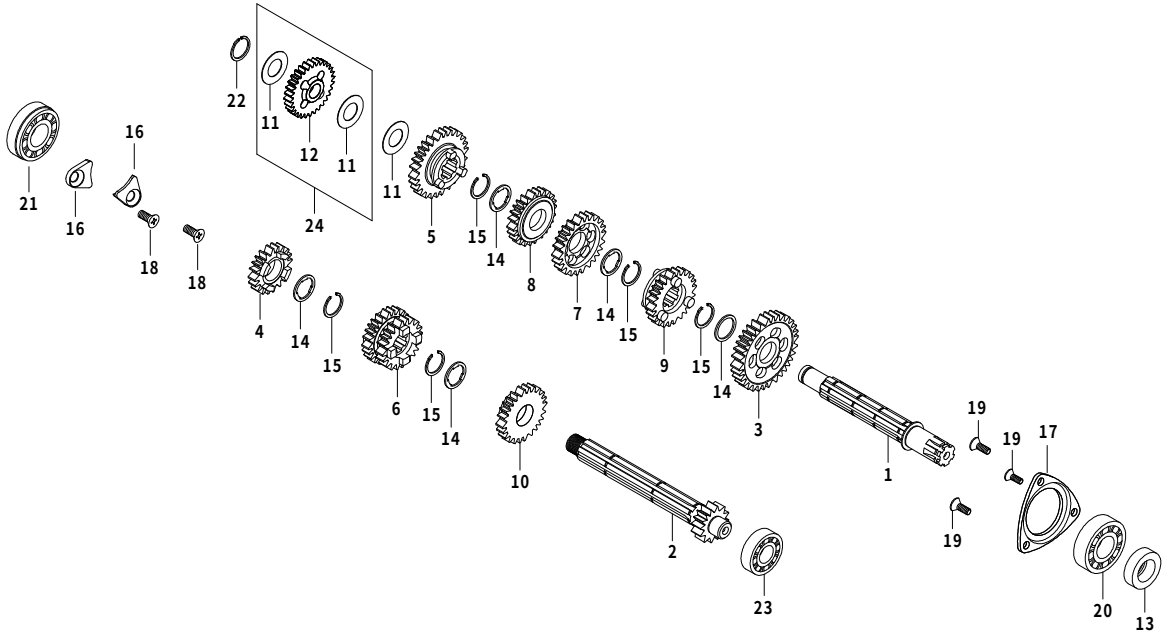


| 番号 | 部品番号 | 部品名 | 使用個数 | 部品入数 | タイプ | 初号機 | 終号機 |
|---|---|---|---|---|---|---|---|
| 1 | 23221-086-T51 | カウンターシャフト | 1 | 1 | | | |
| 2 | 23211-086-T00 | メインシャフト 14T | 1 | 1 | | | |
| 3 | 23421-086-T00 | カウンターシャフト 1STギヤ 33T | 1 | 1 | | | |
| 4 | 23431-GEL-T00 | メインシャフト 2NDギヤ 17T | 1 | 1 | | | |
| 5 | 23441-GEL-T00 | カウンターシャフト 2NDギヤ 30T | 1 | 1 | | | |
| 6 | 23451-GEL-T00 | メインシャフト 3RD/4THギヤ 20/22T | 1 | 1 | | | |
| 7 | 23461-GEL-T00 | カウンターシャフト 3RDギヤ 28T | 1 | 1 | | | |
| 8 | 23481-GEL-T00 | カウンターシャフト 4HTギヤ 25T | 1 | 1 | | | |
| 9 | 23501-GEL-T00 | カウンターシャフト 5HTギヤ 24T | 1 | 1 | | | |
| 10 | 23491-GEL-T00 | メインシャフト 5HTギヤ 24T | 1 | 1 | | | |
| 11 | 00-02-0047 | スラストワッシャ 14X26X0.5 | 3 | 1 | | | |
| 12 | ―――― | スターターアイドルギヤ | 1 | | | | |
| 13 | 00-01-0309 | オイルシール 17X29X5 | 1 | 1 | | | |
| 14 | 00-02-0023 | スプラインワッシャ 17mm | 5 | 5 | | | |
| 15 | 00-02-0005 | エキスターナルサークリップ 17mm | 5 | 5 | | | |
| 16 | 00-01-1040 | メインシャフトホールドプレート（ボルト付） | 2 | 各1 | | | |
| 17 | 00-01-1041 | カウンターシャフトホールドプレート（ボルト付） | 1 | 1SET | | | |
| 18 | 00-00-0384 | フラットスクリュー 6X12 | 2 | 2 | | | |
| 19 | 00-00-2778 | フラットスクリュー 5X10 | 3 | 4 | | | |

# トランスミッション 2SMP（スーパーストリート 5-Speed）

2SMP-00007～,2SMP-05002～
2SMP-20006～,2SMP-25002～

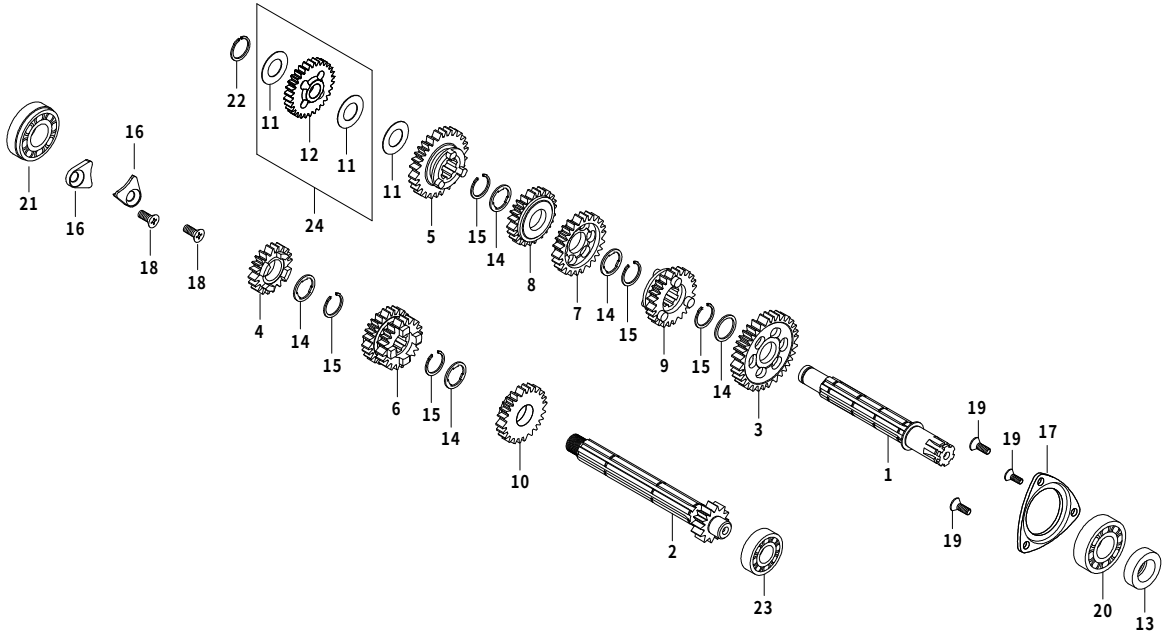


| 番号 | 部品番号 | 部品名 | 使用個数 | 部品入数 | タイプ | 初号機 | 終号機 |
|---|---|---|---|---|---|---|---|
| 20 | 96100-6203-T0 | ラジアルボールベアリング 6203SPL | 1 | 1 | | | |
| 21 | 00-02-6207 | ラジアルボールベアリング 6203 | 1 | 1 | | | |
| 22 | 00-02-0204 | C型クリップ 14mm | 1 | 6 | | | |
| 23 | 00-00-0021 | ラジアルボールベアリング 6001 | 1 | 1 | | | |
| 24 | 00-03-0363 | スターターアイドルギヤセット（スラストワッシャ付） | | 1SET | | | |

# シフトドラム / シフトフォーク 2SMP (5-Speed)

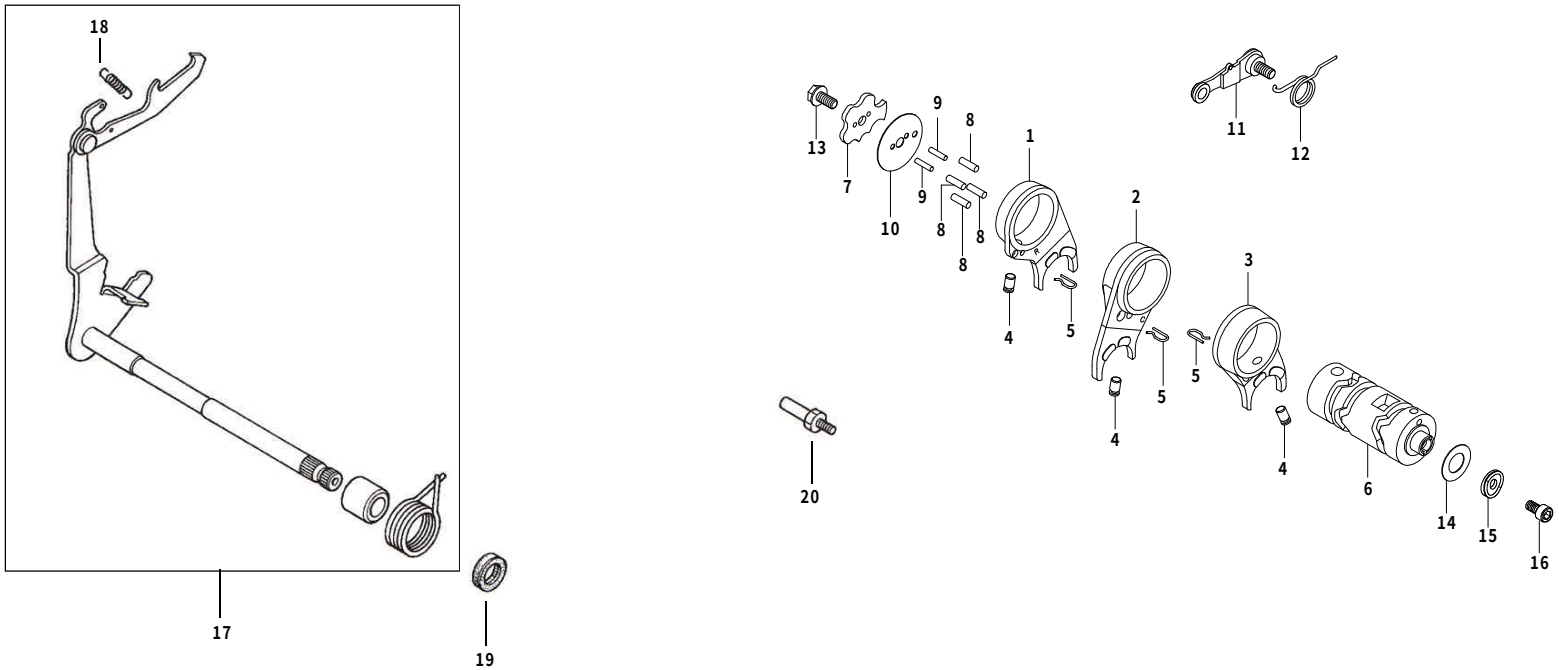


| 番号 | 部品番号 | 部品名 | 使用個数 | 部品入数 | タイプ | 初号機 | 終号機 |
|---|---|---|---|---|---|---|---|
| 1 | 00-02-0014 | R.キヤシフトフォーク | 1 | 1 | | | |
| 2 | 00-02-0015 | C.ギヤシフトフォーク | 1 | 1 | | | |
| 3 | 00-02-0016 | L.ギヤシフトフォーク | 1 | 1 | | | |
| 4 | 00-02-0048 | ギヤシフトフォークガイドピン | 3 | 3 | | | |
| 5 | 24263-165-T00 | ギヤシフトフォークガイドピンクリップ | 3 | 1 | | | |
| 6 | 24301-181-T21 | ギヤシフトドラム | 1 | 1 | | | |
| 7 | 24411-051-T01 | ギヤシフトドラム ストッパープレート | 1 | 1 | | | |
| 8 | 00-02-0049 | ギヤシフトドラム ピン 4X10 | 4 | 5 | | | |
| 9 | 00-02-0054 | ストッパープレートセッティングピン | 2 | 1 | | | |
| 10 | 00-02-0018 | ギヤシフトドラム サイドプレート | 1 | 1 | | | |
| 11 | 24430-TCC-T00 | ギヤシフトドラム ストッパーアーム COMP. | 1 | 1 | | | |
| 12 | 00-02-0172 | ギヤシフトドラム ストッパースプリング | 1 | 1 | | | |
| 13 | 00-02-0013 | ノックボルト 6mm | 1 | 1 | | | |
| 14 | 00-02-0096 | シム リング 13X19X0.3 | 1 | 1 | | | |
| 15 | 00-02-0173 | コンタクトプレート | 1 | 1 | | | |
| 16 | 00-00-0083 | ソケットキャップスクリュー 6X16 | 1 | 4 | | | |
| 17 | 00-02-0324 | ギヤシフトアーム COMP. | 1 | 1 | | | |
| 18 | 00-02-0269 | ギヤシフトアーム スプリング | 1 | 1 | | | |
| 19 | 00-01-0310 | オイルシール 11.6X24X10 | 1 | 1 | | | |

# シフトドラム / シフトフォーク 2SMP (5-Speed)

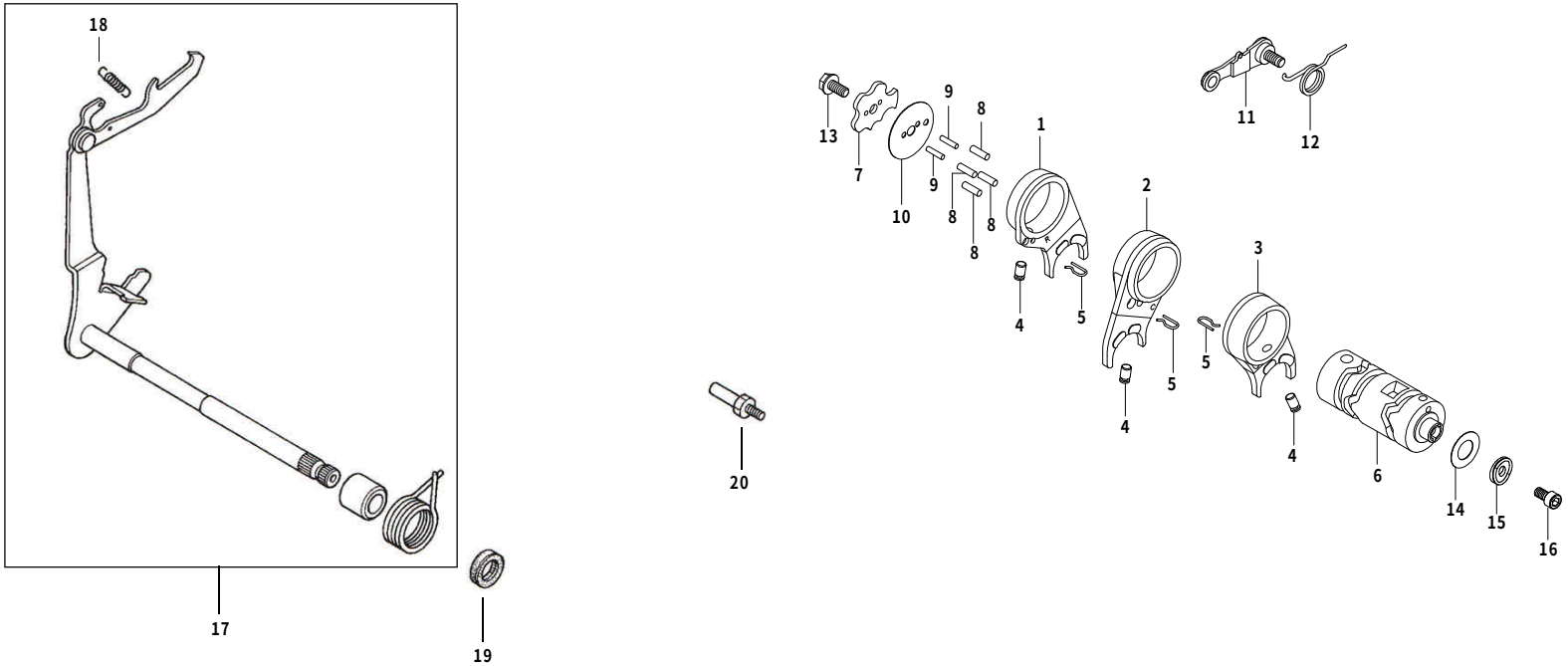


| 番号 | 部品番号 | 部品名 | 使用個数 | 部品入数 | タイプ | 初号機 | 終号機 |
|---|---|---|---|---|---|---|---|
| 20 | 00-01-0273 | シフトリターンスプリングピン | 1 | 1 | | | |

# シフトドラム / シフトフォーク 2SMP (※4-Speed)

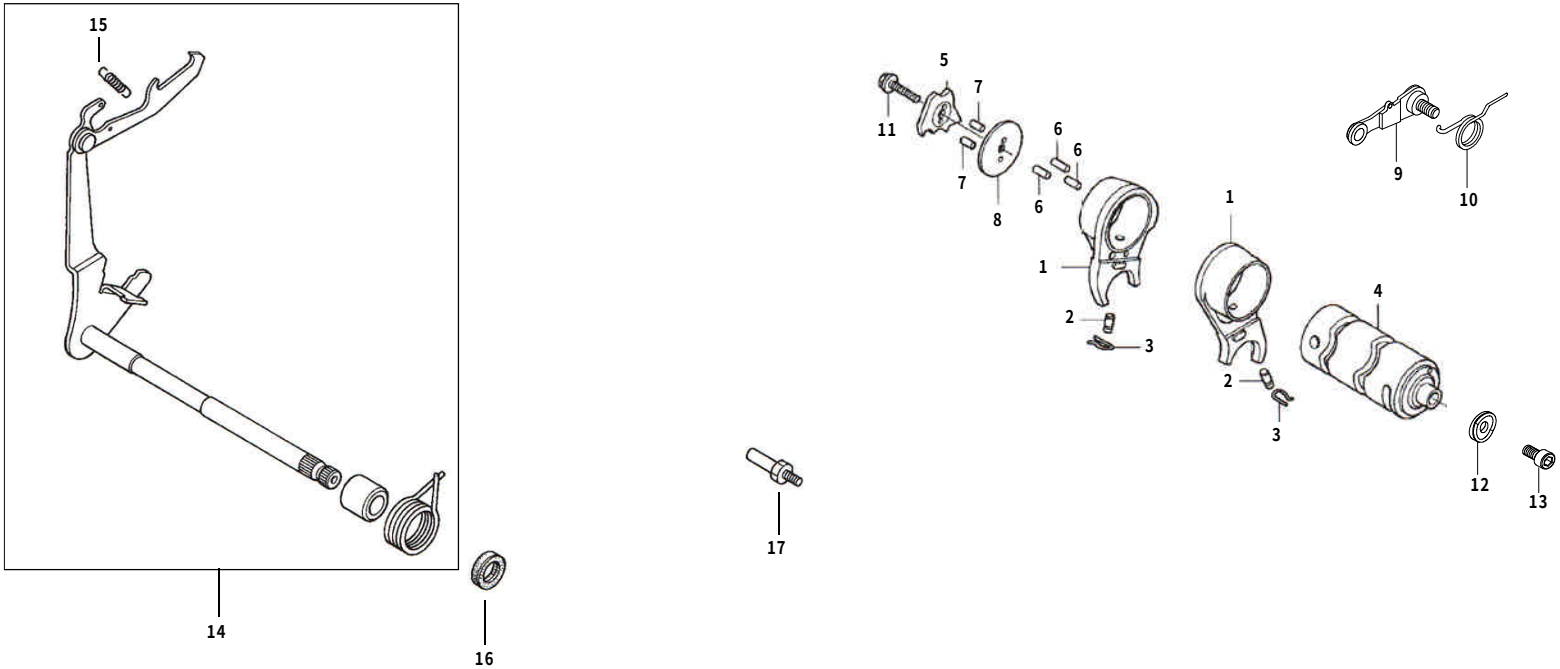


| 番号 | 部品番号 | 部品名 | 使用個数 | 部品入数 | タイプ | 初号機 | 終号機 |
|---|---|---|---|---|---|---|---|
| 1 | 00-02-0076 | ギヤシフトフォーク | 2 | 1 | ※オプション | | |
| 2 | 00-02-0271 | ギヤシフトフォークガイドピン | 2 | 2 | ※オプション | | |
| 3 | 00-02-0270 | ギヤシフトフォークガイドピンクリップ | 2 | 2 | ※オプション | | |
| 4 | 24211-PS4-T00 | ギヤシフトドラム | 1 | 1 | ※オプション | | |
| 5 | 00-02-0273 | ギヤシフトドラム ストッパープレート | 1 | 1 | ※オプション | | |
| 6 | 00-02-0051 | ギヤシフトドラム ピン | 3 | 5 | ※オプション | | |
| 7 | 00-02-0272 | ギヤシフトドラム プレートピン | 2 | 3 | ※オプション | | |
| 8 | 00-02-0274 | ギヤシフトドラム サイドプレート | 1 | 1 | ※オプション | | |
| 9 | 24430-TCC-T00 | ギヤシフトドラム ストッパーアーム | 1 | 1 | | | |
| 10 | 00-02-0172 | シフトドラム ストッパーアーム スプリング | 1 | 1 | | | |
| 11 | 00-02-0013 | ノックボルト 6mm | 1 | 1 | ※オプション | | |
| 12 | 00-02-0173 | コンタクトプレート | 1 | 1 | | | |
| 13 | 00-00-0043 | ソケットキャップスクリュー 6X20 | 1 | 10 | | | |
| 14 | 00-02-0324 | ギヤシフトアーム COMP. | 1 | 1 | | | |
| 15 | 00-02-0269 | ギヤシフトアーム スプリング | 1 | 1 | | | |
| 16 | 00-01-0310 | オイルシール 11.6X24X10 | 1 | 1 | | | |
| 17 | 00-01-0273 | シフトリターンスプリングピン | 1 | 1 | | | |

# キックスタータースピンドル 2SMP

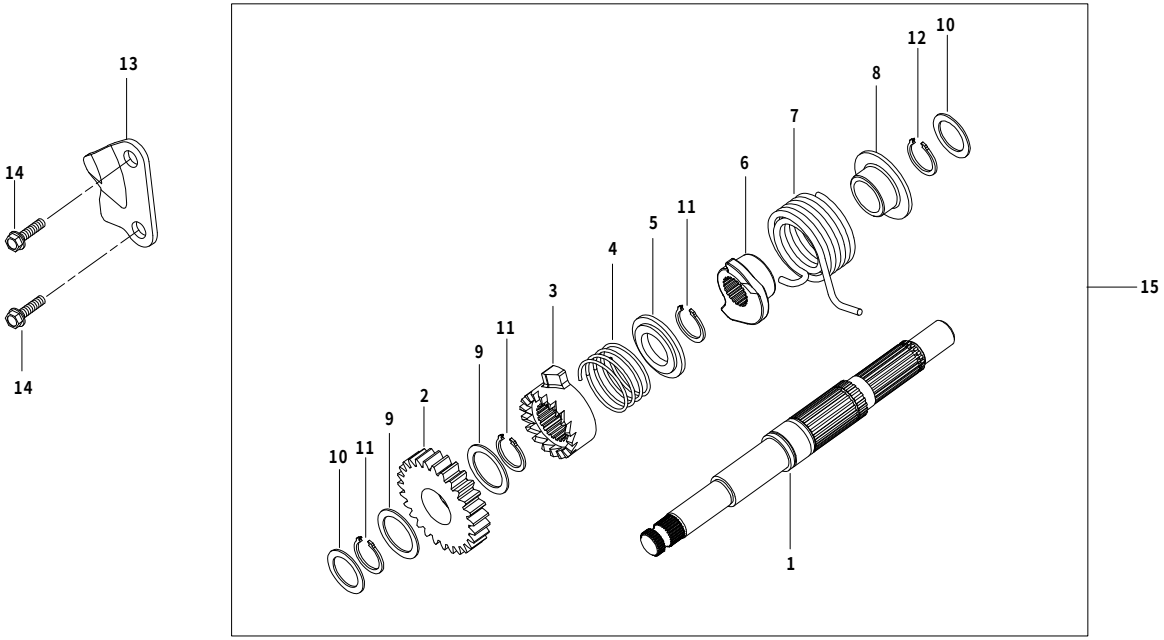


| 番号 | 部品番号 | 部品名 | 使用個数 | 部品入数 | タイプ | 初号機 | 終号機 |
|---|---|---|---|---|---|---|---|
| 1 | 27111-TCC-T00 | スタートシャフト | 1 | 1 | | | |
| 2 | 28211-TCC-T00 | キックスターターピニオン | 1 | 1 | | | |
| 3 | 00-02-0284 | ラチェット | 1 | 1 | | | |
| 4 | 00-02-0283 | ラチェットスプリング | 1 | 1 | | | |
| 5 | 00-02-0282 | ラチェットスプリングシート | 1 | 1 | | | |
| 6 | 00-02-0281 | キックスプリングリテーナー | 1 | 1 | | | |
| 7 | 00-02-0280 | キックスタータースプリング | 1 | 1 | | | |
| 8 | 00-02-0279 | スプリングシート | 1 | 1 | | | |
| 9 | 00-02-0278 | ワッシャ 27X20X1 | 2 | 2 | | | |
| 10 | 00-02-0277 | ワッシャ 22X14X1 | 2 | 2 | | | |
| 11 | 00-02-0276 | スナップリング 20mm | 3 | 3 | | | |
| 12 | 00-02-0275 | スナップリング 14mm | 1 | 2 | | | |
| 13 | 00-01-0311 | ラチェットガイド | 1 | 1 | | | |
| 14 | 00-02-0098 | フランジボルト 6X22 | 2 | 4 | | | |
| | | | | | | | |
| 15 | 00-02-0285 | キックスタートシャフトASSY. | | 1SET | | | |

# ※ジェネレーター　2SMP

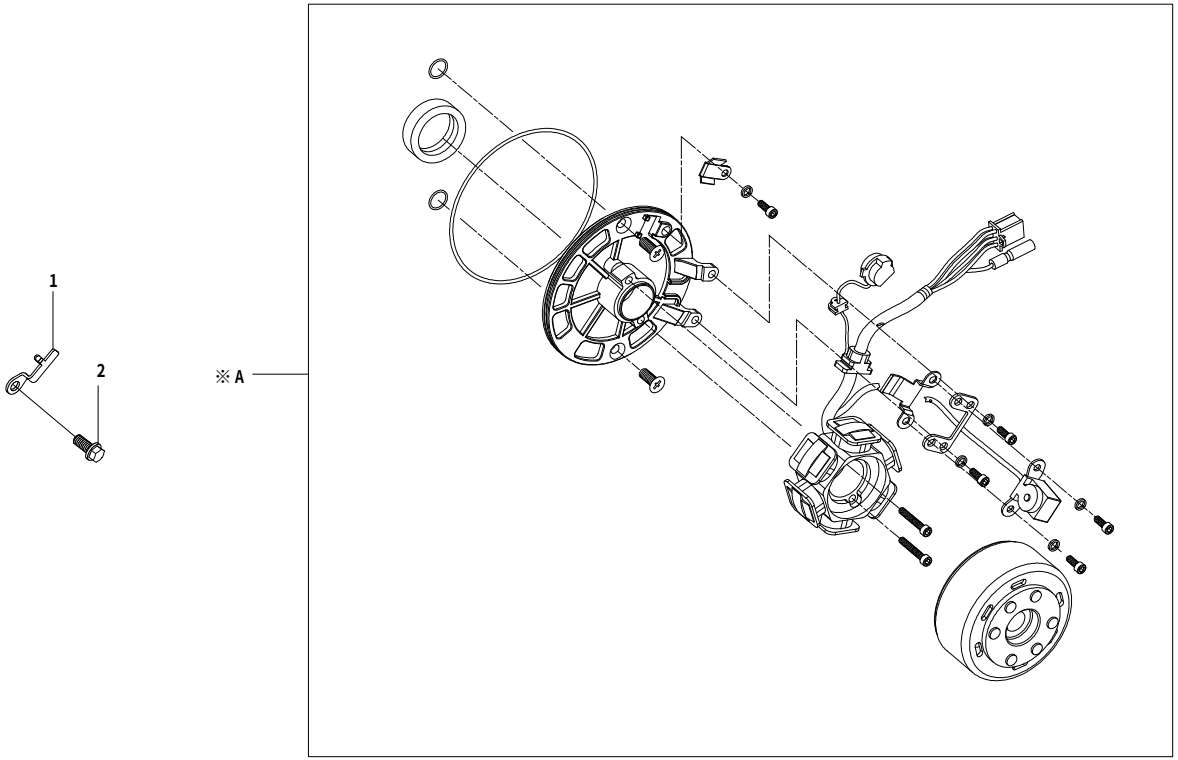


| 番号 | 部品番号 | 部品名 | 使用個数 | 部品入数 | タイプ | 初号機 | 終号機 |
|---|---|---|---|---|---|---|---|
| 1 | 00-05-0257 | ニュートラル スイッチプレート | 1 | 1 | | | |
| 2 | 00-00-0431 | フランジボルト 6X12 | 1 | 2 | | | |
| | | | | | | | |
| ※A | 00-05-0109 | S/Sローターキット | | 1SET | ※オプション | | |

# L- クランクケースカバー　2SMP

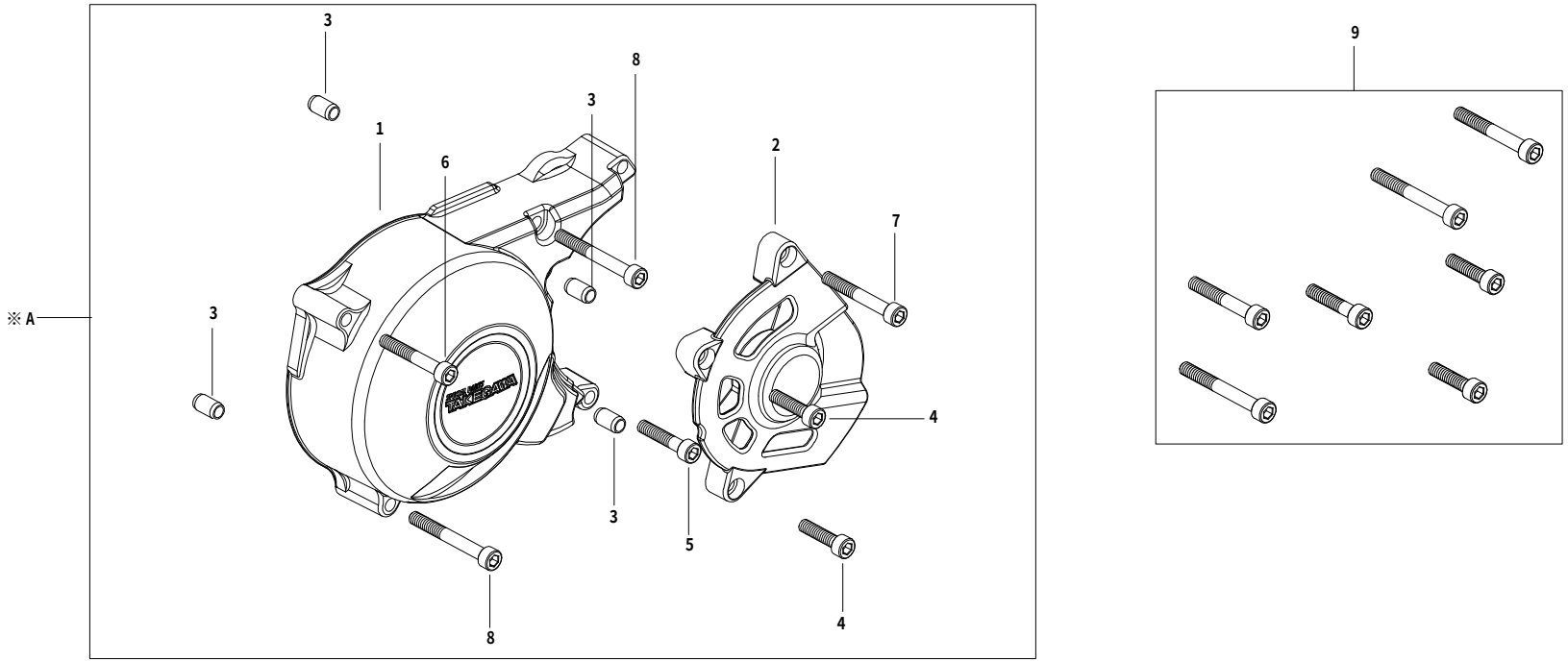


| 番号 | 部品番号 | 部品名 | 使用個数 | 部品入数 | タイプ | 初号機 | 終号機 |
|---|---|---|---|---|---|---|---|
| 1 | ―――― | L.クランクケースカバー | 1 | | | | |
| 2 | 11342-TCC-T00 | スプロケットカバー | 1 | 1 | | | |
| 3 | 00-00-0153 | ノックピン　8X12 | 4 | 2 | | | |
| 4 | 00-00-0089 | ソケットキャップスクリュー　6X25 | 2 | 10 | | | |
| 5 | 00-00-0090 | ソケットキャップスクリュー　6X30 | 1 | 5 | | | |
| 6 | 00-00-0137 | ソケットキャップスクリュー　6X40 | 1 | 4 | | | |
| 7 | 00-00-0428 | ソケットキャップスクリュー　6X45 | 1 | 4 | | | |
| 8 | 00-00-0044 | ソケットキャップスクリュー　6X50 | 2 | 3 | | | |
| | | | | | | | |
| 9 | 00-00-0429 | L.クランクケースカバーボルトセット | | 1SET | | | |
| ※A | 05-02-0007 | L.クランクケースカバーキット | | 1SET | | | |

○本パーツリストに掲載の表示は２０１６年９月１日現在の物です。
○パーツは開封された時点で必ず構成内容の確認を行って下さい。装着後のクレームは一切お受け出来ません。
○性能アップ、デザイン変更、コストアップ等で、部品、部品番号及び価格は予告無く変更されますので、ご了承下さい。
○パーツの在庫保有期間に付きましては、製作及び管理の都合上、期間のお約束は出来かねます。

製品番号：１０－０１－０２９２

株式会社 SPECIAL PARTS 武川
〒５８４－００６９　大阪府富田林市錦織東三丁目５番１６号
TEL ０７２１－２５－１３５７　FAX ０７２１－２４－５０５９
お問い合わせ専用ダイヤル　０７２１－２５－８８５７
URL http://www.takegawa.co.jp