Engine Complete
PARTS LIST

パーツリストのご使用について

●エンジンシリンダーより下側の補修部品と構成の資料としてお使い下さい。
●部品注文は部品番号にてご注文下さい。（部品番号以外でのご注文はお断りしております。）
●このパーツリストはオプション選択のパーツも記載しております。ご注文間違いの無い様、ご使用のタイプを確認の上、ご注文下さい。
●部品は変更される可能性があります。各パーツは、エンジン号機にて管理しております。部品番号が複数ある場合、エンジン号機の初号機、終号機のNo.とユーザー様のエンジン号機No.を確認の上、部品番号にてご注文下さい。
●部品は、パーツリストに記載している品番のみが受注出来るパーツとなります。パーツリストに品番記載が無い物については、受注お受け致しかねます。ご了承下さい。

目　　次

カムチェーン／テンショナー・・・・・・・・・・・ P 5
クランクシャフト・・・・・・・・・・・・・・・・ P 6
Ｒ.クランクケースカバー ・・・・・・・・・・・・ P 7-P 8
クラッチ・・・・・・・・・・・・・・・・・・・・ P 9-P112
オイルポンプ・・・・・・・・・・・・・・・・・・ P13
クランクケース・・・・・・・・・・・・・・・・・ P14
トランスミッション・・・・・・・・・・・・・・・ P15-P18
シフトドラム／シフトフォーク・・・・・・・・・・ P19-P20
キックスタータースピンドル・・・・・・・・・・・ P21
セパレーター・・・・・・・・・・・・・・・・・・ P22

・※マークはオプション部品を示しています。
・使用個数はその部品の使用数を示しています。
・部品入数は表記の部品番号の部品の構成数を示しています。
　例（部品入数が2となっている場合は、その部品番号で発注すると2個入りになります。2SETとなっている場合は、図の表記のセットが2セット入りとなります。）
・部品番号表記が無い部品は出荷出来ない部品を示しています。

パーツカタログの構成 / 見方

① 部品ナンバーの表示
一つの部品番号内に複数品番がある場合は、仕様タイプにより、異なる部品があることを示しています。
※マークのものはオプションパーツを示しています。

② 部品番号の表示
部品番号の表示が無い部品は出荷出来ない部品を示します。

③ 部品名称の表示

④ 当製品時の構成使用数の表示

⑤ 表示品番部品の入数を表示しています。

⑥ エンジンタイプの表示
エンジンの型式と排気量を表示、表示の無いものは全てのタイプに共通で使用されます。

⑦ エンジンナンバーの適用号機表示
初号機にある番号からのエンジンに適合する。

⑧ エンジンナンバーの適用号機表示
終号機にある番号までのエンジンに適合する。

注：初号機、終号機に表示が無いものは全てのタイプに共通で使用されています。

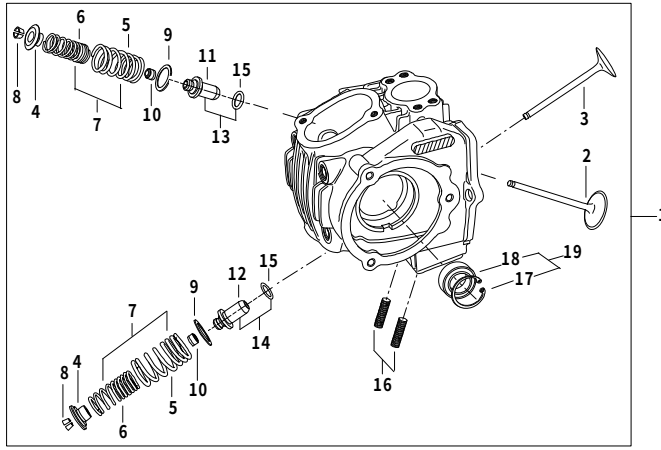

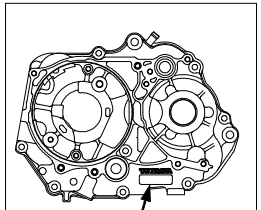

・パーツＮｏが複数ある場合、必ず仕様タイプ及びエンジン号機を確認の上部品Ｎｏをご注文下さい。

下記の表は参考です。
下記の品番及び表記は、当製品とは異なります。

出荷出来ない部品を示しています。

エンジンの仕様を示しています。

オプションパーツを示しています。

範囲に入っているエンジンナンバーの部品番号を示しています。

① 番号	② 部品番号	③ 部品名	④ 使用個数	⑤ 部品入数	⑥ タイプ	⑦ 初号機	⑧ 終号機
1	06120-CSM-T00	シリンダーヘッドサブASSY.	1	1	CSMP-148cc		
	06120-4SM-T00	シリンダーヘッドサブASSY.	1	1	4SMP-123cc/138cc		
2	14711-SSM-T00	インテークバルブ	1	1	CSMP-148cc		
	14711-4SM-T01	インテークバルブ	1	1	4SMP-123cc/138cc		
3	14721-4SM-T01	エキゾーストバルブ	1	1			
4	00-01-0078	バルブスプリングリテーナー	2	2			
※	01-12-084	Ti-バルブスプリングリテーナー(O/P)	2	2	※オプションパーツ		
5	――――	アウターバルブスプリング	2	――			
6	――――	インナーバルブスプリング	2	――			
7	01-12-0101	バルブスプリングセット		各1			
8	00-01-0018	バルブコッター	4	4			
9	00-01-0002	バルブスプリングアウターシート	2	2			
10	00-01-0015	バルブステムシール	2	2			
11	000-03-137	バルブガイドIN O/S	1	1	CSMP-148cc	CSMP-000001～	CSMP-000099
12	000-03-138	バルブガイドEX O/S	1	1	CSMP-148cc	CSMP-000001～	CSMP-000099
13	00-01-0083	バルブガイドIN O/S	1	各1		CSMP-000100～	
14	00-01-0086	バルブガイドEX O/S	1	各1		CSMP-000100～	
15	――――	Oーリング	2	2	4SMP-123cc/138cc		
16	00-01-0073	スタッドボルト6X32	2	2		4SMP-000107～	

目　次

カムチェーン／テンショナー(FM1P-00001～/05001～) P5

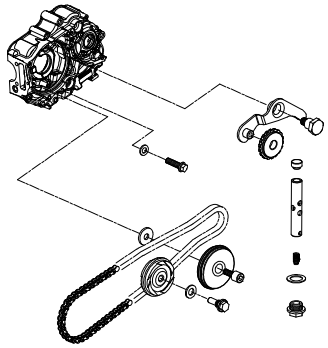

クランクシャフト(FM1P-00001～/05001～) P6

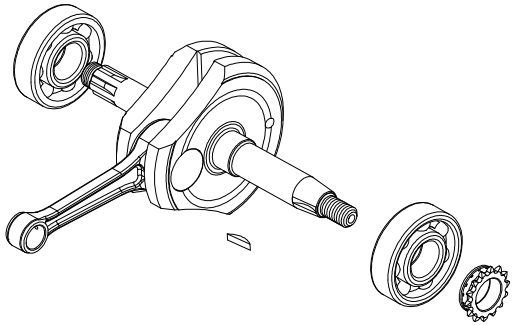

R.クランクケースカバー(FM1P00001～/05001～) P7-P8

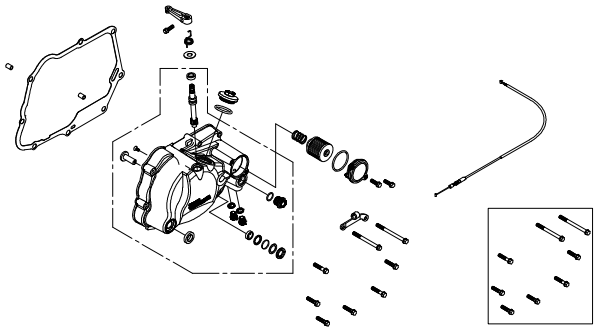

クラッチ(FM1P-05001～) P9-P10

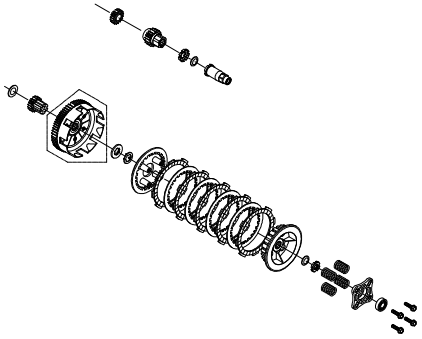

※O／Pクラッチ(※スリッパ―クラッチ)(FM1P-00001～) P11-P12

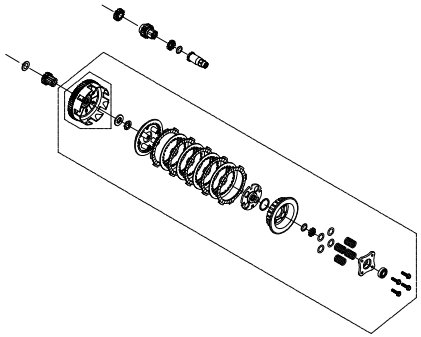

オイルポンプ(FM1P00001～/05001～) P13

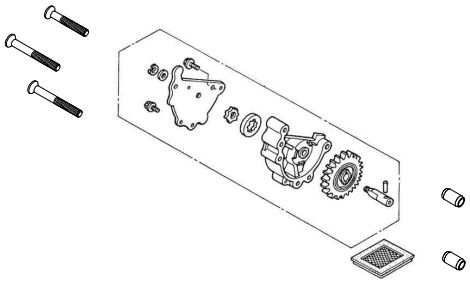

クランクケース(FM1P-00001～/05001～) P14

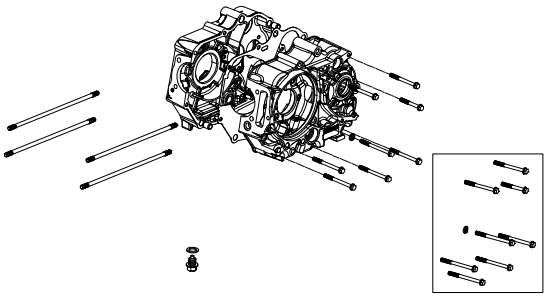

トランスミッション(FM1P00001～/05001～)
(S―ツーリング 5-Speed) P15-P16

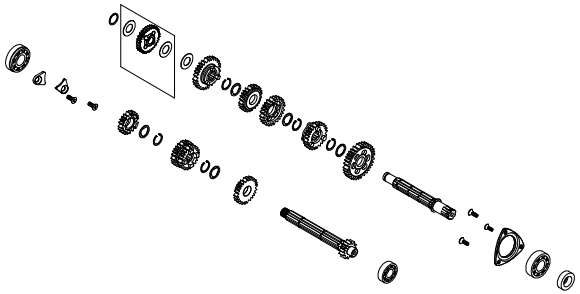

※O／Pトランスミッション(FM1P00001～/05001～)
(※スーパーストリート 5-Speed) P17-P18

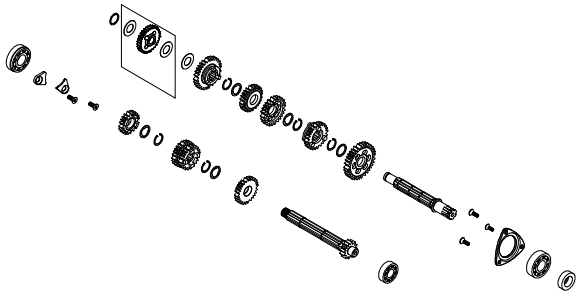

目　次

シフトドラム／シフトフォーク(FM1P00001～/05001～) P19-P20	キックスタータースピンドル(FM1P00001～/05001～) P21	セパレーター(FM1P00001～/05001～) P22
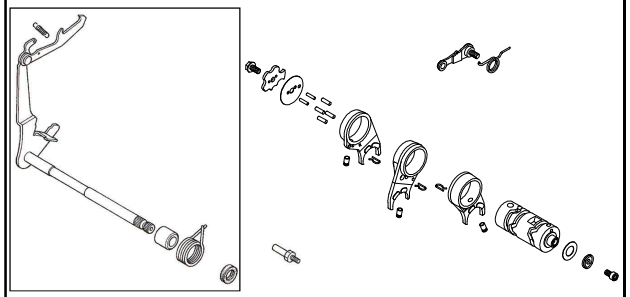	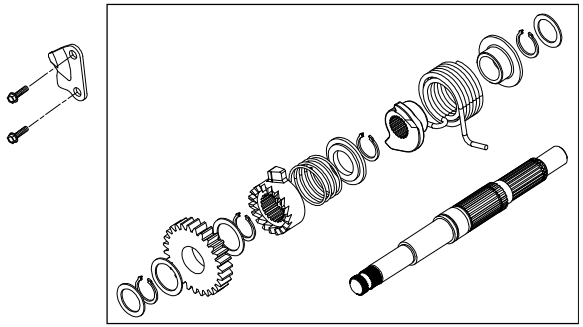	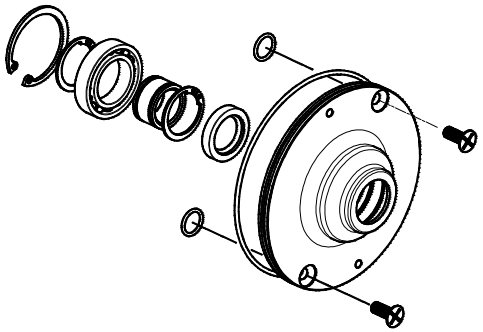

カムチェーン / テンショナー (FM1P-00001～/05001～)

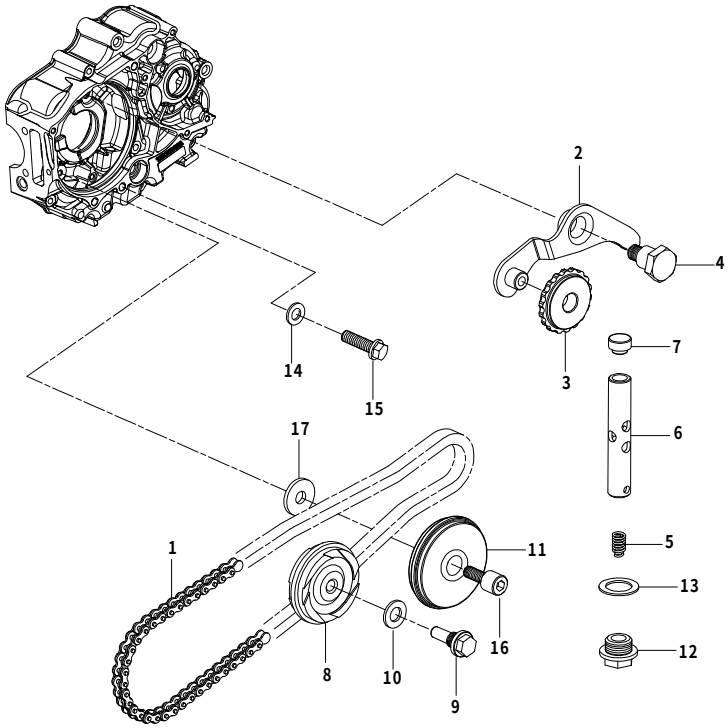

番号	部品番号	部品名	使用個数	部品入数	タイプ	初号機	終号機
1	01-14-0002	カムチェーン 82L	1	1			
2	00-01-0274	カムチェーンテンショナーアーム	1	1			
3	00-01-0275	カムチェーンテンショナーローラー	1	1			
4	00-01-0276	カムチェーンテンショナーピボット	1	1			
5	00-01-0277	カムチェーンテンショナースプリング	1	1			
6	00-01-0278	カムチェーンテンショナープッシュロッドCOMP.	1	1			
7	00-01-0279	カムチェーンテンショナープッシュロッドヘッド	1	1			
8	00-01-0289	カムチェーンガイドローラー	1	1			
9	00-01-0291	カムチェーンガイドローラーピン	1	1			
10	00-01-0288	シーリングワッシャ 8mm	1	5			
11	00-01-0122	カムチェーンガイドローラーCOMP.	1	1			
12	00-01-0280	シーリングボルト 14mm	1	1			
13	00-01-0281	シーリングワッシャ 14mm	1	5			
14	00-00-2780	シーリングワッシャ 6.5X12	1	1			
15	00-00-0174	フランジボルト 6X16	1	6			
16	00-01-0123	カムチェーンガイドローラーボルト	1	1			
17	00-01-0118	プレーンワッシャ 6.5X16X2.6	1	2			

クランクシャフト（FM1P-00001～/05001～）

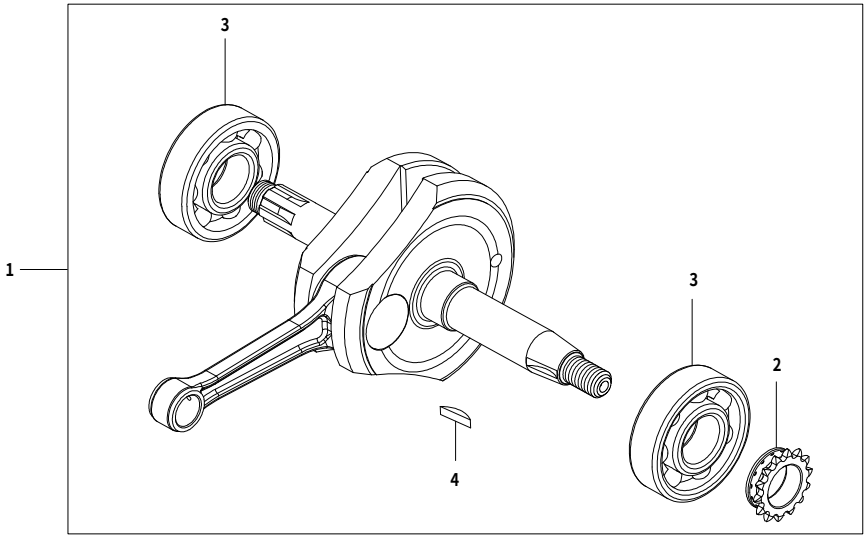

番号	部品番号	部品名	使用個数	部品入数	タイプ	初号機	終号機
1	01-10-0133	クランクシャフト ASSY.	1	1			
2	00-01-0294	タイミングスプロケット 16T	1	1			
3	00-01-0045	ラジアルボールベアリング	2	1			
4	00-01-0011	ウッドラフキー 4mm	1	1			

R.クランクケースカバー (FM1P-00001～/05001～)

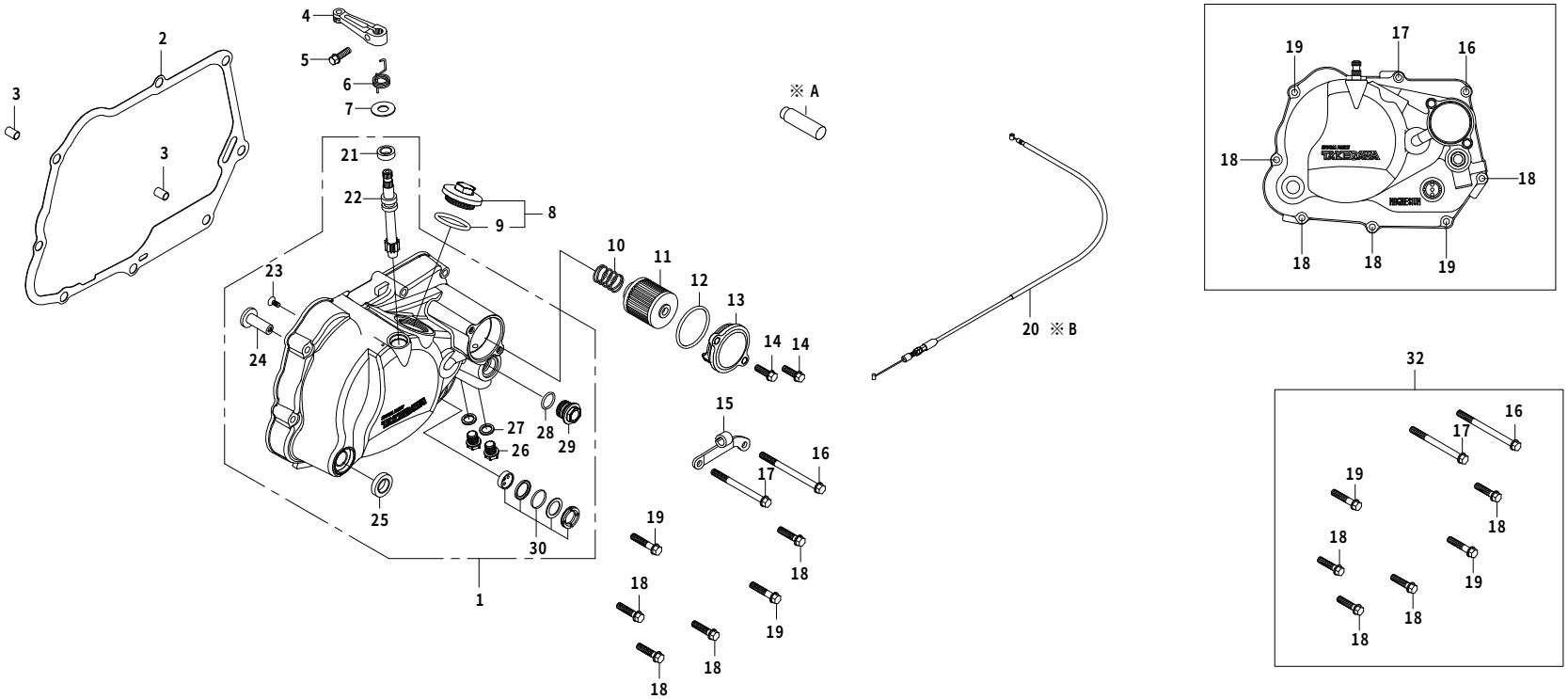

番号	部品番号	部品名	使用個数	部品入数	タイプ	初号機	終号機
1	11300-086-T00	R.クランクケースカバーCOMP.	1	———			
2	11394-086-T00	R.クランクケースカバーガスケット	1	1			
3	00-00-0153	ノックピン 8X12	2	2			
4	22811-165-T01	クラッチレリーズアーム	1	1			
5	00-00-0023	フランジボルト 6X18	1	5			
6	22815-165-T00	クラッチレリーズアームスプリング	1	1			
7	00-00-0151	プレーンワッシャ	1	10			
8	12361-GEF-T00	ホールキャップ	1	各1			
9	00-01-0034	O-リング 30mm	1	4			
10	15413-181-T00	オイルフィルタースプリング	1	1			
11	00-02-0027	オイルフィルターエレメント	1	1			
12	00-02-0040	O-リング 40mm	1	1			
13	15412-GEF-T10	オイルフィルターカバー	1	1			
14	00-00-0174	フランジボルト 6X16	2	6			
15	50300-TCC-T00	クラッチケーブルレシーバー	1	1			
16	00-00-0175	フランジボルト 6X90	1	1			
17	00-00-0177	フランジボルト 6X55	1	4			
18	00-00-0178	フランジボルト 6X35	4	4			
19	00-00-0180	フランジボルト 6X40	2	4			

R.クランクケースカバー (FM1P-00001～/05001～)

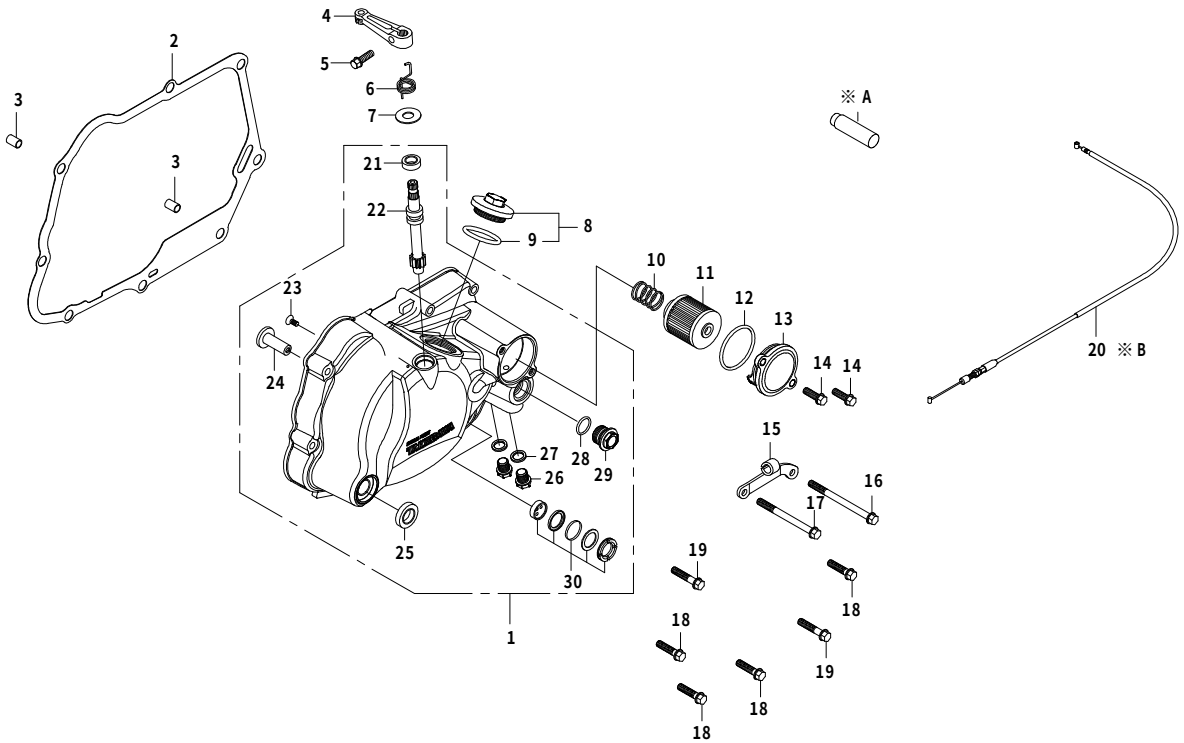

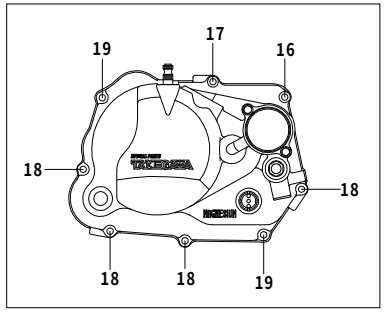

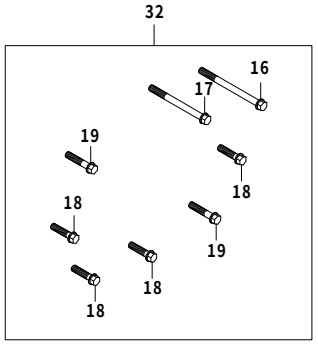

番号	部品番号	部品名	使用個数	部品入数	タイプ	初号機	終号機
20	00-02-0133	クラッチケーブルCOMP.(850mm)	1	1			
21	00-02-0006	オイルシール 10X17X5	1	1			
22	00-02-0006	クラッチレリーズピニオン	1	1			
23	00-00-0100	フラットヘッドスクリュー 4X10	1	10			
24	00-02-0039	クラッチレリーズラック	1	1			
25	00-02-0032	オイルシール 13.7X24X5	1	1			
26	90145-GEY-T00	オイルプラグボルト	2	1			
27	00-07-0010	アルミシーリングワッシャ	2	10			
28	00-00-0185	O-リング 15mm	1	5			
29	15411-GEF-T00	サーモスタットホールキャップ	1	1			
30	00-02-0031	オイルポットウィンドーセット	1	各1			
32	00-02-0263	フランジボルトセット	———	1台分			
※ A	00-02-0391	オイルホールプラグ	1	1	※オプションパーツ		
※ B	00-02-0107	クラッチケーブルCOMP.(910mm)	1	1	※オプションパーツ		

クラッチ（FM1P-05001～）

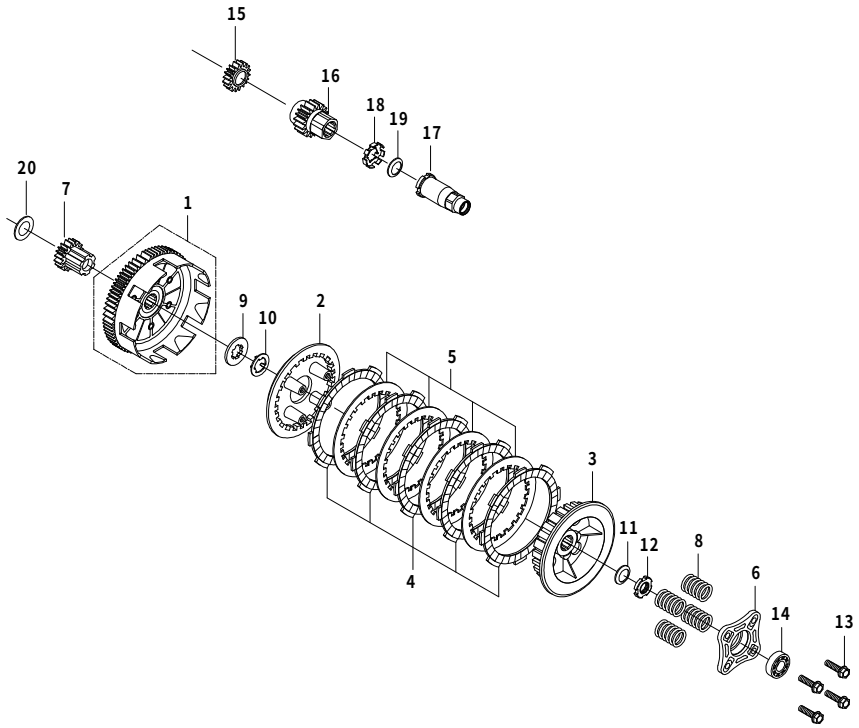

番号	部品番号	部品名	使用個数	部品入数	タイプ	初号機	終号機
1	23120-165-T20	クラッチアウター COMP.	1	1			
2	22350-KRL-T00	クラッチプレッシャープレート	1	1			
3	22120-086-T00	クラッチセンター	1	1			
4	00-02-0026	クラッチフリクションディスク	5	1			
5	00-02-0029	クラッチプレート	4	1			
6	22361-GEF-T00	クラッチリフタープレート	1	1			
7	23520-TCC-T10	プライマリースターターギヤ	1	1			
8	00-00-0172	クラッチスプリング	4	4			
9	00-02-0264	スプラインワッシャ B 17mm	1	1			
10	00-02-0265	ロックワッシャ	1	2			
11	00-02-0266	スプリングワッシャ 14mm	1	2			
12	00-02-0267	ロックナット 14mm	1	1			
13	00-02-0098	フランジボルト 6X22	4	4			
14	00-00-0021	ボールベアリング 6001	1	1			
15	15341-GEF-T01	オイルポンプドライブギヤ	1	1			
16	23121-GEF-T00	プライマリドライブギヤ	1	1			
17	90200-TCC-T00	ロックナット COMP.	1	1			
18	00-01-0098	ロックワッシャ 14mm	1	1			
19	00-02-0036	コノカルスプリングワッシャ 14mm	1	1			

クラッチ（FM1P-05001～）

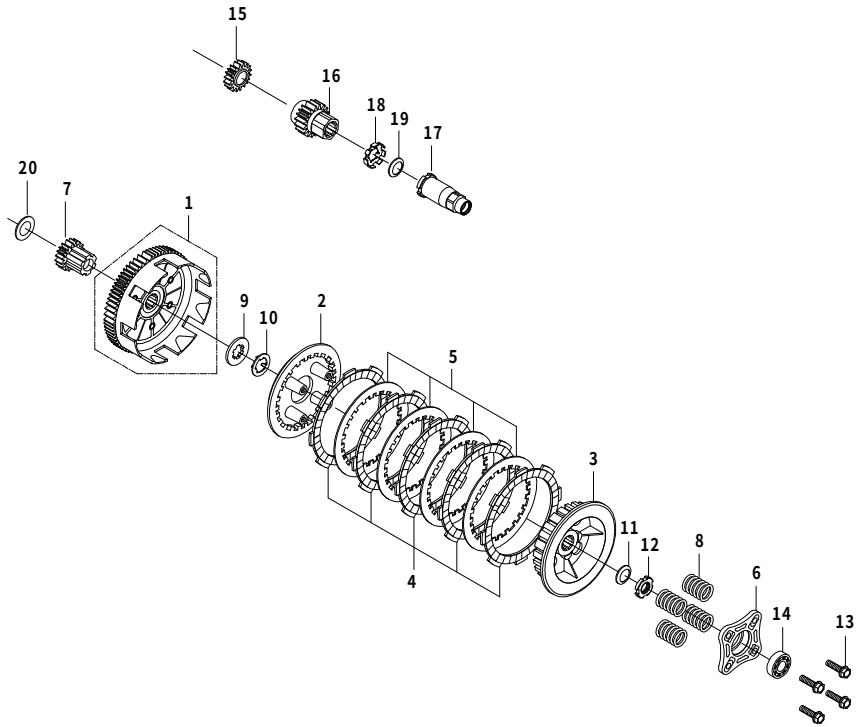

番号	部品番号	部品名	使用個数	部品入数	タイプ	初号機	終号機
20	00-02-0056	スラストワッシャ B 17mm	1	1			

※O／P　クラッチ（※スリッパークラッチ)(FM1P-00001～)

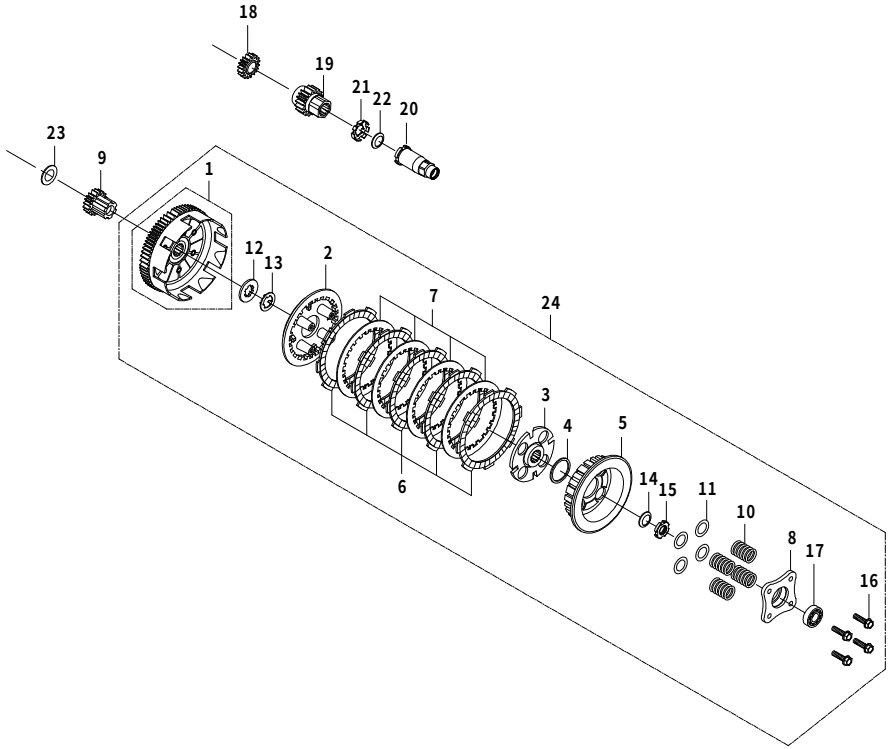

番号	部品番号	部品名	使用個数	部品入数	タイプ	初号機	終号機
1	23120-165-T20	クラッチアウター　COMP	1	1			
2	22350-SLC-T01	クラッチプレッシャープレート	1	1			
3	22124-SLC-T80	クラッチカム	1	1			
4	22126-SLC-T10	スライドワッシャ	1	1			
5	22100-SLC-T00	クラッチセンター　COMP	1	1			
6	00-02-0026	クラッチフリクションディスク	5	1			
7	00-02-0029	クラッチプレート	4	1			
8	22361-SLC-T11	リフタープレート	1	1			
9	23520-TCC-T10	プライマリースターターギヤ	1	1			
10	02-01-03	クラッチスプリング	4	4			
11	00-01-0334	クラッチスプリングシム	8	2			
12	00-02-0264	スプラインワッシャ　B	1	1			
13	00-02-0265	ロックワッシャ	1	1			
14	00-02-0266	スプリングワッシャ　14mm	1	1			
15	00-02-0267	ロックナット 14mm	1	1			
16	00-02-0098	フランジボルト 6X22	4	4			
17	00-00-0021	ボールベアリング　6001	1	1			
18	15341-GEF-T01	オイルポンプドライブギヤ　17T	1	1			
19	23121-GEF-T00	プライマリードライブギヤ	1	1			

※O／P　クラッチ（※スリッパ―クラッチ)(FM1P-00001～)

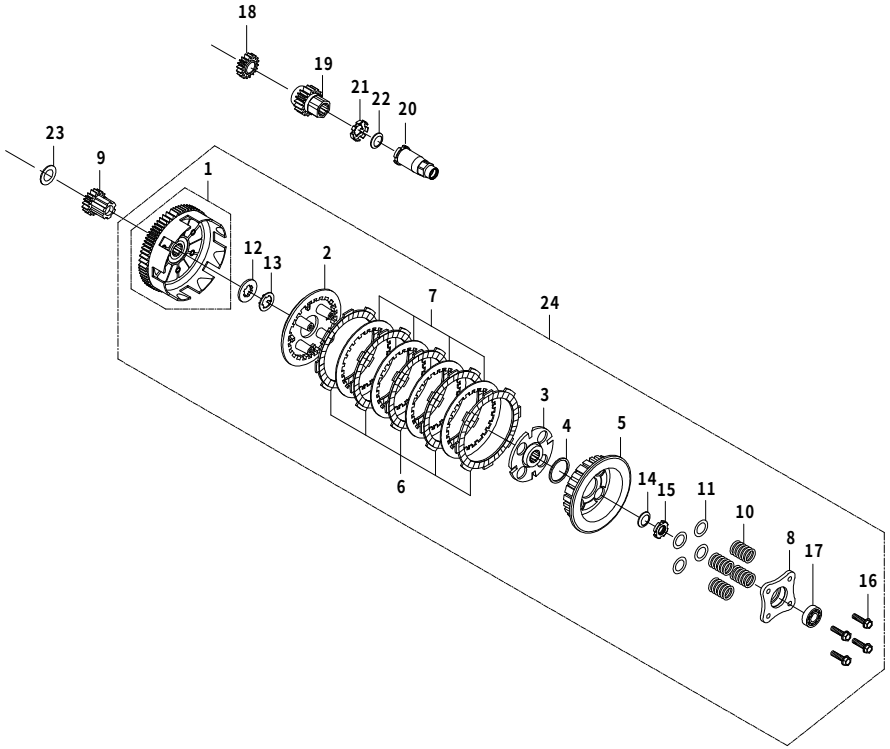

番号	部品番号	部品名	使用個数	部品入数	タイプ	初号機	終号機
20	90200-TCC-T00	ロックナット COMP	1	1			
21	00-01-0098	ロックワッシャ 14mm	1	1			
22	00-02-0036	コニカルスプリングワッシャ 14mm	1	1			
23	00-02-0056	スラストワッシャ B 17mm	1	1			
24	02-02-0022	スリッパ―クラッチ ASSY	1SET	1SET			

オイルポンプ（FM1P-00001～/05001～）

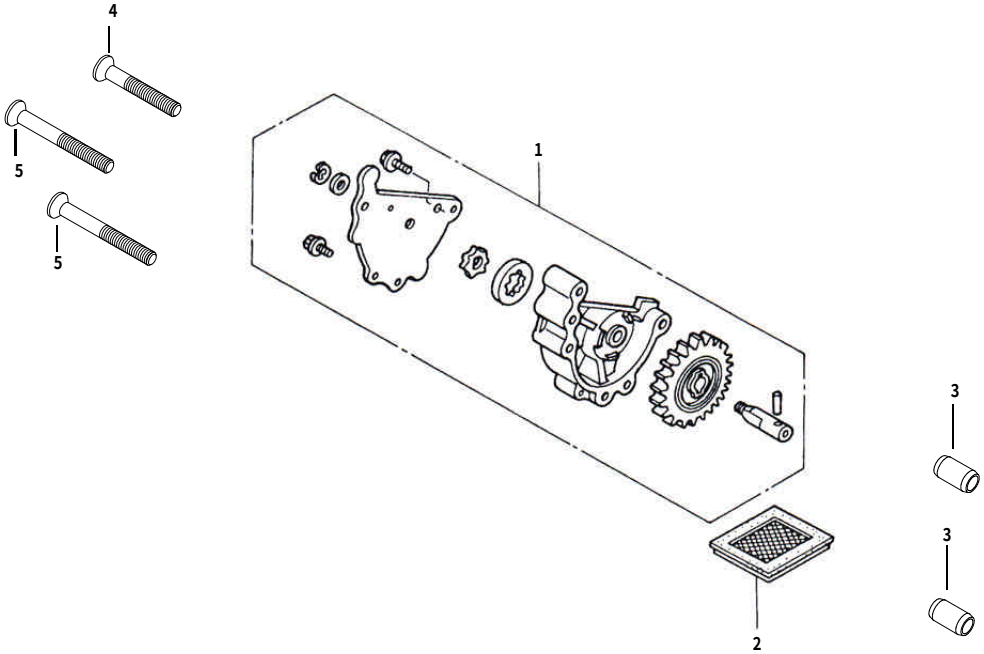

番号	部品番号	部品名	使用個数	部品入数	タイプ	初号機	終号機
1	00-01-0119	オイルポンプ COMP.	1	1			
2	00-01-0308	オイルフィルタースクリーン	1	1			
3	00-00-0153	ノックピン 8X12	2	2			
4	00-00-0155	フラットヘッドスクリュー 6X35	1	4			
5	00-00-0157	フラットヘッドスクリュー 6X45	2	4			

クランクケース（FM1P-00001～/05001～）

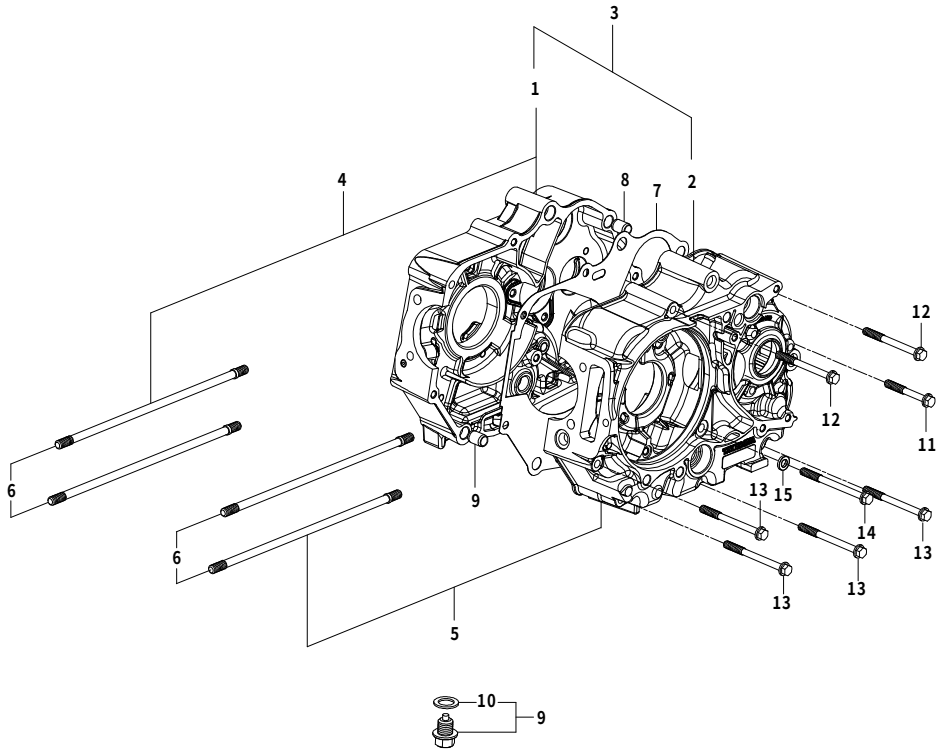

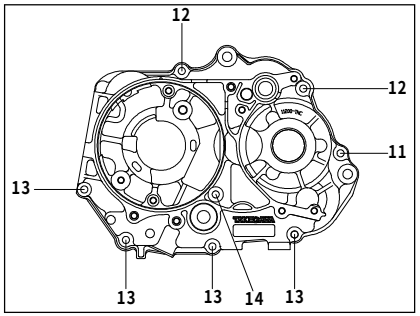

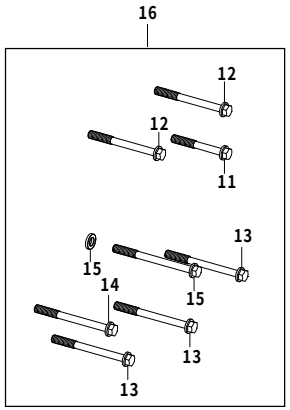

番号	部品番号	部品名	使用個数	部品入数	タイプ	初号機	終号機
1	――――	クランクケースCOMP. R	1				
2	――――	クランクケースCOMP. L	1				
3	00-01-0405	クランクケースセットR.L		各1			
4	――――	クランクケースASSY. R (シール/ベアリング付)	1	1			
5	――――	クランクケースASSY. L (シール/ベアリング付)	1	1			
6	00-01-0404	スタッドボルト 7X181	4	4			
7	11191-TCC-T00	クランクケースガスケット	1	1			
8	00-01-0124	ノックピン 10X14	2	2			
9	09-08-002	ドレンプラグボルト 12mm	1	各1			
10	00-00-0140	シーリングワッシャ、ドレンプラグ	1	5			
11	00-00-0361	フランジボルト 6X45	1	1			
12	00-00-0381	フランジボルト 6X60	2	1			
13	00-00-0382	フランジボルト 6X65	4	1			
14	00-00-0383	フランジボルト 6X70	1	1			
15	00-01-0029	シーリングワッシャ 銅	1	4			
16	00-00-0426	クランクケースボルトセット		1SET			

トランスミッション（S―ツーリング 5-Speed)(FM1P-00001～/05001～)

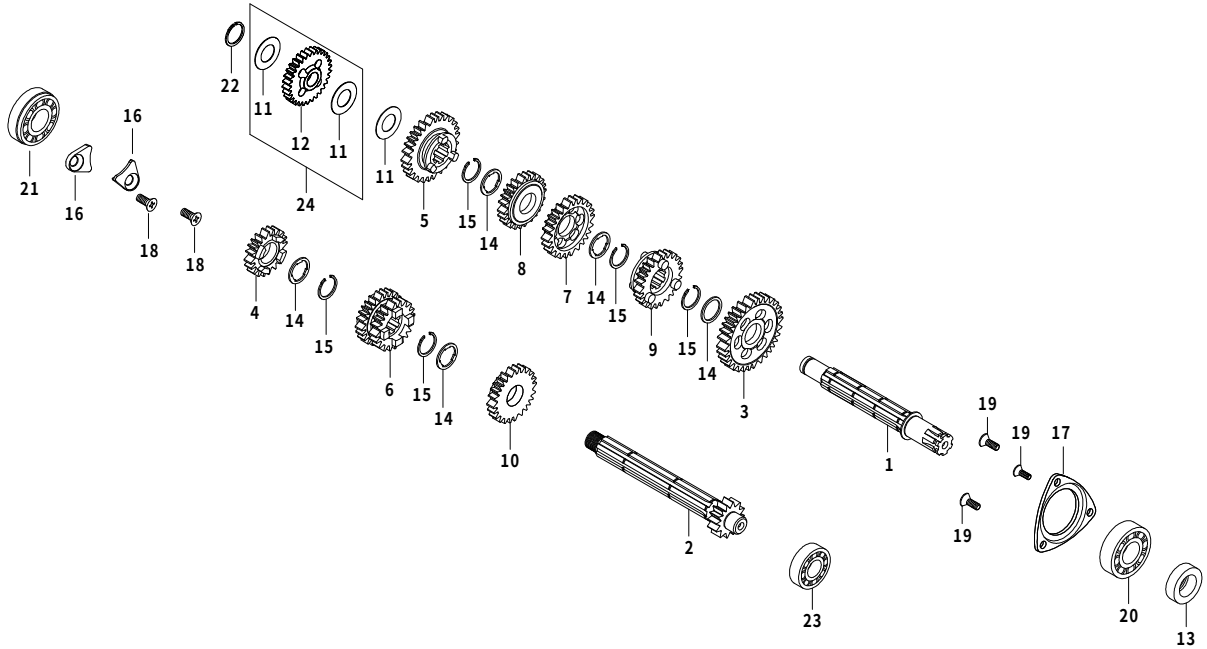

番号	部品番号	部品名	使用個数	部品入数	タイプ	初号機	終号機
1	23221-086-T51	カウンターシャフト	1	1			
2	23211-086-T00	メインシャフト 14T	1	1			
3	23421-086-T00	カウンターシャフト 1STギヤ 33T	1	1			
4	23431-086-T00	メインシャフト 2NDギヤ 18T	1	1			
5	23441-086-T00	カウンターシャフト 2NDギヤ 29T	1	1			
6	23451-086-T00	メインシャフト 3RD/4THギヤ 21/24T	1	1			
7	23461-086-T00	カウンターシャフト 3RDギヤ 25T	1	1			
8	23481-086-T00	カウンターシャフト 4HTギヤ 23T	1	1			
9	23501-086-T00	カウンターシャフト 5HTギヤ 21T	1	1			
10	23491-086-T00	メインシャフト 5HTギヤ 26T	1	1			
11	00-02-0047	スラストワッシャ 14X26X0.5	3	1			
12	――――	スターターアイドルギヤ	1	1			
13	00-01-0309	オイルシール 17X29X5	1	1			
14	00-02-0023	スプラインワッシャ 17mm	5	5			
15	00-02-0005	エキスターナルサークリップ 17mm	5	5			
16	00-01-1040	メインシャフトホールドプレート（ボルト付）	2	各1			
17	00-01-1041	カウンターシャフトホールドプレート（ボルト付）	1	1SET			
18	00-00-0384	フラットスクリュー 6X12	2	2			
19	00-00-2778	フラットスクリュー 5X10	3	4			

トランスミッション（S―ツーリング 5-Speed)(FM1P-00001～/05001～)

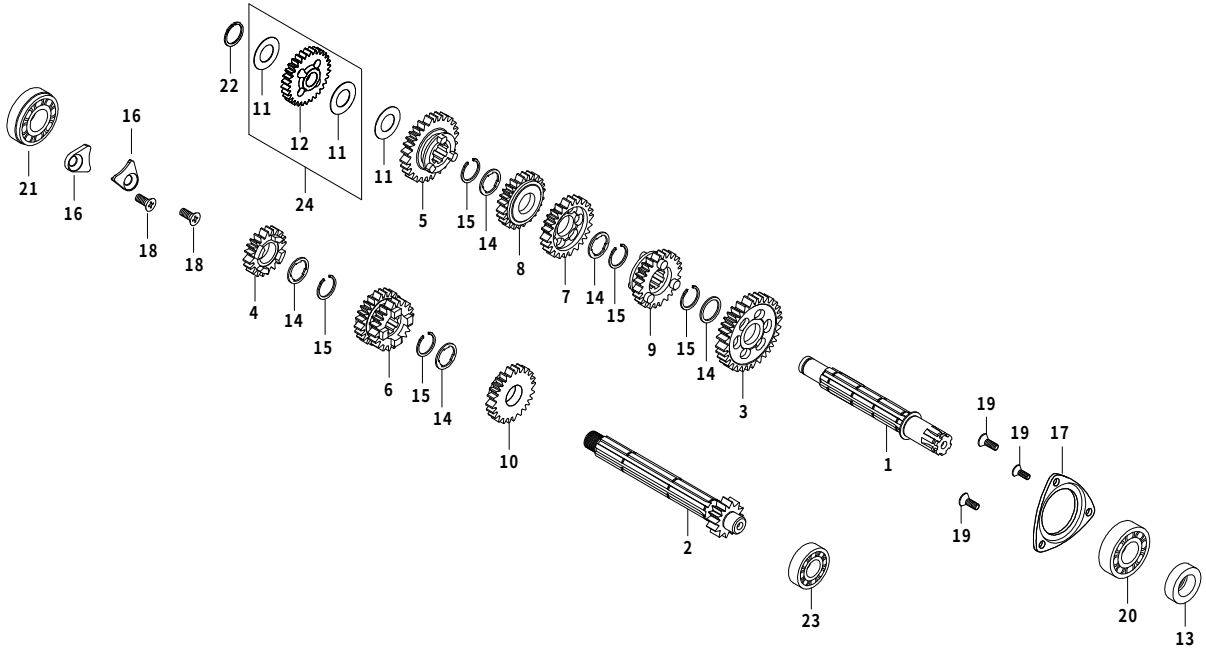

番号	部品番号	部品名	使用個数	部品入数	タイプ	初号機	終号機
20	96100-6203-T0	ラジアルボールベアリング 6203SPL	1	1			
21	00-02-6207	ラジアルボールベアリング 6203	1	1			
22	00-02-0204	C型クリップ 14mm	1	6			
23	00-00-0021	ラジアルボールベアリング 6001	1	1			
24	00-03-0363	スターターアイドルギヤセット（スラストワッシャ付）		1SET			

※O／P　トランスミッション（※スーパーストリート 5-Speed)(FM1P-00001～/05001～)

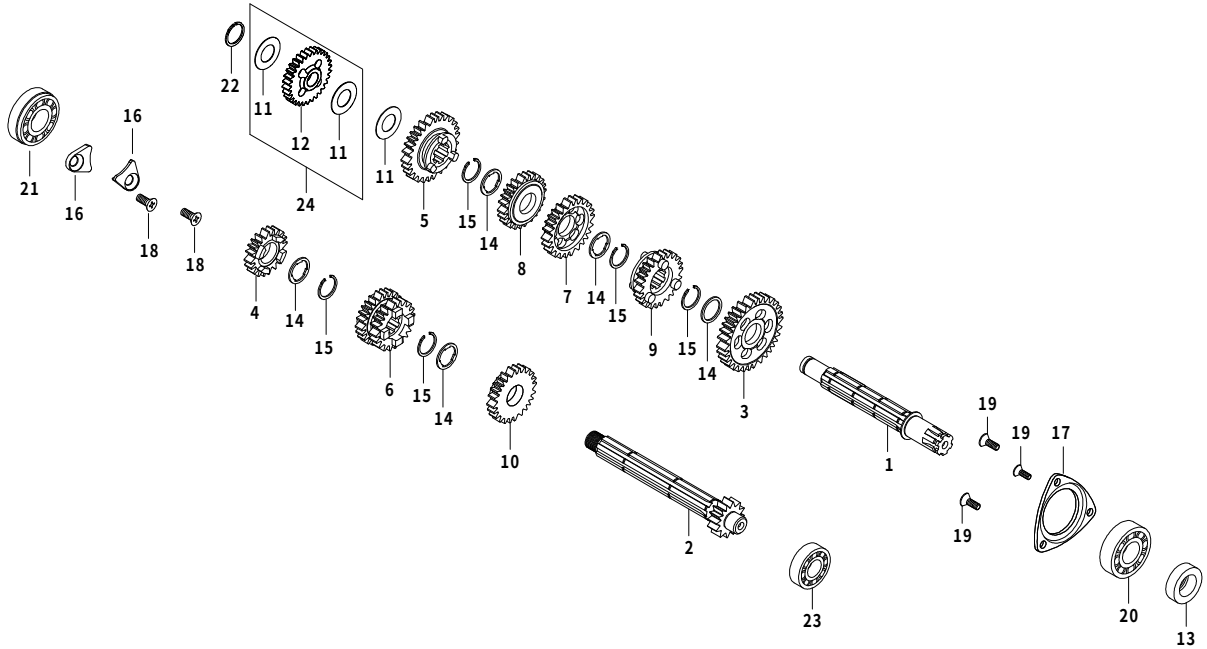

番号	部品番号	部品名	使用個数	部品入数	タイプ	初号機	終号機
1	23221-086-T51	カウンターシャフト	1	1			
2	23211-086-T00	メインシャフト 14T	1	1			
3	23421-086-T00	カウンターシャフト 1STギヤ 33T	1	1			
4	23431-GEL-T00	メインシャフト 2NDギヤ 17T	1	1	※オプション		
5	23441-GEL-T00	カウンターシャフト 2NDギヤ 30T	1	1	※オプション		
6	23451-GEL-T00	メインシャフト 3RD/4THギヤ 20/22T	1	1	※オプション		
7	23461-GEL-T00	カウンターシャフト 3RDギヤ 28T	1	1	※オプション		
8	23481-GEL-T00	カウンターシャフト 4HTギヤ 25T	1	1	※オプション		
9	23501-GEL-T00	カウンターシャフト 5HTギヤ 24T	1	1	※オプション		
10	23491-GEL-T00	メインシャフト 5HTギヤ 24T	1	1	※オプション		
11	00-02-0047	スラストワッシャ 14X26X0.5	3	1			
12	――――	スターターアイドルギヤ	1				
13	00-01-0309	オイルシール 17X29X5	1	1			
14	00-02-0023	スプラインワッシャ 17mm	5	5			
15	00-02-0005	エキスターナルサークリップ 17mm	5	5			
16	00-01-1040	メインシャフトホールドプレート（ボルト付）	2	各1			
17	00-01-1041	カウンターシャフトホールドプレート（ボルト付）	1	1SET			
18	00-00-0384	フラットスクリュー 6X12	2	2			
19	00-00-2778	フラットスクリュー 5X10	3	4			

※O／P　トランスミッション（※スーパーストリート 5-Speed)(FM1P-00001～/05001～)

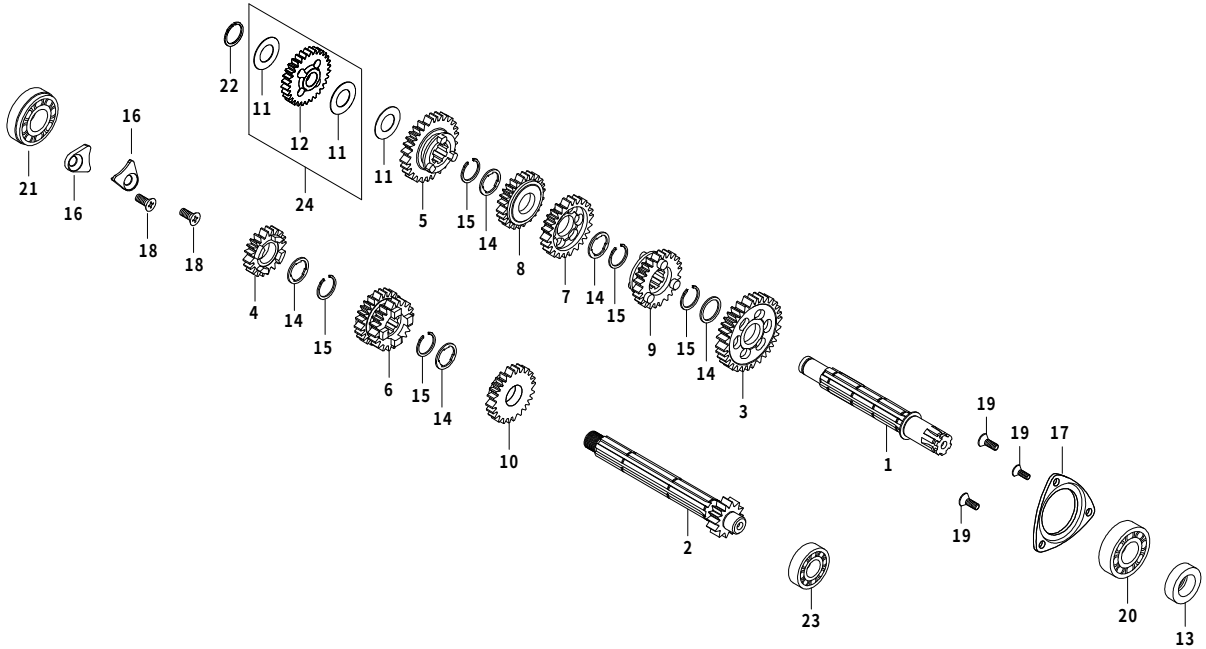

番号	部品番号	部品名	使用個数	部品入数	タイプ	初号機	終号機
20	96100-6203-T0	ラジアルボールベアリング 6203SPL	1	1			
21	00-02-6207	ラジアルボールベアリング 6203	1	1			
22	00-02-0204	C型クリップ 14mm	1	6			
23	00-00-0021	ラジアルボールベアリング 6001	1	1			
24	00-03-0363	スターターアイドルギヤセット（スラストワッシャ付）		1SET			

シフトドラム / シフトフォーク (FM1P-00001～/05001～)

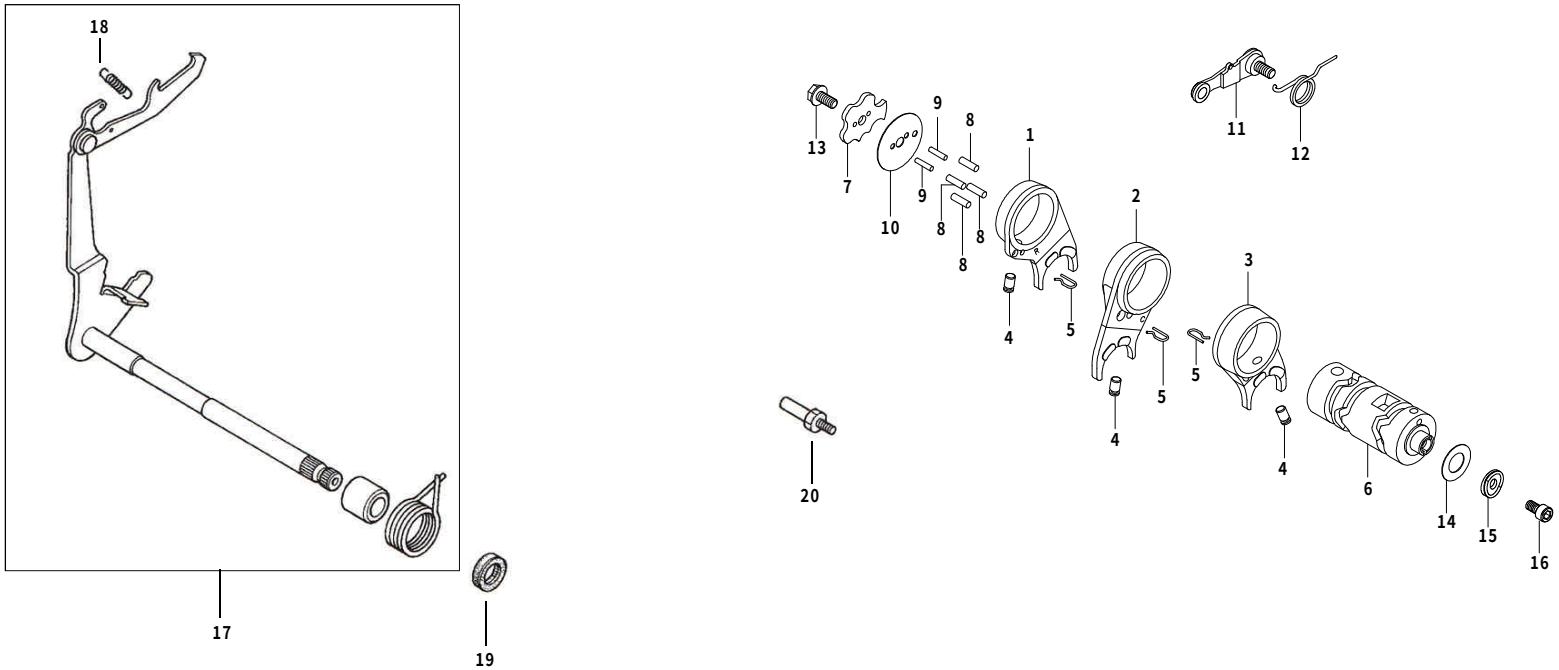

番号	部品番号	部品名	使用個数	部品入数	タイプ	初号機	終号機
1	00-02-0014	R.キヤシフトフォーク	1	1			
2	24231-181-T02	C.ギヤシフトフォーク	1	1			
3	00-02-0016	L.ギヤシフトフォーク	1	1			
4	00-02-0048	ギヤシフトフォークガイドピン	3	3			
5	24263-165-T00	ギヤシフトフォークガイドピンクリップ	3	1			
6	24301-181-T21	ギヤシフトドラム	1	1			
7	24411-051-T01	ギヤシフトドラム ストッパープレート	1	1			
8	00-02-0049	ギヤシフトドラム ピン 4X10	4	5			
9	00-02-0054	ストッパープレートセッティングピン	2	1			
10	00-02-0018	ギヤシフトドラム サイドプレート	1	1			
11	24430-TCC-T00	ギヤシフトドラム ストッパーアーム COMP.	1	1			
12	00-02-0172	ギヤシフトドラム ストッパースプリング	1	1			
13	00-02-0013	ノックボルト 6mm	1	1			
14	00-02-0096	シム リング 13X19X0.3	1	1			
15	00-02-0343	コンタクトプレート ASSY.	1	1			
16	00-00-0083	ソケットキャップスクリュー 6X16	1	4			
17	00-02-0324	ギヤシフトアーム COMP	1	1			
18	00-02-0269	ギヤシフトアーム スプリング	1	1			
19	00-01-0310	オイル シール 11.6X24X10	1	1			

シフトドラム / シフトフォーク (FM1P-00001～/05001～)

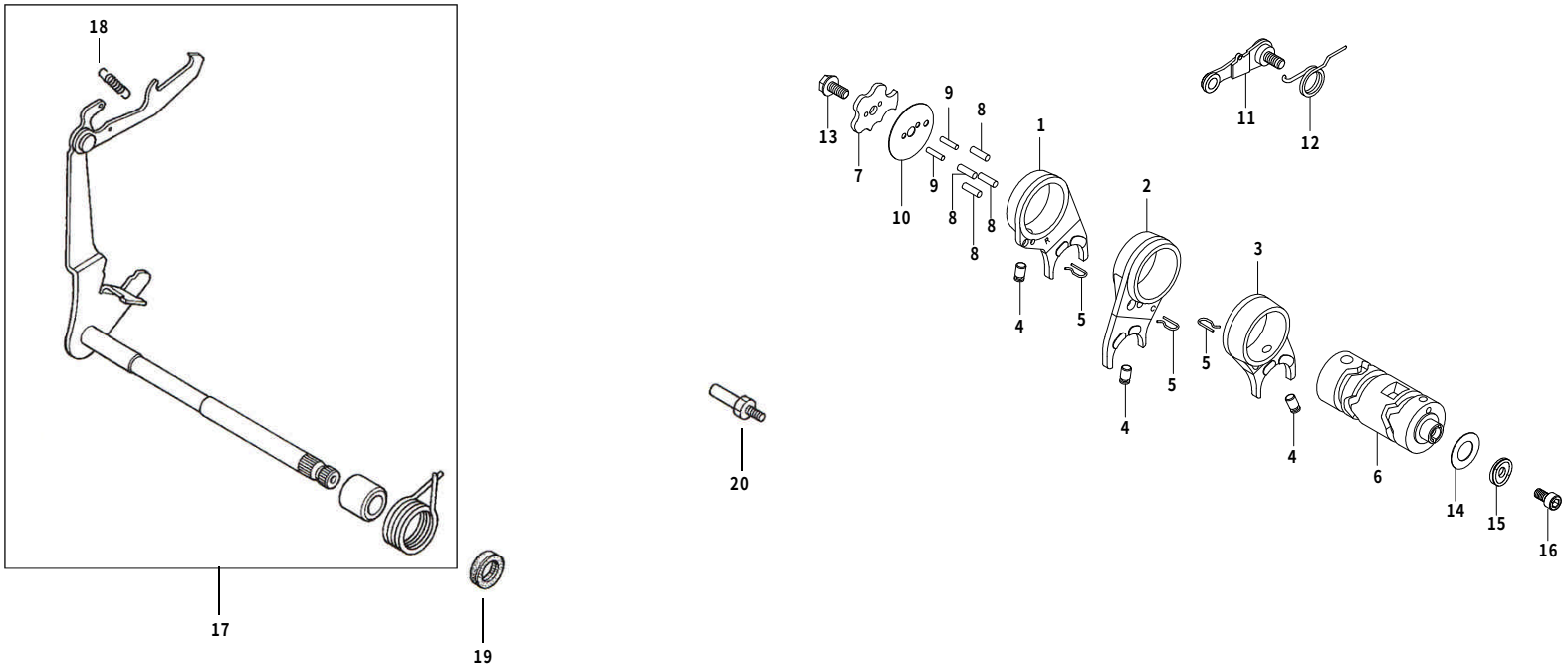

番号	部品番号	部品名	使用個数	部品入数	タイプ	初号機	終号機
20	00-01-0273	シフトリターンスプリングピン	1	1			

キックスタータースピンドル (FM1P-00001～/05001～)

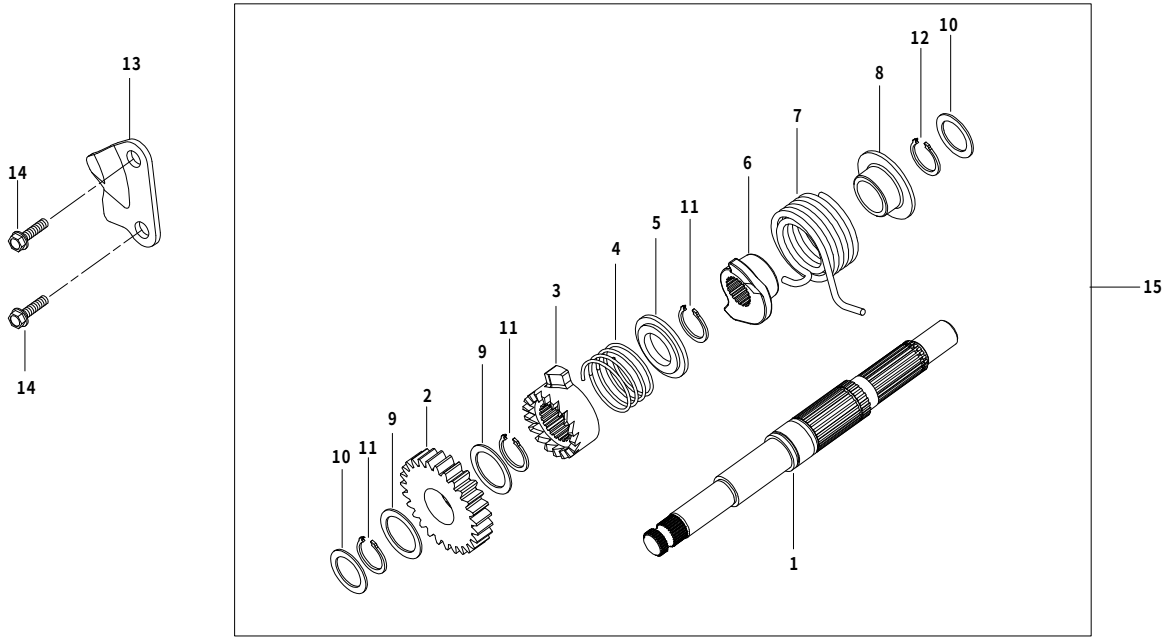

番号	部品番号	部品名	使用個数	部品入数	タイプ	初号機	終号機
1	27111-TCC-T00	スタートシャフト	1	1			
2	28211-TCC-T00	キックスターターピニオン	1	1			
3	00-02-0284	ラチェット	1	1			
4	00-02-0283	ラチェットスプリング	1	1			
5	00-02-0282	ラチェットスプリングシート	1	1			
6	00-02-0281	キックスプリングリテーナー	1	1			
7	00-02-0280	キックスタータースプリング	1	1			
8	00-02-0279	スプリングシート	1	1			
9	00-02-0278	ワッシャ 27X20X1	2	2			
10	00-02-0277	ワッシャ 22X14X1	2	2			
11	00-02-0276	スナップリング 20mm	3	3			
12	00-02-0275	スナップリング 14mm	1	2			
13	00-01-0311	ラチェットガイド	1	1			
14	00-02-0098	フランジボルト 6X22	2	4			
15	00-02-0285	キックスタートシャフトASSY.		1SET			

セパレーター (FM1P-00001～/05001～)

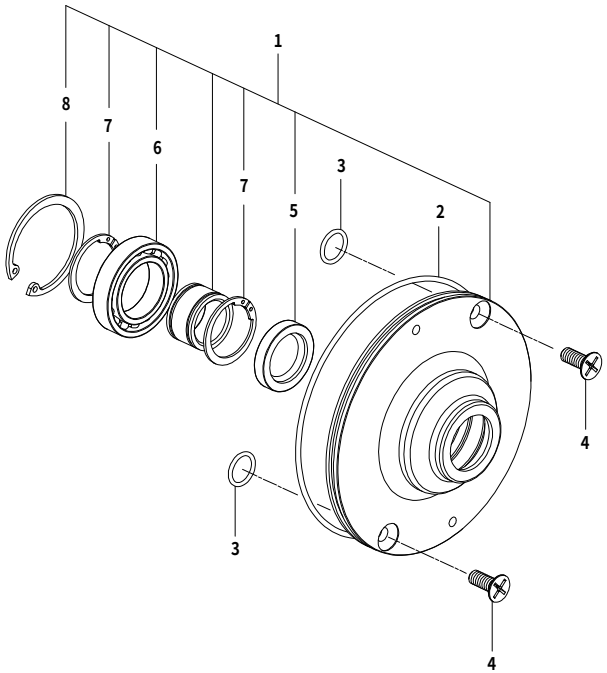

番号	部品番号	部品名	使用個数	部品入数	タイプ	初号機	終号機
1	11320-FM1-T01	クランクシャフトホールドプレート	1	1			
2	00-01-0256	O-リング 107X2.0	1	1			
3	00-05-0107	O-リング 6X1.7	2	2			
4	00-00-0320	フラットスクリュー 6X16	2	2			
5	00-05-0108	オイルシール (18.9X30X5)	1	1			
6	00-00-0547	ボールベアリング 6905	1	1			
7	00-00-0548	止め輪 軸用 25mm	2	2			
8	00-00-0549	止め輪 穴用 42mm	1	1			

○本パーツリストに掲載の表示は２０１７年１月１日現在の物です。
○パーツは開封された時点で必ず構成内容の確認を行って下さい。装着後のクレームは一切お受け出来ません。
○性能アップ、デザイン変更、コストアップ等で、部品、部品番号及び価格は予告無く変更されますので、ご了承下さい。
○パーツの在庫保有期間に付きましては、製作及び管理の都合上、期間のお約束は出来かねます。

製品番号：１０－０１－０４００

株式会社 SPECIAL PARTS 武川
〒５８４－００６９　大阪府富田林市錦織東三丁目５番１６号
TEL ０７２１－２５－１３５７　FAX ０７２１－２４－５０５９
お問い合わせ専用ダイヤル　０７２１－２５－８８５７
URL http://www.takegawa.co.jp